NAAMS规格吊りカムユニット

# NAAMS规格悬吊式斜楔组件

－MEFNS300/400－

行程关系图 P.1343







## MEFNS300/400（θ＝50－60）

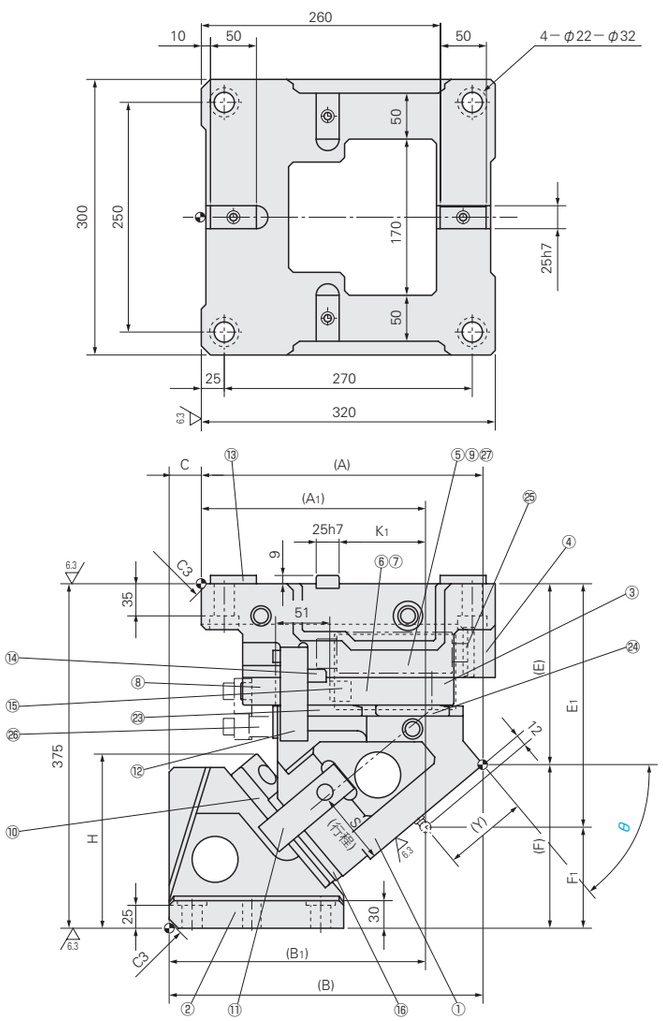


■后方拔出空间

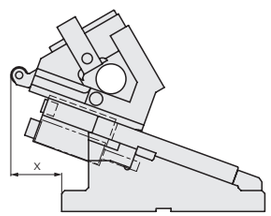


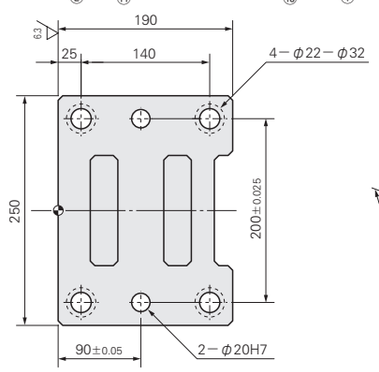


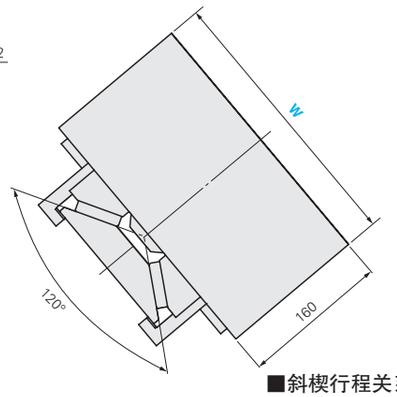


■斜楔行程关系图 P.1343

■构成零件表 P.1347

| W | θ | A | A1 | B | B1 | C | E | E1 | F | F1 | H | K1 | Y | x |
|---|---|---|---|---|---|---|---|---|---|---|---|---|---|---|
| 300<br>400 | 50 | 306.63 | 244.08 | 341.63 | 279.08 | 35 | 196.84 | 265 | 178.16 | 110 | 193.1 | 94 | 91.73 | 131 |
| | 55 | 277.93 | 219.29 | 362.93 | 304.29 | 85 | 229.29 | 285 | 145.71 | 90 | 190.7 | 86.5 | 79.99 | 169 |
| | 60 | 286.45 | 216.29 | 371.45 | 301.29 | | 245.64 | 300 | 129.36 | 75 | 195.6 | 79 | 87.94 | 163 |

| 行程 S | 加工力KN (tonf) | 总重量 kg | | Catalog No. | W | θ | 弹簧型号 |
|---|---|---|---|---|---|---|---|
| | | W＝300 | W＝400 | | | | |
| 79.3 | 451.1<br>(46.0) | 122.5 | 127.7 | MEFNS | 300<br>400 | 50 | GK<br>ISO<br>NGK<br>NISO |
| 88.9 | | 130.9 | 135.9 | | | 55 | |
| 102.0 | | 135.3 | 140.4 | | | 60 | |

### ■弹簧类型

| 弹簧型号 | 弹簧规格 | 弹簧力N (kgf) | | | | 备注 |
|---|---|---|---|---|---|---|
| | | θ | 初压 | 下死点前5mm | 终压 | |
| GK | K500－080 | — | — | — | 10668(1088) | — |
| ISO | φ50×203 | 50 | 1314(134.0) | 7595(774.5) | 8015(817.3) | 矩形弹簧(常数＝65.7N/mm) |
| | | 55 | | 7634(778.5) | | |
| | | 60 | | 7687(783.8) | | |
| NGK | — | — | — | — | — | 无氮气弹簧 |
| NISO | — | — | — | — | — | 无矩形弹簧 |

Order 订货范例

| Catalog No. | W | — | θ | — | 弹簧型号 |
|---|---|---|---|---|---|
| MEFNS | 400 | — | 60 | — | ISO |

Delivery 交货期

请通过 MiSUMi 询价。
(https://www.misumi.com.cn)

Alterations 追加工

| Catalog No. | W | — | θ | — | 弹簧型号 | — | (N・NF) |
|---|---|---|---|---|---|---|---|
| MEFNS | 300 | — | 50 | — | GK | — | NF |

请通过 MiSUMi 询价。
(https://www.misumi.com.cn)

| Alterations | Code | Spec. |
|---|---|---|
| 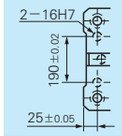 | N | 定位销孔加工<br>在底座上加工2处φ16H7定位销孔。 |
| | NF | 氮气弹簧不充入氮气<br>仅适用于弹簧型号GK |