NAAMS规格悬吊式斜楔组件

－MEFNS200－

行程关系图 P.1343

MEFNS200（θ＝50－60）

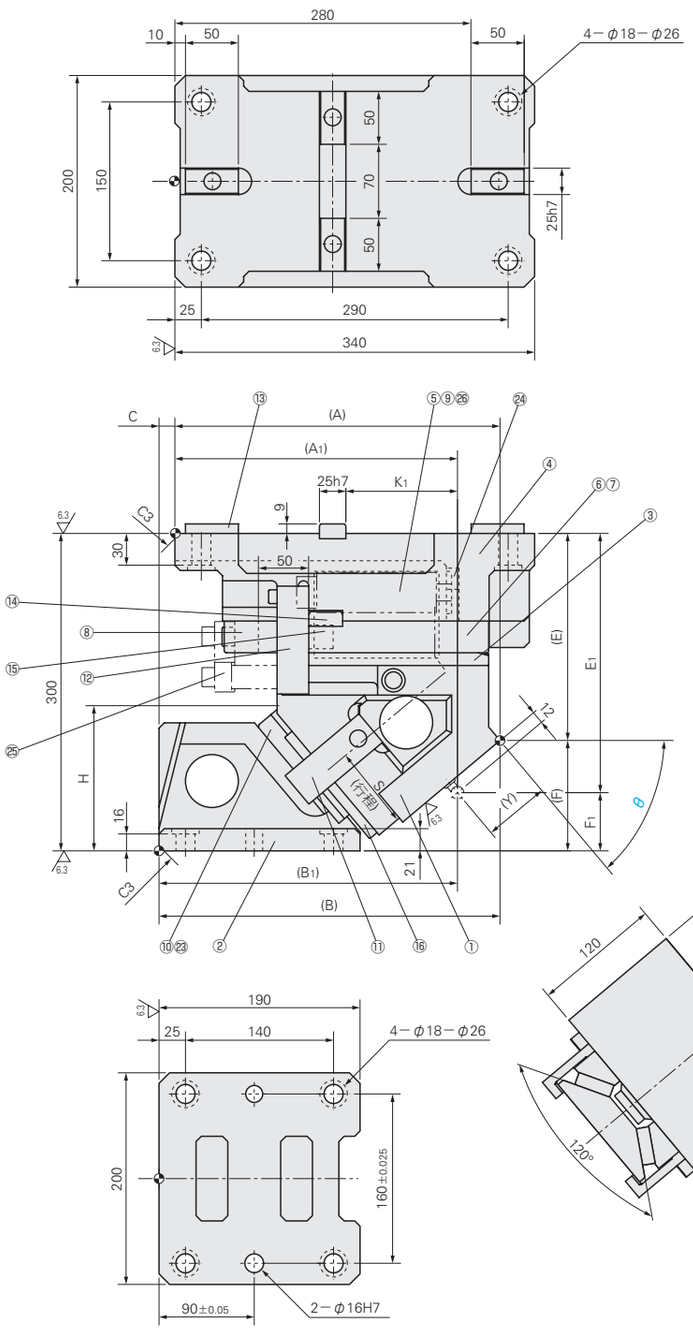

■后方拔出空间

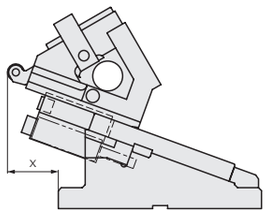

■斜楔行程关系图 P.1343

■构成零件表 P.1347

W	θ	A	A_1	B	B_1	C	E	E_1	F	F_1	H	K_1	Y	x
200	50	307.27	267.1	322.27	282.1	15	195.63	245	104.37	55	137	105.5	62.51	91
	55	296.59	253.67	328.59	285.67	32	210.3	255	89.7	45	140.3	120	60.8	99
	60	288.56	238.54	333.56	283.54	45	222.26	265	77.74	35	145.7	113	64.69	103

行程 S	加工力KN (tonf)	总重量 kg	Catalog No.	W	θ	弹簧型号
77.8	353.0 (36.0)	78.2	MEFNS	200	50	GK ISO NGK NISO
87.2		80.5			55	
100.0		82.4			60	

■弹簧类型

弹簧型号	弹簧规格	弹簧力N (kgf)				备注
		θ	初压	下死点前5mm	终压	
GK	K500－064	—	—	—	6125(625)	—
ISO	φ50×178	50	749(76.4)	4254(433.8)	4494(458.3)	矩形弹簧(常数＝74.9N/mm)
		55		4277(436.1)		
		60		4307(439.2)		
NGK	—	—	—	—	—	无氮气弹簧
NISO	—	—	—	—	—	无矩形弹簧

Order 订货范例

Catalog No.	W	—	θ	—	弹簧型号
MEFNS	200	—	50	—	ISO

Delivery 交货期

请通过 MiSUMi 询价。
(https://www.misumi.com.cn)

Alterations 追加工

Catalog No.	W	—	θ	—	弹簧型号	—	(N・NF)
MEFNS	200	—	55	—	GK	—	NF

请通过 MiSUMi 询价。
(https://www.misumi.com.cn)

Alterations	Code	Spec.
2－16H7 90±0.02 25±0.05	N	定位销孔加工 在底座上加工2处φ16H7定位销孔。
	NF	氮气弹簧不充入氮气 仅适用于弹簧型号GK