顶料组件

交货期短缩

RoHS10

LTH (标准型)

CLTH(小型)

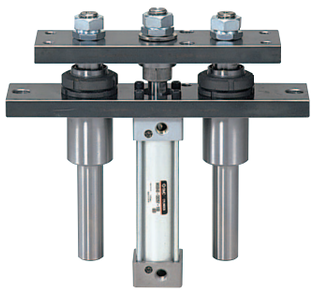

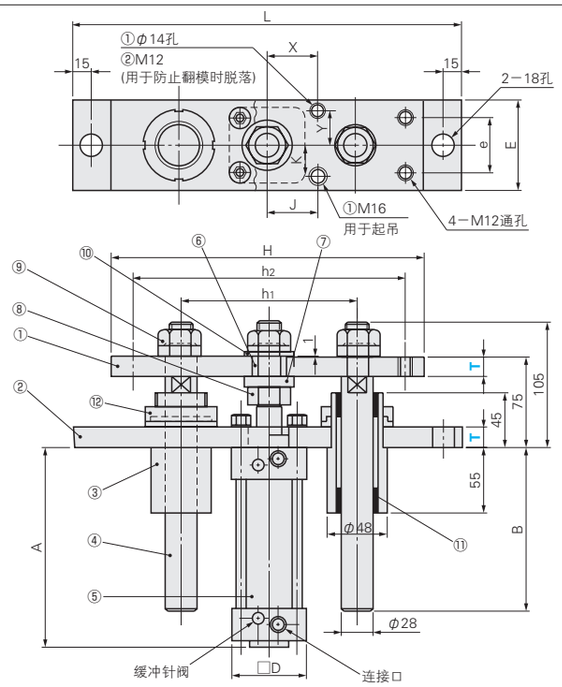

No.	零件名称	M材质	数量	备注
①	顶料板	SS400	1	
②	底板	SS400	1	
③	导向支座	STKM13A	2	
④	导柱	S45C	2	55～60HRC
⑤	气缸		1	详细规格请参阅右表
⑥	轴环	STKM13A	1	
⑦	衬垫	SS400	1	
⑧	六角螺母	SS400	1	M20×P2.5
⑨	强制锁紧螺母	SS400	3	M20×P2.5
⑩	平垫圈	SS400	1	M20用
⑪	自润滑衬套	含填充剂的PTFE树脂	4	
⑫	强制锁紧螺母		2	HLB－08　M40×P1.5

■气缸(⑤)规格

⑤气缸	SMC
缸体内径	φ40　φ63
型号	MB
工作方式	双动单杆式
保证耐压	1.5MPa (15.3kgf/cm²)
最高使用压力	1.0MPa (10.2kgf/cm²)
最低使用压力	0.05MPa (0.5kgf/cm²)
环境温度及使用空气温度	－10～70℃
活塞速度	50～1000mm/s
行程长度容差	$^{+1.0}_{0}$
缓冲	两侧(气垫)
连接口径	φ40：Rc (PT)1/4　φ63：Rc (PT)3/8
安装支持形式	基本形

■选择方法

1.利用右表，根据所需的升力选择适当的缸径。
2.根据使用条件选择行程与各板厚度。

顶料组件的升力(N)

气缸内径	使用空气压力（MPa）				
	0.2	0.3	0.4	0.5	0.6
φ40	126	189	252	315	377
φ63	312	468	624	780	935

气缸的负载率按0.5计算。
负载 (kgf)＝负载N×0.101972

■特长

・如果在板置于水平状态下进行提升，则更能发挥效果。
・可从标准型、小型(L,H缩短35～40mm)2种类型中选择。

H	h1	h2	L	E	e	D	J	K	X	Y	A	B	Catalog No. Type	气缸	气缸内径	行程	T
250	140	220	310	75	45	52	30	25	33	28	138	110	LTH (标准型)	S (SMC制)	40	50	19
											188	160				100	
270	160	240	330	90	70	75	35	30	48	32	148	110			63	50	19
											198	160				100	
215	115	185	270	75	45	52	30	25	33	28	138	110	CLTH (小型)	S (SMC制)	40	50	19
											188	160				100	
240	135	210	295	90	70	75	35	30	48	32	148	110			63	50	19
											198	160				100	

Order 订货范例

Catalog No.					
Type	气缸	气缸内径	－	行程	－ T
LTH	S	40	－	100	－ T19

Delivery 交货期

12 天发货
上海・广州发货
数量≥11时，请另询交货期。

■使用时

・将空气配管安装到气缸上时，应除去配管内的切屑、切削油及灰尘，勿使这些杂质进入到缸体中。另外，使用密封带缠绕螺纹部时，要留出1.5～2圈螺纹牙。
・在所用空气源的上游安装空气滤清器等以进行空气净化。
・出厂时已进行缓冲调节，但需根据实际使用的负载及工作速度调节缓冲量。缓冲量可用针阀调节，向右转动缓冲针阀则缩小节流孔，从而使缓冲作用增强。
・将顶料组件安装到模具上，然后进行功能检查以确认安装是否正确。

请通过MiSUMi官方网站询价
https://www.misumi.com.cn
有关产品订购、技术咨询，请联系
TEL: 021-6710-8701 FAX: 021-6710-8687