投入検知近接スイッチ　－リンクタイプ－

投入检测开关

－连接型－

长型开关
PLGLC (L形)
PLGRC (R形)
紧缩型开关
PLGLS (L形)
PLGRS (R形)

照片: PLGLS (R形)

图: PLGLS (L形)

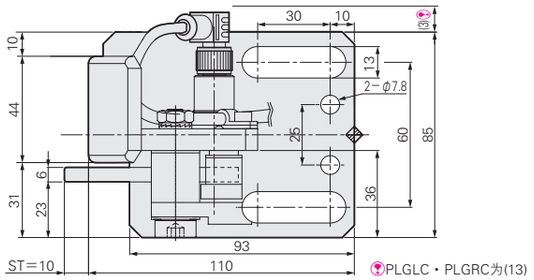

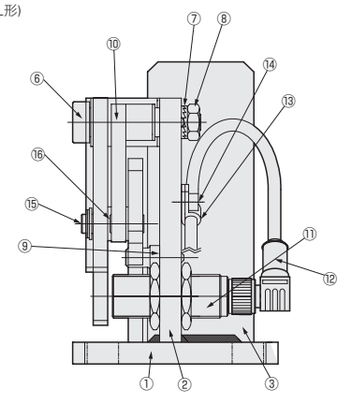

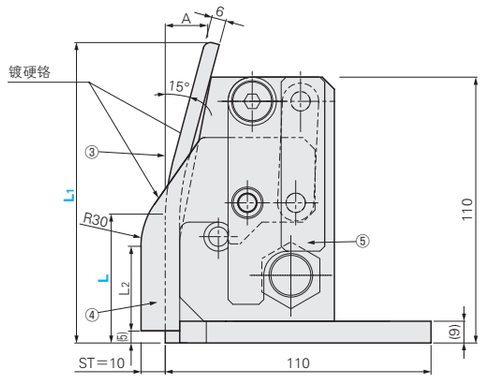

■构成零件

No.	名称	数量	备注
①	定位块主体(底座)	1	SS400相当
②	定位块主体(支柱)	1	SS400相当
③	定位块主体(挡板)	1	SS400相当
④	检测杆	1	SS400相当
⑤	检测板	1	SS400相当
⑥	检测板用肩型螺栓	1	MSB12
⑦	防松动垫片	1	NLDP8
⑧	六角螺母	1	KNTR8

No.	名称	数量	备注
⑨	挡块	1	SUJ2相当，50HRC～
⑩	连杆	1	SS400
⑪	接近开关	1	参考右页
⑫	接插电线	1	参考右页
⑬	电线夹	1	UC−0.5
⑭	内六角螺栓	1	CB4−10
⑮	工作销	1	SUJ2相当，50HRC～
⑯	工作销	1	SUJ2相当，50HRC～

A	L2	Catalog No. Type	L	L1
(16.1)	(35)	长型开关 L形 **PLGLC** R形 **PLGRC** 紧缩型开关 L形 **PLGLS** R形 **PLGRS**	50	125
(24.8)				150
(29.9)				175
(10.9)	(55)		70	125
(17.4)				150
(24.1)				175
(31.6)				200
(5.0)	(75)		90	125
(12.9)				150
(18.7)				175
(25.5)				200
(32.2)				225

Order 订货范例

Catalog No. − L − L1
PLGLS − 50 − 125
PLGLC − 50 − 125

Delivery 交货期

11 天 发 货
上海・广州发货
数量≥11时，请另询交货期。

Alterations 追加工

Catalog No. − L − L1 − (STC・LHC…etc)
PLGLS − 50 − 125 − CLC

Alterations	Code	Spec.
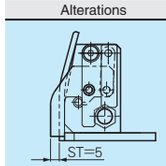	**STC**	变更检测杆的行程长度ST ST=10→5mm **15** 天 发 货 上海・广州发货 数量≥5时，请另询交货期。
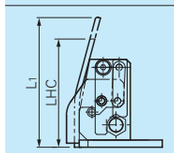	**LHC**	变更前定位块的高度L1 125≤LHC≤L1max. 指定单位5mm
变更电线长度	**CLC**	变更电线长度5m→10m。
无开关 无接插电线	**SCN**	不附带接近开关、接插电线。

■特长

1) 检测杆平行移动…和旧型摆动式检测杆不同，不会受面板位置偏差的影响，能获得稳定的检测效果。
2) 动作顺畅…变更为连接机构式，具备滑轨方式同等以上的性能，实现了成本下降。
3) 接近开关
・采用接插形式，装、拆简便，维护容易。
・底板固定……可减少上模的让位处理，减轻对上模的强度削弱。

■接近开关・电线规格

接近传感器 (efector) 型号 IG0348 电源 AC/DC 20～250 环境温度 −25～+80℃ 传感器电线 (efector) 型号 E10200(5M) 最大电源 AC250 DC300	接近传感器 (efector) 型号 IG0402 电源 AC/DC 20～140 环境温度 −25～+70℃ 传感器电线 (TURCK制) 型号 WWAKW4T−5

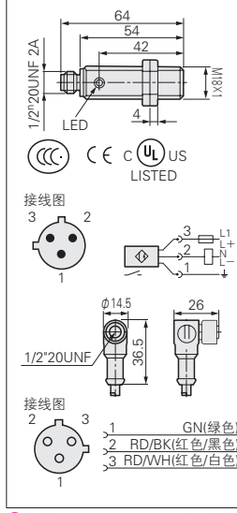

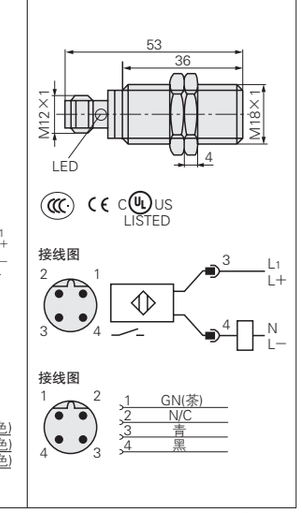

根据接近开关及电线厂商的型号更新，可能在无告知的情况下更换新型号。敬请谅解。

■投入检测开关的形状和大小

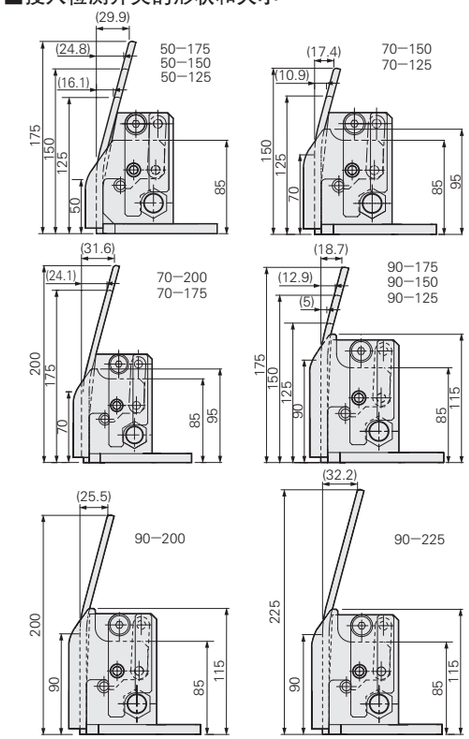

■材料投入示意图

ST=10

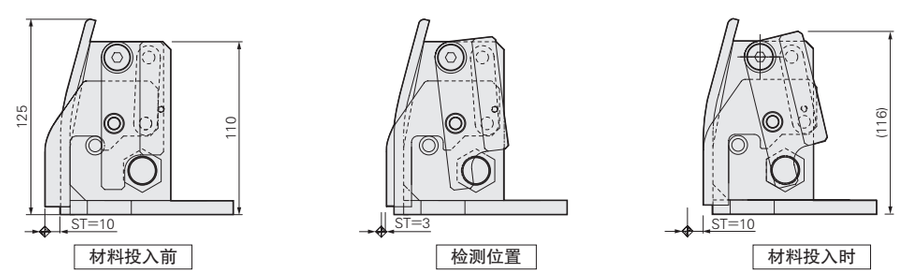

ST=5

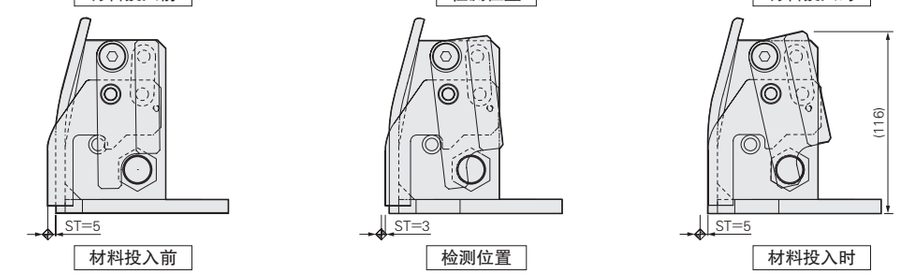

※检测开始行程约3mm，可以减少因板材的偏差导致的检测错误。

目录使用方法 P.37
交易指南 P.1704
请通过MISUMI官方网站询价 https://cn.misumi-ec.com
有关产品订购、技术咨询，请联系 TEL: 021-6710-8701 FAX: 021-6710-8687