切边、翻边用悬吊式斜楔组件

－MEFTT65－

行程关系图 P.1245

MEFTT65

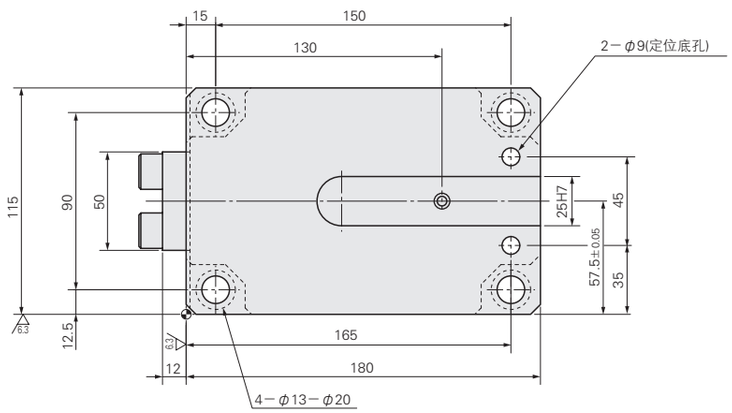

■后方拔出空间

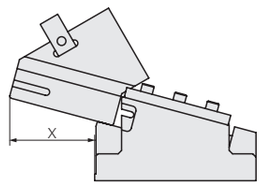

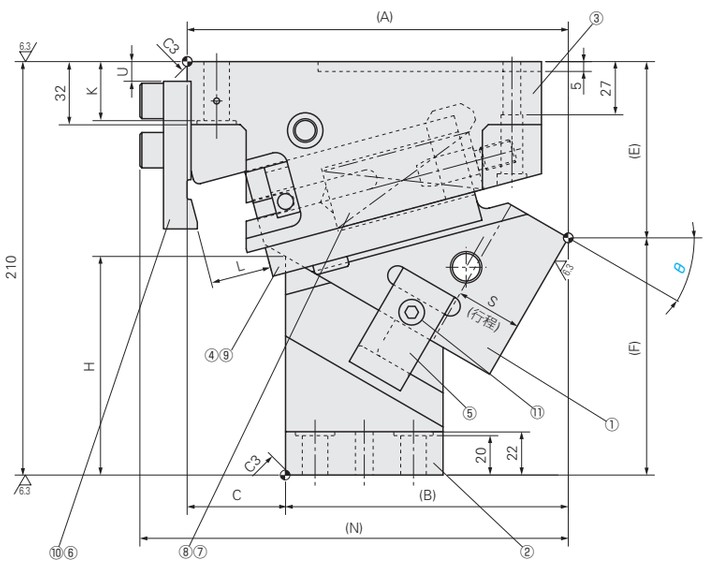

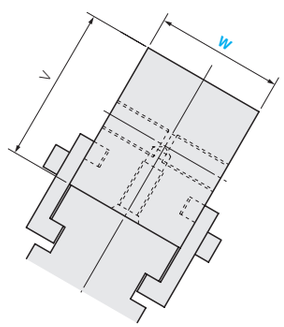

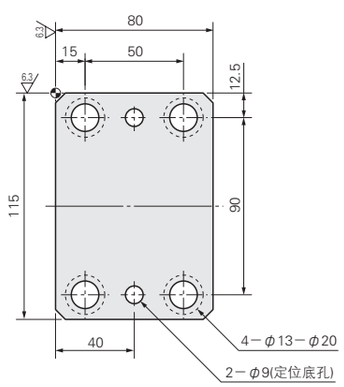

■斜楔行程关系图 P.1245
■构成零件表 P.1247

W	θ	A	B	C	E	F	H	K	L	N	V	U	X
65	00	185.94	110.94	75	56.57	153.43	73.4	30	38	209.94	80	55	52
	05	193.01	123.01	70			73.9			217.01	90		
	10	196.8	126.8		67.58	142.42	83.5			220.8	80	40	61
	15	203.77	136.77	67	68.81	141.19	84.7			227.77	90		
	20	198.1	138.1	60	74.31	135.69	100.8		35	222.1	80	10	71
	25	204.75	149.75	55	76.73	133.27	103.8			228.75	90		
	30	193.63	143.63	50	89.52	120.48	111		30	217.63	80		79
	35	199.76	154.76	45	93.06	116.94	105			223.76	90		
	40	188.72	148.72	40	99.62	110.38	120	25	33	212.72	80	15	
	45	194.13	160.13	34	104.16	105.84	115			218.13	90		
	50	190	160	30	110	100	130	18	35	214		10	77
	55		170	20	115	95			25		100		87
	60												
	65		190	0	130	80			20		110		92
	70												

行程 S	加工力KN(tonf) 标准加工力	加工力KN(tonf) 极限加工力	弹簧力N(kgf) 初压	弹簧力N(kgf) 下死点前5mm	弹簧力N(kgf) 终压	总重量 kg	Catalog No.	W	θ
26.9	19.6(2.0)	39.2(4.0)	166(16.9)	898(91.6)	1067(108.8)	19.5	MEFTT	65	00
27.0			237(24.2)	972(99.1)	1138(116.0)	19.8			05
31.6				995(101.5)		19.3			10
32.2				998(101.7)		19.6			15
33.8			308(31.4)	1014(103.4)		18.1			20
35.0				1019(103.9)		18.4			25
33.5	23.5(2.4)	47.1(4.8)	427(43.5)	1031(105.1)		17.7			30
35.4				1038(105.9)		18.0			35
42.9			356(36.3)	1048(106.8)		16.9			40
46.5				1055(107.5)		17.1			45
54.5	29.4(3.0)	58.8(6.0)	308(31.4)	1062(108.3)		16.8			50
43.6			297(30.3)	953(97.2)	1040(106.0)	17.8			55
50.0				965(98.4)		17.3			60
47.3				829(84.5)	891(90.9)	18.5			65
58.5				841(85.7)		18.4			70

Order 订货范例

Catalog No.	W	－	θ
MEFTT	65	－	40

Delivery 交货期

• 红字规格 库存品

• 左述以外 另 询交货期

隔日上海・广州发货 P.41

数量≥5时，请另询交货期。

Price 价格

询价联系方式：
WOS: https://www.misumi-ec.com/cn/ P.57
TEL: 021-6710-8701 / FAX: 021-6710-8984 P.1663

Alterations 追加工

Catalog No.	W	－	θ	－	(HK・DK…etc.)
MEFTT	65	－	15	－	HDK10

Alterations	Code	Spec.
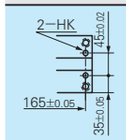	HK	底座定位销孔精加工 仅可指定10、12、13 φ9(底孔) ⇨ φ10H7、φ12H7或φ13H7
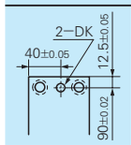	DK	驱动块定位销孔精加工 仅可指定10、12、13 φ9(底孔) ⇨ φ10H7、φ12H7或φ13H7

Alterations	Code	Spec.
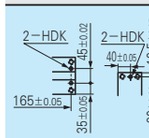	HDK	底座、驱动块定位销孔精加工 仅可指定10、12、13 φ9(底孔) ⇨ φ10H7、φ12H7或φ13H7
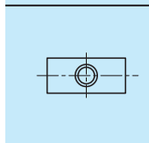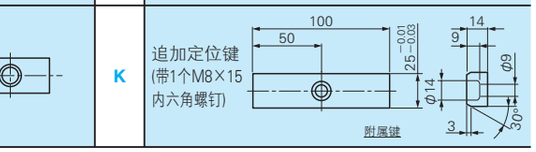	K	追加定位键 (带1个M8×15内六角螺钉)