标准型下置式斜楔组件 －定位预孔/定位精加工孔－

－MEDC52・MEDCA52－

行程关系图 P.1333

交货期短缩

－定位预孔－
MEDC52

－定位精加工孔－
MEDCA52

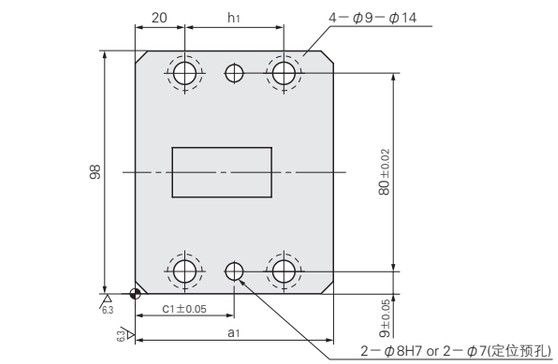

■后方拔出空间

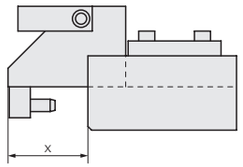

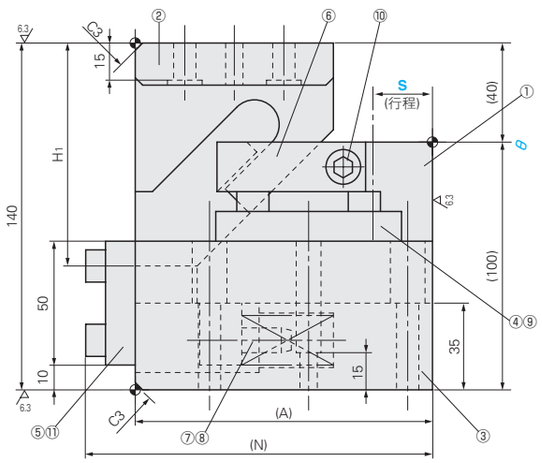

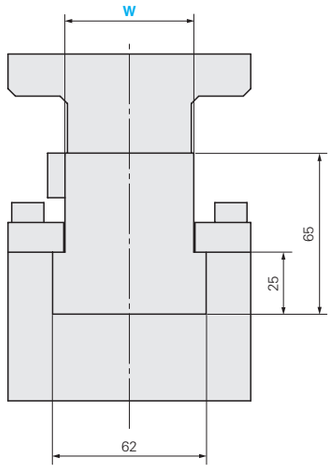

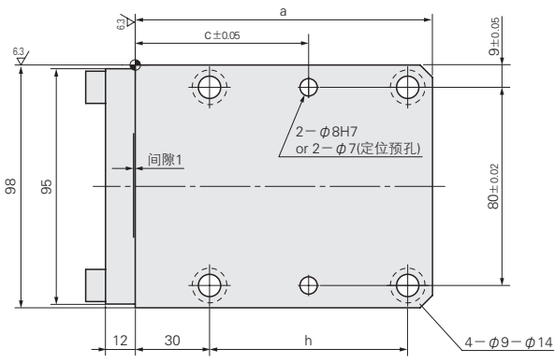

■斜楔行程关系图 P.1333
■构成零件表 P.1335

W	θ	S	A	H_1	N	a	a_1	c	c_1	h	h_1	x
52	00	25	120	90	140	120	80	70	40	80	40	68
		40	135	100	155	135	90	80	45	95	50	58
		60	180	120	200	180	110	55	55	140	70	60

加工力KN (tonf)		弹簧力N (kgf)			总重量 kg	Catalog No.	W	θ	行程 S
标准加工力	极限加工力	初压	下死点前5mm	终压					
14.7 (1.5)	29.4 (3.0)	144 (14.7)	504 (51.4)	594 (60.6)	8.0	－定位预孔－ MEDC －定位精加工孔－ MEDCA	52	00	25
		101 (10.3)	542 (55.2)	605 (61.7)	8.0				40
		109 (11.1)	571 (58.2)	613 (62.5)	14.0				60

Order 订货范例

Catalog No.	W	－	θ	－	S
MEDCA	52	－	00	－	40

Delivery 交货期

• 右述以外
库存品
隔日上海・广州发货 P.41
数量≥5时，请另询交货期。

• MEDC52－00－60
22 天发货
上海・广州发货

Price 价格

询价联系方式：
WOS: https://www.misumi-ec.com/cn/ P.57
TEL: 021-6710-8701 / FAX: 021-6710-8984 P.1663

有关产品订购的咨询
TEL: 021-6710-8701 FAX: 021-6710-8687
有关技术方面的咨询
TEL: 021-6391-2233 FAX: 021-6391-7360