切边、翻边用悬吊式斜楔组件 －V形导向－

－MEVTN100－

行程关系图 P.1255

MEVTN100（θ＝00－70）

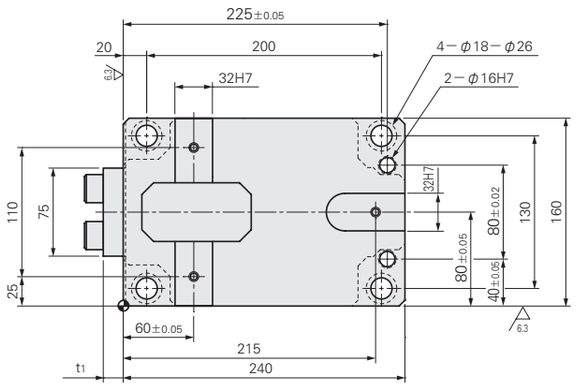

■后方拔出空间

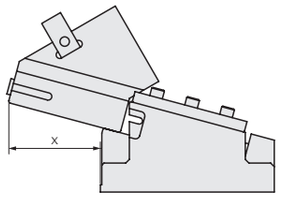

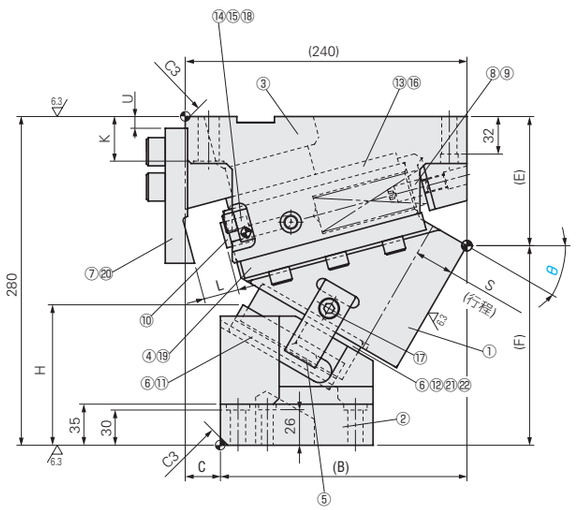

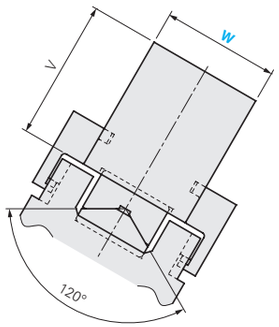

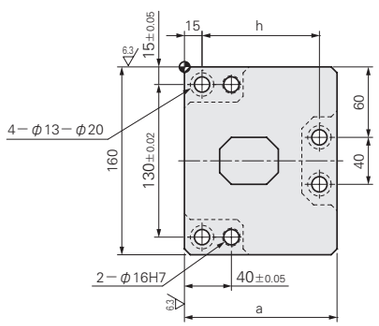

■斜楔行程关系图 P.1255
■构成零件表 P.1257

W	θ	B	C	E	F	H	K	L	U	V	a	h	t1	x
100	00	160	80	85	195	90	38	40	55	100	140	110	17	83
	10	180	60	90	190	100			35					96
	20	190	50	110	170	109.5		32	15				18	116
	30	210	30			120		30	10	120	130	100	17	127
	40			115	165	145.3					120	90		130
	50	230	10	120	160	153.6	25		0	140			16	132
	60	240	0	145	135	168.1					110	80		142
	70					179.3		20						132

行程 S	加工力KN (tonf) 标准加工力	加工力KN (tonf) 极限加工力	弹簧力N (kgf) 初压	弹簧力N (kgf) 下死点前5mm	弹簧力N (kgf) 终压	总重量 kg	Catalog No.	W	θ
28.3	44.1 (4.5)	88.3 (9.0)	315(32.1)	2388(243.5)	2835(289.1)	49.4	MEVTN	100	00
33.3				2457(250.5)		47.3			10
30.9			221(22.5)	2193(223.7)	2576(262.7)	47.2			20
33.5			176(18.0)	2426(247.3)	2822(287.8)	46.5			30
39.0				2487(253.6)		47.8			40
46.7				2540(259.0)		43.6			50
60.0				2602(265.3)		44.9			60
58.5			552(56.3)	2572(262.3)	2760(281.4)	44.2			70

Order 订货范例

Catalog No.	W	－	θ
MEVTN	100	－	30

Delivery 交货期

另 询交货期

Price 价格

询价联系方式：
WOS: https://www.misumi-ec.com/cn/ P.57
TEL: 021-6710-8701 / FAX: 021-6710-8984 P.1663

Alterations 追加工

Catalog No.	W	－	θ	－	(K・KA)
MEVTN	100	－	10	－	K

另 询交货期

Alterations	Code	Spec.
	K	追加定位键(3个) (带3个M8×15内六角螺钉) 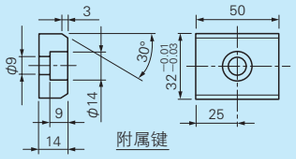 附属键
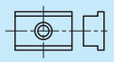	KA	追加台阶型定位键(3个) (带3个M8×15内六角螺钉) 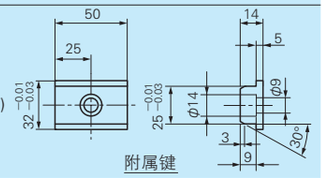 附属键

有关产品订购的咨询
TEL: 021-6710-8701 FAX: 021-6710-8687

有关技术方面的咨询
TEL: 021-6391-2233 FAX: 021-6391-7360