标准型下置式斜楔组件 －定位预孔/定位精加工孔－

－MEDC150・MEDCA150－

行程关系图 P.1333

交货期短缩

－定位预孔－
MEDC150（θ＝00）

－定位精加工孔－
MEDCA150（θ＝00）

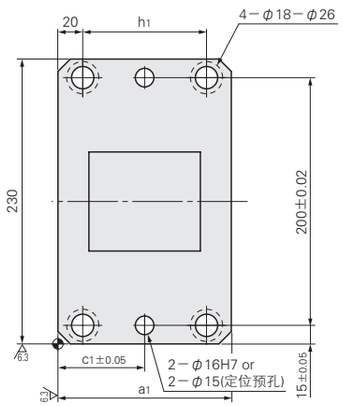

■后方拔出空间

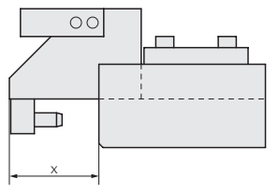

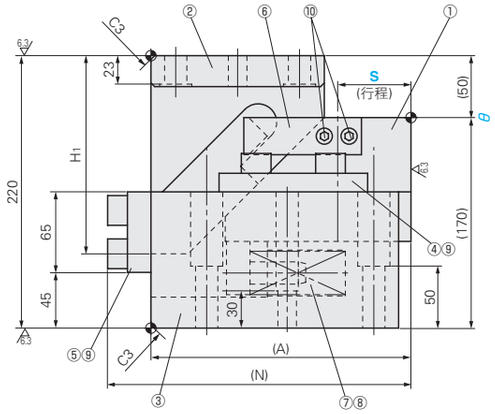

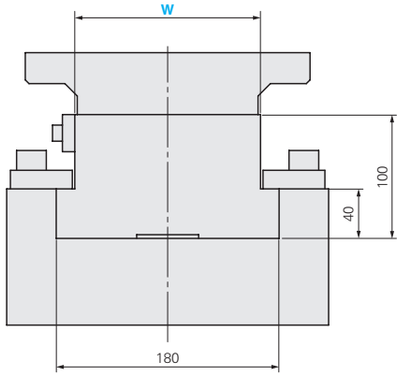

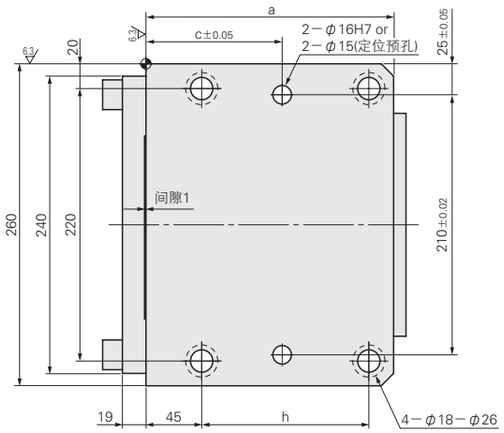

■斜楔行程关系图 P.1333
■构成零件表 P.1335

W	θ	S	A	H1	N	a	a_1	c	c_1	h	h_1	x
150	00	40	190	140	225	190	120	105	60	125	80	108
		60	210	160	245	200	140	110	70	135	100	100

加工力KN(tonf)		弹簧力N(kgf)			总重量 kg	Catalog No.	W	θ	行程 S
标准加工力	极限加工力	初压	下死点前5mm	终压					
58.8 (6.0)	88.3 (9.0)	307 (31.3)	1651 (168.4)	1843 (188.0)	63.0	－定位预孔－ MEDC －定位精加工孔－ MEDCA	150	00	40
		333 (33.9)	1741 (177.5)	1869 (190.6)	69.0				60

Order 订货范例

Catalog No.	W	－	θ	－	S
MEDCA	150	－	00	－	60

Delivery 交货期

库 存 品

隔日上海・广州发货 P.41

数量≥5时，请另询交货期。

Price 价格

询价联系方式：
WOS: https://www.misumi-ec.com/cn/ P.57
TEL: 021-6710-8701 / FAX: 021-6710-8984 P.1663

有关产品订购的咨询
TEL: 021-6710-8701 FAX: 021-6710-8687

有关技术方面的咨询
TEL: 021-6391-2233 FAX: 021-6391-7360