ピアス用スタンダード吊りカムユニット

冲孔用标准型悬吊式斜楔组件

—MEVN150—

行程关系图 P.1177

MEVN150—70

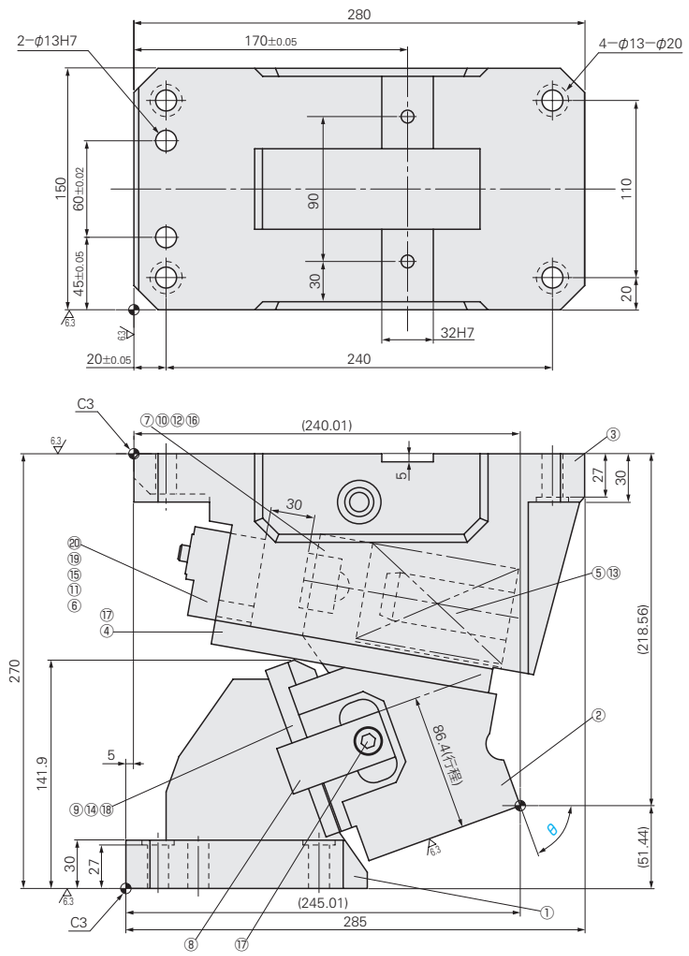

■后方拔出空间

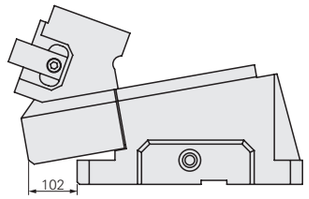

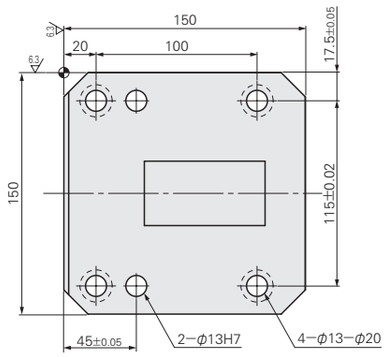

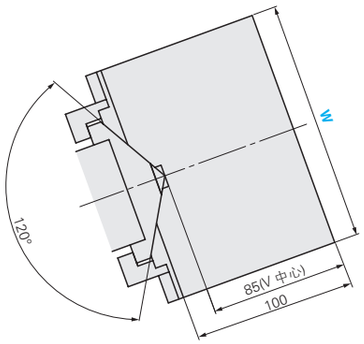

■斜楔行程关系图 P.1177
■构成零件表 P.1179

行程 S	加工力KN(tonf)		弹簧力N(kgf)			总重量 kg	Catalog No.	W	θ
	标准加工力	极限加工力	初压	下死点前5mm	终压				
86.4	88.3 (9.0)	132.4 (13.5)	2226 (227.0)	4476 (456.4)	4611 (470.2)	43.5	MEVN	150	70

Order 订货范例

Catalog No.	W	—	θ
MEVN	150	—	70

Delivery 交货期

库 存 品

隔日上海・广州发货 P.41

数量≥5时，请另询交货期。

Price 价格

询价联系方式：

WOS: https://www.misumi-ec.com/cn/ P.57

TEL: 021-6710-8701 / FAX: 021-6710-8984 P.1663

Alterations 追加工

Catalog No.	W	—	θ	—	(N・K…etc.)
MEVN	150	—	70	—	TK

另 询交货期
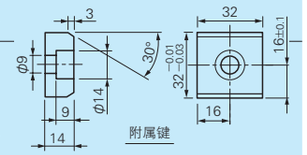
Alterations	Code	Spec.
φ12H7 或 φ16H7	N12	变更定位销孔径　φ13H7 ⇨ φ12H7
	N16	变更定位销孔径　φ13H7 ⇨ φ16H7
	K	追加定位键(2个) (带2个M8×15内六角螺钉)
	TK	T型键槽加工 追加定位键(6个) (带6个M8×15内六角螺钉)
挡板 螺栓 螺母 轴环	S	附带下死点固定用轴环、螺钉、螺母