MiSUMi 經濟型 平鉸鏈 鋁合金 重荷重 錐孔型

代表型號：C−HHDL5

125 元/個 2個起訂 — 最低為標準品 **28**折

75 元/個 20個起 — 大訂單再享 **6**折

數量	折扣	出貨日
2～19	−	1日
20～100	6折	1日

若超過以上訂購數量，交期另外洽詢。實際出貨日與價格以「訂購」時報價單中的內容為準。

CAD 2D 3D

Type	材質 本體	材質 襯套	表面處理 本體
C−HHDL	鋁合金 (A6063−T5)	不鏽鋼	原色陽極處理
C−HHBDL			黑色陽極處理

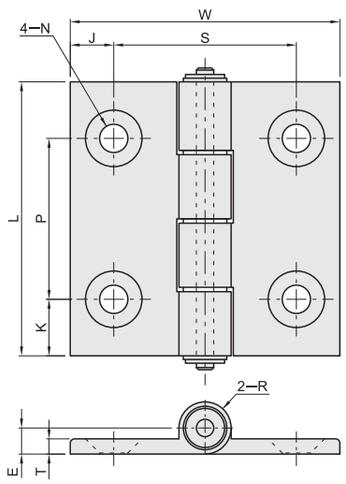

型式 ❶Type	型式 ❷No.	長度 L	寬度 W	K	P	J	S	N 貫穿孔	N 沉頭孔	T	E	R	*容許荷重 kg	*容許荷重 N	重量 g
C−HHDL (原色陽極處理) C−HHBDL (黑色陽極處理)	5	47	35.4	11	25	7.2	21	5.5	11	3.5	5.5	5	20	196	28
	6		48	8.5	30	8	32	6.5	13		6	5.5			34
	8	63	62	13	37	10	42								56
	8−45		80	10	43	16.5	47			4.5			30	294	78

*容許荷重是使用2個時的數值。

Order 訂購範例 請依照選定步驟❶～❷選擇型式和數值後再行訂購。
型式（❶Type・❷No.）
C−HHDL5

型號生成方法
方法1 Type MiSUMi官網搜尋 C−HHDL 於網頁搜尋生成訂購型號
方法2 關鍵字 步驟1▸ MiSUMi官網搜尋 鉸鏈 重荷重 於網頁搜尋生成訂購型號 步驟2▸ 經濟型品牌選定 MiSUMi 經濟型

MiSUMi 經濟型 隱藏式鉸鏈 不鏽鋼/鋼 圓孔型

新商品 NEW

代表型號：E−HNG90−S

32 元/個 4個起訂

數量	折扣	出貨日
4～200	−	5日

若超過以上訂購數量，交期另外洽詢。實際出貨日與價格以「訂購」時報價單中的內容為準。

CAD 2D 3D

型式	材質	表面處理
E−HNS90	不鏽鋼(SUS304)	−
E−HNG90−B	鋼(SPCC)	烤漆(黑)
E−HNG90−S		鍍鋅

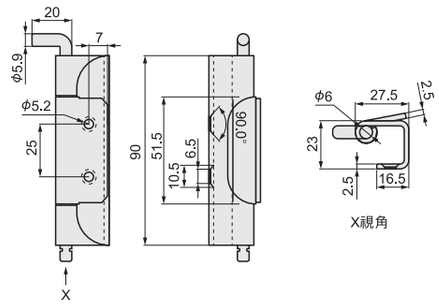

型式	徑向荷重(kg)	軸向荷重(kg)	重量(g)
E−HNS90	51	100	138
E−HNG90−B			
E−HNG90−S			

Order 訂購範例
型式
E−HNG90−S

MiSUMi 經濟型 隱藏式鉸鏈 不鏽鋼/鋼 圓孔/長圓孔型

新商品 NEW

代表型號：E−HHG90−S

31 元/個 4個起訂

數量	折扣	出貨日
4～200	−	5日

若超過以上訂購數量，交期另外洽詢。實際出貨日與價格以「訂購」時報價單中的內容為準。

CAD 2D 3D

型式	材質	表面處理
E−HHS90	不鏽鋼(SUS304)	−
E−HHG90−B	鋼(SPCC)	烤漆(黑)
E−HHG90−S		鍍鋅

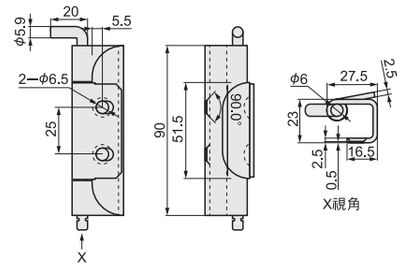

型式	徑向荷重(kg)	軸向荷重(kg)	重量(g)
E−HHS90	51	100	138
E−HHG90−B			
E−HHG90−S			

Order 訂購範例
型式
E−HHG90−S

型號生成方法
方法1 Type MiSUMi官網搜尋 E−HHS 於網頁搜尋生成訂購型號
方法2 關鍵字 步驟1▸ MiSUMi官網搜尋 隱藏式鉸鏈 於網頁搜尋生成訂購型號 步驟2▸ 經濟型品牌選定 MiSUMi 經濟型