STOP PLATE SETS FOR TRAPEZOIDAL SCREW THREADS

30度梯形螺桿止迴組合品

—軸承型/圓法蘭型—

新刊載 橘色文字表示

庫存品 隔日出貨

■**特長**：軸承與止迴功能合為一體，適用於節省空間的設計。

Order 訂購範例

型式(Type・d/D)

MTQDB12

■止迴組合品
法蘭型・軸承型

Type	M材質	S表面處理	使用軸承
MTQDB	SS400	染黑處理	徑向軸承
MTQDM		鍍無電解鎳	

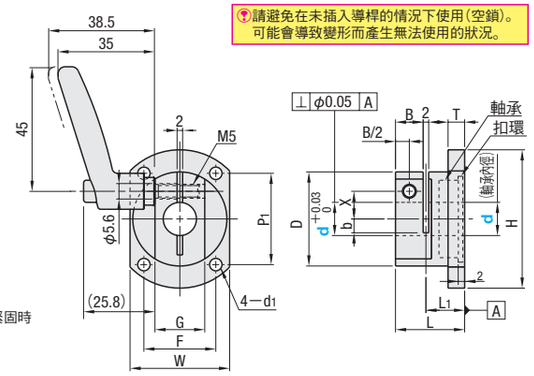

請避免在未插入導桿的情況下使用(空鎖)。可能會導致變形而產生無法使用的狀況。

一邊拉著把手一邊轉動的話，可以自由改變緊固時把手停留的角度。

固定把手：CLDM5 P.2499

徑向軸承：JIS B 15140級

型式 Type	d	L	L1	D	H	T	B	d1	X	b	W	P1	F	G	固定把手	軸承 軸承型式
MTQDB MTQDM	10	25	14	30	48	5	10	4.5	9	4	32	33	23	16	CLDM5—16—M	6900ZZ
	12	25	14	32	50	6	10	4.5	10	5	34	35	25	18	CLDM5—16—M	6901ZZ
	15	28	17	35	56	6	10	5.5	11.5	6	37	37	27	21	CLDM5—20—M	6902ZZ
	20	28	17	40	64	8	10	6.6	14	8	42	43	30	27	CLDM5—25—M	6804ZZ

■止迴組合品
圓法蘭型

Type	M材質	S表面處理	A附屬品
MTQAB	SS400	染黑處理	固定把手
MTQAM		鍍無電解鎳	

請避免在未插入導桿的情況下使用(空鎖)。可能會導致變形而產生無法使用的狀況。

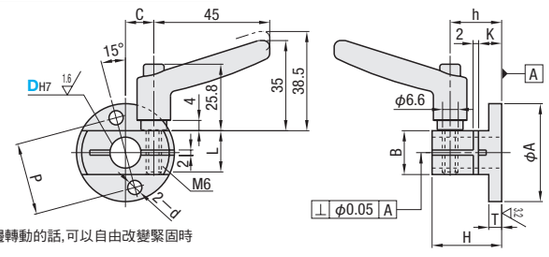

一邊拉著把手一邊轉動的話，可以自由改變緊固時把手停留的角度。

型式 Type	DH7		A	B	C	H	h	P	d	T	L	K	固定把手
MTQAB MTQAM	8	+0.015 0	32	13	9	24	18	23	4.5	4	12	9	CLDM6—12—M
	10		36	15	10	25	18	26	4.5	4	16	9	CLDM6—16—M
	12	+0.018 0	38	17	11	27	20	28	5.5	5	16	11	CLDM6—16—M
	15		41	21	12	29	21	32	5.5	6	20	12	CLDM6—20—M
	20	+0.021 0	50	26	15	34	25	39	6.6	8	25	16	CLDM6—25—M

DH7公差為開縫加工前的公差。固定把手請參照 P.2499

Delivery 出貨日

●MTQDB(d=10・12)
MTQAM(D=8・20)

庫存品 隔日出貨 P.5

當日出貨 僅適用於當日PM4:00前提出申請之訂單。

●上述以外

3 日出貨

數量區分	標準訂購 少量	特殊訂購 大量
數量	1～20	21～
出貨日	一般	交期另估

超過表中最大數量時交期另估。P.5
超過標準訂購少量時，不適用快件。

Example 使用範例

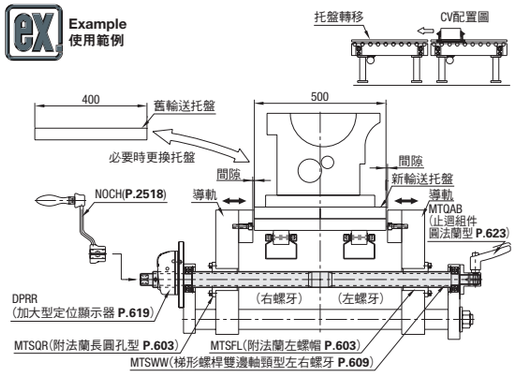

STOP PLATE SETS FOR TRAPEZOIDAL SCREW THREADS

30度梯形螺桿止迴組合品

—雙螺栓型/面接點型—

新刊載 橘色文字表示

Order 訂購範例

型式(❶Type・❷D) — ❸P

(雙螺栓型) MTSWB15
(面接點型) MTSBB8 — 30

■止迴組合品
雙螺栓型

Type 橫向固定雙螺栓型	Type 縱向固定雙螺栓型	M材質	S表面處理	A附屬品
MTSWB	MTTBB	SS400	染黑處理	固定把手
MTSWM	MTTBM		鍍無電解鎳	

請避免在未插入導桿的情況下使用(空鎖)。可能會導致變形而產生無法使用的狀況。

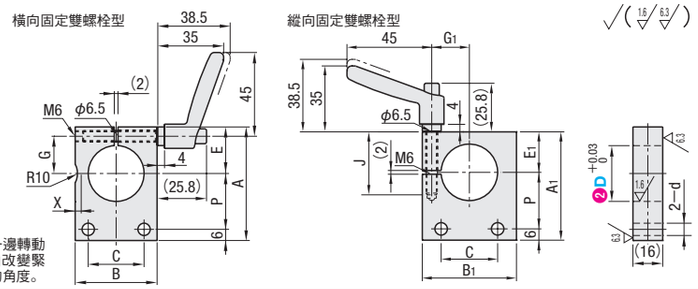

一邊拉著把手一邊轉動的話，可以自由改變緊固時把手停留的角度。

型式 ❶Type	❷D		P	橫向固定雙螺栓型 A	B	C	E	G	X	縱向固定雙螺栓型 A1	B1	C	E1	G1	J	d	橫向固定雙螺栓型 使用把手	縱向固定雙螺栓型 使用把手
橫向固定雙螺栓型 MTSWB MTSWM	8	+0.03 0	20	43	25	14	17	12	5	33	32	14	7	11	16	5.5	CLDM6—25—M	CLDM6—16—M
	10								4	34			8		20	6.5		CLDM6—20—M
	12								3	35			9					
	15			44	32	20	18	13	4.7	37	38	20	11	13			CLDM6—32—M	
縱向固定雙螺栓型 MTTBB MTTBM	20		30	56	38	26	20	15	4.6	50	44	26	14	15	25			CLDM6—25—M
	25			59		28	23	18	1.3	54	50	28	18	18	32			CLDM6—32—M
	30			61	44	30	25	20	1.2	57		30	21	20			CLDM6—40—M	

固定把手請參照 P.2499

■止迴組合品
面接點型

Type	M材質	S表面處理	A附屬品
MTSBB	SS400	染黑處理	固定把手
MTSBM		鍍無電解鎳	

一邊拉著把手一邊轉動的話，可以自由改變緊固時把手停留的角度。

請避免在未插入導桿的情況下使用(空鎖)。可能會導致變形而產生無法使用的狀況。

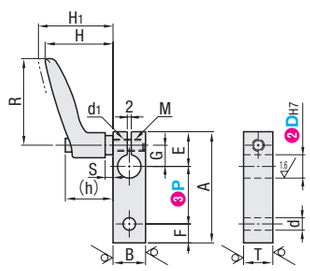

型式 ❶Type	❷DH7		❸P	A	B	d	E	F	G	T	d1	M	H	H1	R	(h)	S	使用把手
面接點型 MTSBB MTSBM	8	+0.015 0	20 30 40	9	12	6.5	16	10	9	16	6.5	M6	35	38.5	45	25.8	4	CLDM6—12—M
	10			P+26														CLDM6—16—M
				P+27	16		17		10									
	12	+0.018 0	30 40 50	P+28			18		11									
	15			P+29	22		19		12									CLDM6—20—M
	17			P+30			20		13									
	20	+0.021 0		P+37	25	9.0	25	12	16	19	9.0	M8	45.5	49	63	32.3	7	CLDM8—25—M
	25			P+39	32		27		18									CLDM8—32—M
	30			P+42	38		30		21									
僅MTSBB有＊符號的尺寸	＊35	+0.025 0		P+44	44		32		23									CLDM8—40—M
	＊40			P+47			35		26									

DH7公差為開縫加工前的公差。固定把手請參照 P.2499

Delivery 出貨日

5 日出貨

快件A 第3日出貨 P.6

數量區分	標準訂購 少量	特殊訂購 大量
數量	1～20	21～
出貨日	一般	交期另估

超過表中最大數量時交期另估。P.5
超過標準訂購少量時，不適用快件。

Example 使用範例

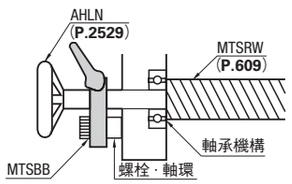

軸承組件請參閱P.599・601。
實現標準化，可減少設計時間。