SUPPORT UNITS FIXED SIDE -SQUARE HOUSING TYPE · COMPACT TYPE-

螺桿支撐座 固定側・方型<便利性>

—精巧型—

新刊載 橘色文字表示

庫存品 隔日出貨

與既有的螺桿支撐座相比，由於高度方向・寬度方向等都已精巧化，容易做節省空間的設計，最適合小型裝置。

Order 訂購範例 型式(Type・No.) BSQ8

■固定側精巧型

RoHS10

Type	M材質		S表面處理
	①③	⑤⑥	①③⑤⑥
BSQ	S45C	SS400	染黑處理
BSQM			鍍無電解鎳

如對防鏽有要求，請優先選擇鍍無電解鎳表面處理的產品。
表面處理和防鏽方法請參照 P.3048～3050。
尺寸最精巧的型式。

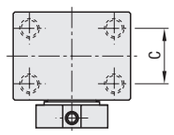

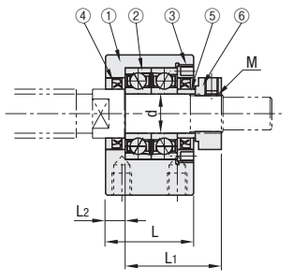

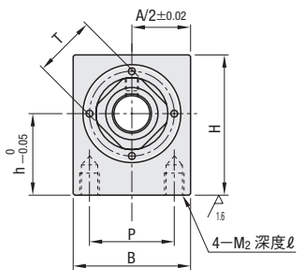

■構成零件

編號	零件名稱	數量
①	軸承襯套座	1
②	日系0級角接觸軸承※	1組
③	護蓋	1
④	油封*	2
⑤	軸環	2
⑥	緊固螺帽(附套件)	1

①②③④是一體的,請不要將其分解。
d=8有1個④油封。
※No.8使用5級角接觸軸承。
*No.10S的油封內徑比既有商品小。
與MISUMI的滾珠螺桿一起使用時，附屬軸環會多一個。

型式 Type	No.	d	L	L1	L2	B	H	h	P	M2	ℓ	C	M (細螺紋)	T	油封適用軸徑	出貨日 BSQ	出貨日 BSQM
BSQ BSQM	8	8	23	26	4	32	32	17	23	5	6	14	M8×1.0	14	11.5	庫存品	3日
	10S	10	27	29.5	6	36	43	25	26	6	10	17	M10×1.0	17	12	3日	
	10														14		
	12	12	27	29.5	6	36	43	25	26	6		17	M12×1.0	19	15		
	15	15	29	38	5	46	52	30	34	6	12	19	M15×1.0	22	20		

庫存品…隔日出貨 P.5（當日出貨 僅適用於當日PM4:00前提出申請之訂單。）

Delivery 出貨日

數量區分	標準訂購 少量	特殊訂購 大量
數 量	1～10	11～
出貨日	一般	交期另估

超過表中最大數量時交期另估。 P.5

MiSUMi e-Catalog ▸▸▸ 2D・3D CAD資料齊全 http://tw.misumi-ec.com 台灣三住 搜尋

SUPPORT UNITS SUPPORT SIDE -SQUARE HOUSING TYPE · COMPACT TYPE-

螺桿支撐座 支撐側・方型<便利性>

—精巧型—

新刊載 橘色文字表示

與固定側同尺寸，高度方向・寬度方向等都已精巧化。請與固定側一同使用。

Order 訂購範例 型式(Type・No.) BUQ8

■支撐側精巧型

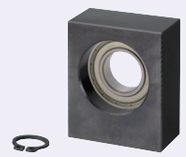

RoHS10

Type	M材質	S表面處理
BUQ	S45C	染黑處理
BUQM		鍍無電解鎳

如對防鏽有要求，請優先選擇鍍無電解鎳表面處理的產品。
表面處理和防鏽方法請參照 P.3048～3050。

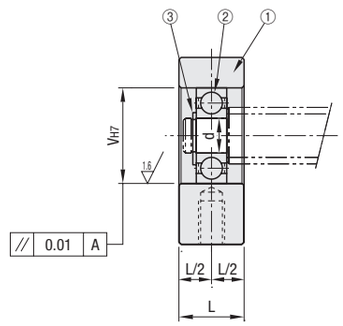

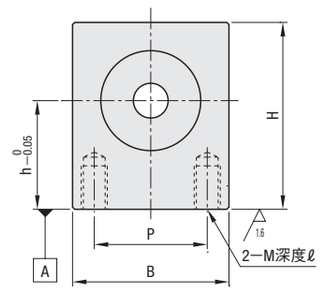

■構成零件

編號	零件名稱	數量
①	襯套座	1
②	日系徑向軸承	1
③	扣環*	1

*BUQM的③扣環為不鏽鋼型。

型式 Type	No.	d	L	B	H	h	P	V	M	ℓ	軸承型式	使用扣環
BUQ BUQM	8	6	15	32	32	17	23	17	5	6	B606ZZ	STWN・S6
	10	8	20	36	43	25	26	22	6	10	B608ZZ	STWN・S8
	12	10						26		10	B6000ZZ	STWN・S10
	15	15		46	52	30	34	32		12	B6002ZZ	STWN・S15

Delivery 出貨日 3 日出貨

數量區分	標準訂購 少量	特殊訂購 大量
數 量	1～10	11～
出貨日	一般	交期另估

超過表中最大數量時交期另估。 P.5

MiSUMi e-Catalog ▸▸▸ 提供客戶指定尺寸之CAD檔案 http://tw.misumi-ec.com 台灣三住 搜尋