單軸致動器 LX30 標準/包覆型

請依照選定步驟❶～❹選擇型式和數值後再行訂購。

Order 訂購範例

❶型式	❷滑塊數	❸馬達附件	❹滑軌全長(L)	
LX3010C	B1	A3040	450	(標準潤滑油)
LX3010−MX	B1	A3040	450	(附潤滑油組件MX)

備有感應器組件。☞P.302

取得新式樣・新型專利

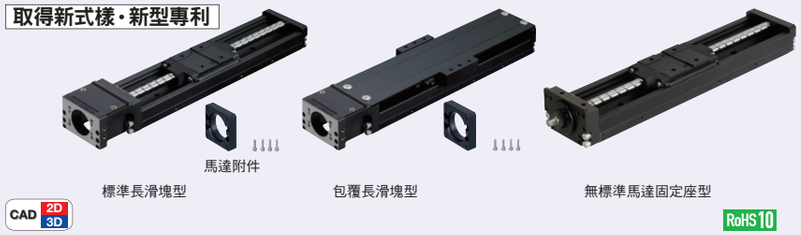

規格	
LX30	
標準/包覆	
螺桿徑(mm)	10
導程(mm)	5・10
精密度	高級・精密級

A附屬品

①馬達附件
M A5052　S 黑色陽極處理
②附件安裝螺絲4 pcs　M SUSXM7
❣無馬達固定座型沒有附屬品。

❣材質表請參照P.285。

CAD 2D 3D　RoHS10

型式	標準潤滑油		低發塵潤滑油		附潤滑組件MX(標準潤滑油)	
	高級	精密級	高級	精密級	高級	精密級
導程5	LX3005(C)	LX3005(C)P	LX3005(C)G	LX3005(C)PG	LX3005(C)−MX	LX3005(C)P−MX
導程10	LX3010(C)	LX3010(C)P	LX3010(C)G	LX3010(C)PG	LX3010(C)−MX	LX3010(C)P−MX

❣「C」為包覆型。　❣低發塵潤滑油資訊P.288　❣潤滑組件MX資訊P.280

標準短滑塊型

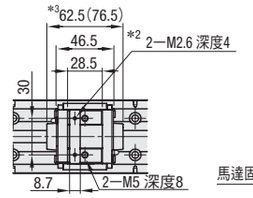

標準長滑塊型

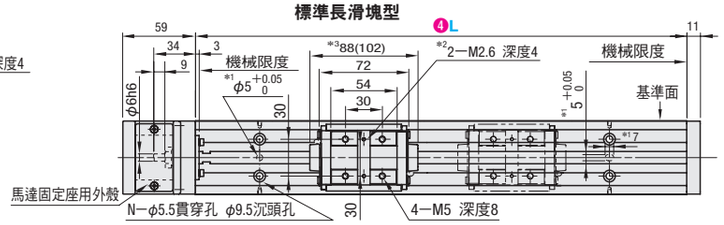

標準型

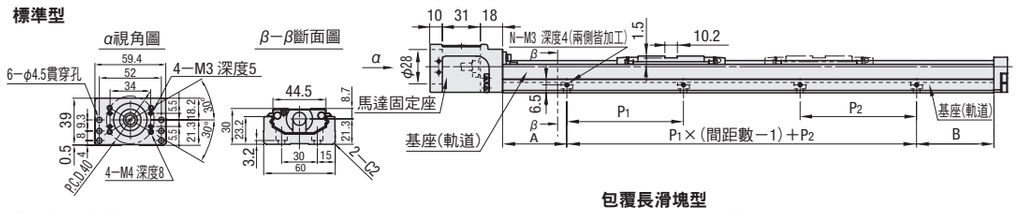

包覆短滑塊型

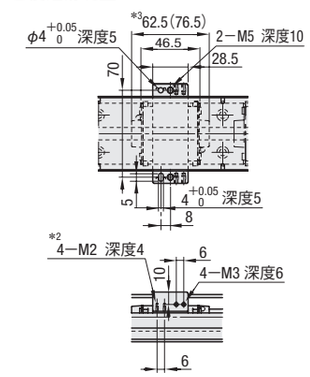

包覆長滑塊型

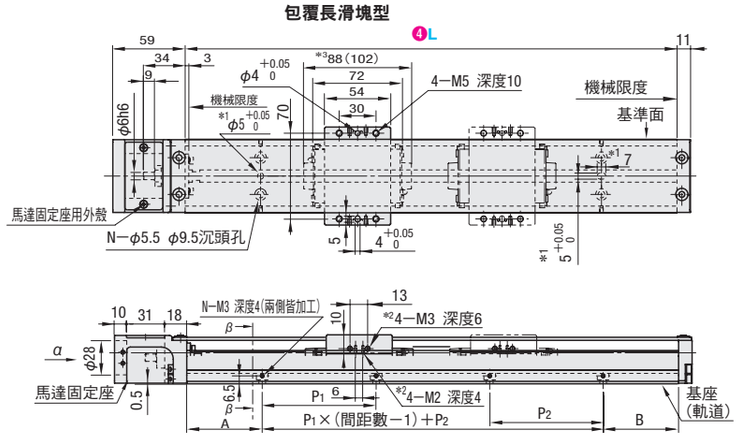

包覆型

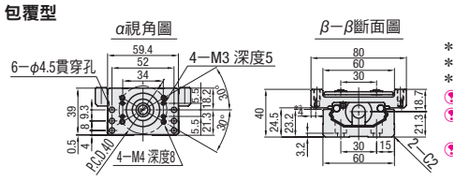

*1：定位孔(基座部加工)
*2：停止塊用安裝攻牙孔
*3：附潤滑組件MX為( )中的數值
❣雙滑塊的有效行程為密接時的值。
❣不建議做為折返型(P.307～P.310)使用，可能會因皮帶張力導致軸端破損。
❣雙滑塊型時，兩點鎖線的滑塊並未與滾珠螺桿接合。

無馬達固定座型

*安裝部詳細尺寸請參照P.301

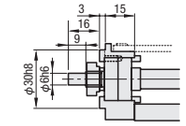

❶型式 高級	❶型式 *精密級	❷滑塊數	❸馬達附件	❹滑軌全長(L)	安裝孔尺寸 A	P1	P2	B	間距數	孔數(N)
(標準潤滑油) LX3005(C) LX3010(C)	(標準潤滑油) LX3005(C)P LX3010(C)P	長滑塊型 (1 pcs)B1 (2 pcs)B1 ❣B2時 L≧300 短滑塊型 (1 pcs)S1 (2 pcs)S2 *附潤滑組件MX僅可選擇B1/S1	(伺服馬達) A3038 A3040 E3040 (步進馬達) T3042 T3056.4 T3060 *(無附件) N (無馬達固定座) F	125	12.5	—	100	12.5	1	4
				150	25			25		
				200	50	100		50		
(低發塵潤滑油) LX3005(C)G LX3010(C)G	(低發塵潤滑油) LX3005(C)PG LX3010(C)PG			250			50		2	6
				300			100			
				350			50		3	8
				400			100			
(附潤滑組件MX・標準潤滑油) LX3005(C)−MX LX3010(C)−MX	(附潤滑組件MX・標準潤滑油) LX3005(C)P−MX LX3010(C)P−MX			450			50		4	10
				500			100			
				550			50		5	12
				600			100			

*精密級附有精密度保證書。　*「C」為包覆型。
*無附件者，未附馬達附件及安裝螺絲。

❣LX30□□(C)系列可於追加工指定感應器組合。
追加工詳細圖示 ☞P.302

■有效行程・總質量

滑軌全長(L)	*有效行程 無MX B1	B2	S1	S2	附MX B1	S1	總質量(kg) 標準 B1	B2	S1	S2	包覆 B1	B2	S1	S2
125	29	—	54.5	—	—	—	1.30	—	1.18	—	1.75	—	1.50	—
150	54	—	79.5	17	—	65.5	1.47	—	1.35	1.53	1.92	—	1.67	1.98
200	104	—	129.5	67	90	115.5	1.81	—	1.68	1.86	2.25	—	2	2.32
250	154	—	179.5	117	140	165.5	2.14	—	2.02	2.2	2.59	—	2.34	2.66
300	204	116	229.5	167	190	215.5	2.48	2.79	2.35	2.53	2.92	3.49	2.67	2.99
350	254	166	279.5	217	240	265.5	2.81	3.12	2.69	2.87	3.26	3.83	3.01	3.33
400	304	216	329.5	267	290	315.5	3.15	3.46	3.02	3.21	3.6	4.16	3.35	3.66
450	354	266	379.5	317	340	365.5	3.49	3.79	3.36	3.54	3.93	4.5	3.68	4
500	404	316	429.5	367	390	415.5	3.82	4.13	3.7	3.88	4.27	4.83	4.02	4.33
550	454	366	479.5	417	440	465.5	4.16	4.47	4.03	4.21	4.6	5.17	4.35	4.67
600	504	416	529.5	467	490	515.5	4.49	4.8	4.37	4.55	4.94	5.51	4.69	5.01

*有效行程為包含至兩端各預留2.5mm的尺寸、合計5mm的預留值。　❣附潤滑組件MX+0.011kg
*雙滑塊型的有效行程為密接時的值。

■伺服馬達適用表(請參照馬達附件尺寸圖P.301)

型式	法蘭尺寸	製造商名稱	馬達型號	瓦數	建議聯軸器
A3038	□38	Panasonic	MSMD5A	50W	SCXW21 (P.857) SCPW21 (P.853) CPDW19 (P.863)
			MSME5A		
			MSMD01*	100W	
			MSME01*		
A3040	□40	安川電機	SGMJV−A5	50W	
			SGM7A−A5A		
			SGMAV−A5		
			SGM7A−01A	100W	
			SGMJV−01		
			SGMAV−01		
		三菱電機	HG−MR053	50W	
			HF−MP053		
			HF−KP053		
			HG−MR13	100W	
			HF−MP13		
			HF−KP13		
		山洋電氣	Q1AA04003D	30W	
			Q1AA04005D	50W	
			Q1AA04010D	100W	
		OMRON	R88M−K05030	50W	
			R88M−K10030	100W	
		KEYENVE	MV−M05	50W	
			SV−M005		
			MV−M10	100W	
			SV−M010		
E3040	□40	❣SIEMENS	1FK7011−5	50W	CPDW25 (P.863)
			1FK7015−5	100W	

❣馬達型號・規格等有可能會變更。請向各製造商確認。
❣馬達・聯軸器亦可使用適用表以外的製品。請確認各安裝尺寸。
❣使用SIEMENS馬達時，往聯軸器的軸插入量，其單邊會縮短1.15mm。

■精密度基準

精密度基準	L≦400 高級	L≦400 精密級	L≧450 高級	L≧450 精密級
定位精密度(mm)	0.06	0.02	0.1	0.025
背隙(mm)	0.02	0.003	0.02	0.003
反覆定位精密度(mm)	±0.005	±0.003	±0.005	±0.003
移動平行度(mm)	0.025	0.01	0.035	0.015
起動矩(N・cm)	4			

❣最高移動速度請參照P.287。
❣慣性力矩請參照P.286。
❣精密度規格數值為安裝後的值。(並非安裝前的值)各數值請參照P.287

■步進馬達適用表(請參照馬達附件尺寸圖P.301)

型式	法蘭規格	製造商名稱	馬達型號	瓦數	建議聯軸器
T3042	□42	東方馬達	PK24*	2相	SCXW21 (P.857) SCPW21 (P.853) CPDW19 (P.863)
			RKS54*	5相	
			PK54		
			AS46	α step	
			ASC46		
			AR46		
T3056.4	□56.4		PK26*	2相	
			RKS56*	5相	
			PK56*		
T3060	□60		AS6*	α step	
			ASC66		
			AR66		

⊗東方馬達製齒輪式馬達不適用。

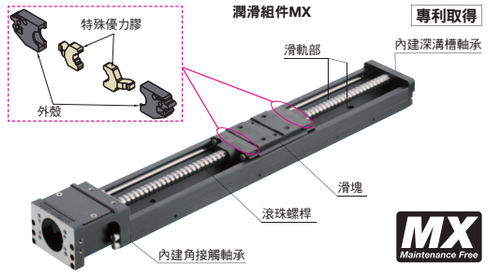

可長時間免保養。詳情請參照 P.280

Delivery 出貨日

●標準潤滑油 高級型式
(除無馬達固定座，馬達附件代碼F以外)
5 日出貨

●標準潤滑油 精密級型式
(除無馬達固定座，馬達附件代碼F以外)
7 日出貨

●左述以外
10 日出貨

數量區分	標準訂購 少量	大量	特殊訂購 大量
數量	1～2	3～14	15～
出貨日	一般	+8日	交期另估

❣超過表中最大數量時交期另估。☞P.5
❣標準潤滑油精密級(1滑塊)以外，數量在3以上時交期另估。

詢價 請依下列2種方式
24 WEB 系統　FAX
☞P.9 請電洽：02-2570-3766#0

MiSUMi e-Catalog ▸▸▸ 點擊3次即可立刻估價・訂購！
http://tw.misumi-ec.com 台灣三住 搜尋