小型切換閥

—按鈕型・肘節型・致動器組件型—

庫存品 隔日出貨

請依照選定步驟❶～❸選擇型式和數值後再行訂購。

Order 訂購範例

	型式(❶Type・❷No.)	—	❸選擇致動器
(按鈕型・肘節型)	MSHRP3		
(致動器組件型)	MSHBM4	—	A

■按鈕型

MSHRP(M5型)
MSHBP(Rc1/8型)

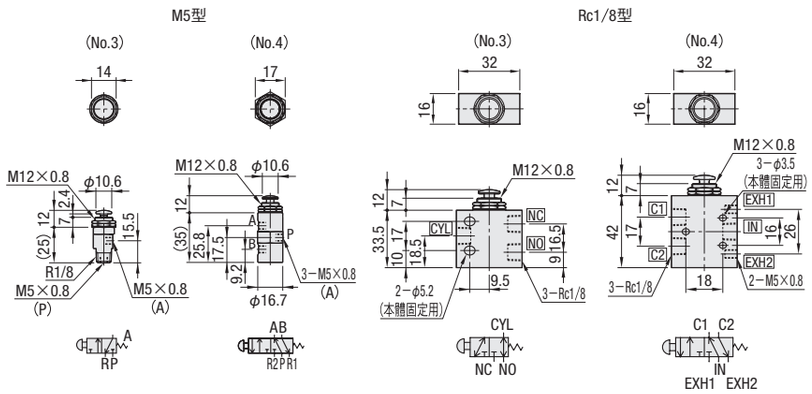

CAD 2D 3D　RoHS10

M 材質　本體：黃銅(表面處理：鍍無電解鎳)　按鈕：SUS303

按鈕位置為非保持型(彈簧復位型)。

型式 ❶Type	❷No.	方向	氣孔數	管連接口徑 IN・OUT	管連接口徑 EX	位置數	有效斷面積 (mm²)	質量(g)
MSHRP	3	3	3	M5	1.5	2	1.8	30
	4	4	5				1.9	60
MSHBP	3	3	3	Rc1/8	Rc1/8		4.5	130
	4	4	5		M5		5.5	160

■肘節型

MSHRT(M5型)
MSHBT(Rc1/8型)

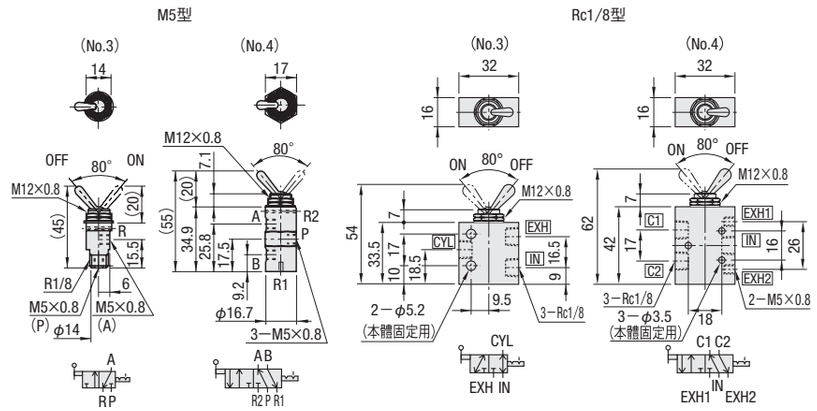

CAD 2D 3D　RoHS10

M 材質　本體：黃銅(表面處理：鍍無電解鎳)　肘節：SUM24

肘節位置為保持型。

肘節型與按鈕型的本體為同形狀・同尺寸。本體部的詳細尺寸請參照上列按鈕型(MSHRP・MSHBP)的圖面。

型式 ❶Type	❷No.	方向	氣孔數	管連接口徑 IN・OUT	管連接口徑 EX	位置數	有效斷面積 (mm²)	質量(g)
MSHRT	3	3	3	M5	1.5	2	1.8	30
	4	4	5				1.9	60
MSHBT	3	3	3	Rc1/8	Rc1/8		4.5	130
	4	4	5		M5		5.5	160

MiSUMi e-Catalog ▸▸▸ 提供客戶指定尺寸之CAD檔案 http://tw.misumi-ec.com 台灣三住 搜尋

■致動器組件型

CAD 2D 3D　RoHS10

MSHRM(M5型)
MSHBM(Rc1/8型)

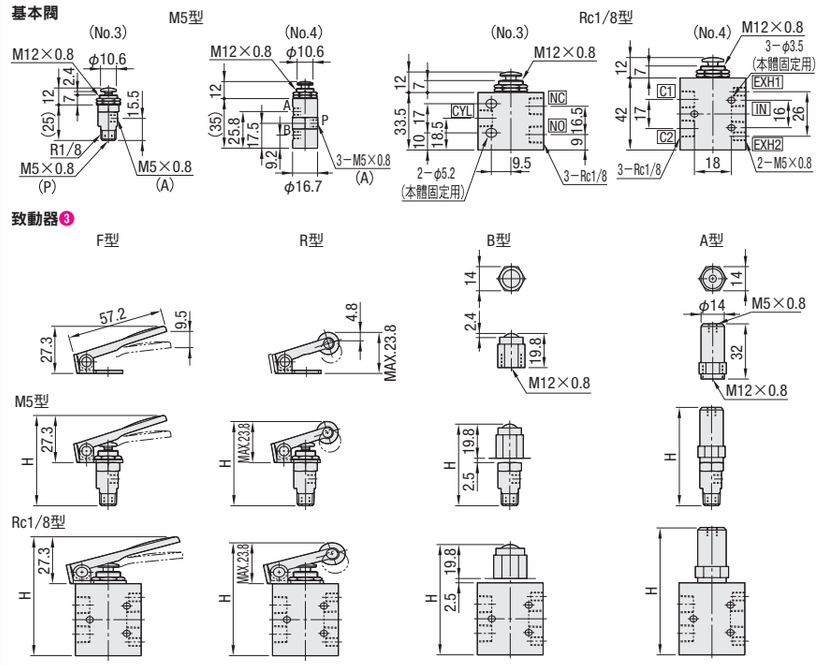

選擇B型時，致動器與基本閥之間請設置2.5mm左右的間隙。

M 材質　本體：黃銅(表面處理：鍍無電解鎳)　按鈕：SUS303

型式 ❶Type	❷No.	❸選擇致動器	方向	氣孔數	管連接口徑 IN・OUT	管連接口徑 EX	位置數	有效斷面積 (mm²)	H F型	H R型	H B型	H A型
MSHRM	3	F(指壓型)	3	3	M5	1.5	2	1.8	52.3	48.8	47.3	57
	4	R(滾輪型)	4	5				1.9	62.2	58.7	57.2	67
MSHBM	3	B(鋼珠型)	3	3	Rc1/8	Rc1/8		4.5	60.8	57.3	55.8	65.5
	4	A(空氣導引型)	4	5		M5		5.5	69.3	65.8	64.3	74

■在使用方便的小型切換閥上安裝各式各樣的致動器後，便可以選擇各種類的切換方式。

致動器		F型	R型	B型	A型
構造		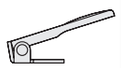			
質量		20g	15g	15g	28g
動作力	MSHRM	3N	4N	10N	0.3MPa
	MSHBM	7N	11N	23N	0.3MPa
特長		用手指的力量即可簡單的操作。	感應到往單方向移動的動力後切換開關。	感應到往360度方向移動的動力後切換開關。	感應到施加於導引上的壓縮空氣後切換開關。

致動器與基本閥出貨時為未安裝狀態。

Delivery 出貨日

●■ 色 型式
庫存品 隔日出貨 P.5
當日出貨 僅適用於當日PM4:00前提出申請之訂單。

●■ 色 型式
3 日出貨

數量區分	標準訂購 少量	特殊訂購 大量
數　量	1～10	11～
出貨日	一般	交期另估

超過表中最大數量時交期另估。
P.5

詢價 請依下列2種方式
24 WEB系統
FAX
P.9 請電洽：02-2570-3766#0

規格

使用流體	空氣
使用壓力範圍	0～0.9MPa
使用溫度範圍	5～60℃(不可結凍)

Example 使用範例

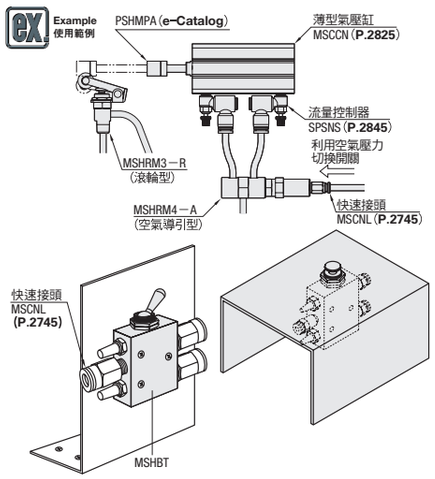

MiSUMi e-Catalog ▸▸▸ 自動生成訂購型號 http://tw.misumi-ec.com 台灣三住 搜尋