STANDS FOR DEVICE -SIDE FIXING COMPACT / STANDAED TYPE-
安裝用支撐座
—側面安裝精巧/標準型—

新刊載 橘色文字表示

■**特長**：將側面安裝標準型精巧化，設置面積平均減少36%。

Order 訂購範例 | 型式(Type · D) CCTFM30

■側面安裝精巧型
標準化加工品

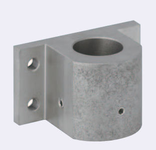

Type	M材質	S表面處理	A附屬品
CCTF	FC250	染黑處理或磷酸鹽皮膜	止迴螺絲
CCTFM		鍍無電解鎳	

如對防鏽有要求，請優先選擇鍍無電解鎳表面處理的產品。
表面處理和防鏽方法請參照 P.3048～3050。

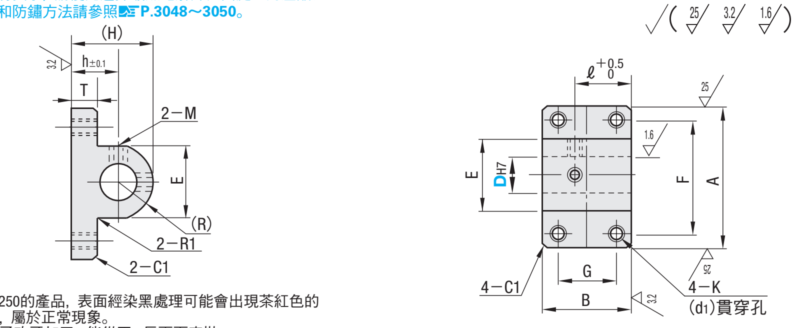

材質為FC250的產品，表面經染黑處理可能會出現茶紅色的個別情況，屬於正常現象。
安裝孔做了攻牙加工，能從正 · 反兩面安裝。

CAD 2D 3D RoHS10

型式 Type	DH7		A	B	F	G	E	(H)	T	ℓ	h	K (d1)	(R)	M
CCTF CCTFM	10	+0.015 0	45	30	33	15	23	26	9	18	13	M5 (4.3)	13	M4
	12	+0.018 0	48	33	35	18	25	28			14		14	
	15		55	35	40	20	28	31.5		20	16	M6 (5.2)	15.5	M5
	20	+0.021 0	65	40	50	22	36	40	9	25	20		20	M5
	25		80	48	60	25	44	49.5		30	25	M8 (6.8)	24.5	M6
	30		85		65		49	55			28		27	

Delivery 出貨日 3 日出貨

數量區分	標準訂購 少量	特殊訂購 大量
數量	1～30	31～
出貨日	一般	交期另估

超過表中最大數量時交期另估。 P.5

■**特長**：價格低廉，最適合設置於輸送線等處的側面支撐座。

Order 訂購範例 | 型式(Type · D) SSTF20

■標準型
標準化加工品

Type	M材質	S表面處理	A附屬品
SSTF	FC250	染黑處理或磷酸鹽皮膜	止迴螺絲
SSTFM		鍍無電解鎳	

如對防鏽有要求，請優先選擇鍍無電解鎳表面處理的產品。
表面處理和防鏽方法請參照 P.3048～3050。

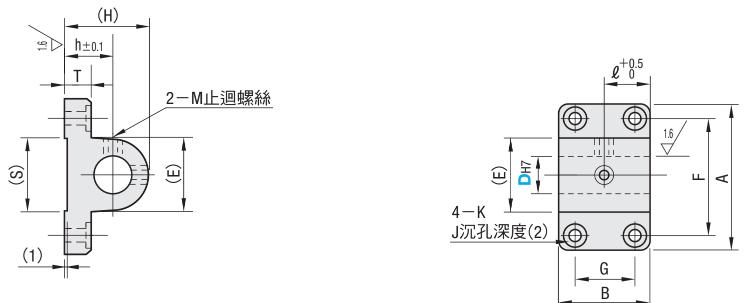

材質為FC250的產品，表面經染黑處理可能會出現茶紅色的個別情況，屬於正常現象。
支撐座為染黑處理時，附上染黑處理的內六角螺栓，支撐座為鍍無電解鎳時，則附三價鉻酸鹽的內六角孔螺栓。

CAD 2D 3D RoHS10

型式 Type	DH7		A	B	(E)	(S)	F	G	(H)	T	ℓ	h	K	(J)	M
SSTF SSTFM	10	+0.015 0	58	35	26	26	42	19	28	12	18	15	4.5	11	M4
	12	+0.018 0	64	35	28	28	47	18	30			16	5.5	13	
	15		72	40	31	31	52	20	33.5		20	18	6.6	15	M5
	20	+0.021 0	82	45	40	40	62	25	42	12	25	22	6.6	15	M5
	25		100	60	49	49	75	36	51.5		30	27	9	18	M6
	30		106		54	54	80		57			30			

Delivery 出貨日 3 日出貨

數量區分	標準訂購 少量	特殊訂購 大量
數量	1～30	31～
出貨日	一般	交期另估

超過表中最大數量時交期另估。 P.5

詢價 請依下列2種方式 24小時Online WEB系統 FAX P.9 請電洽：02-2570-3766#0

BRACKET FOR STANDS -STANDARD TYPE-
支撐座
—標準型—

新刊載 橘色文字表示

■**特長**：不傷安裝用支柱即可緊固。最適合用於頻繁拆卸之處。

Order 訂購範例 | 型式(Type · D) CLSM20

標準化加工品

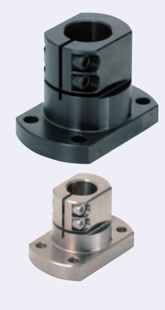

Type	M材質	S表面處理	A附屬品
CLSB	一般構造用鋼	染黑處理	內六角螺栓
CLSM		鍍無電解鎳	內六角螺栓(不鏽鋼)
CLSAM	鋁合金	白色陽極處理	
CLSS	SUS304	—	

如對防鏽有要求，請優先選擇鍍無電解鎳表面處理和SUS304材質的產品和鋁合金材質的產品。表面處理和防鏽方法請參照 P.3048～3050。

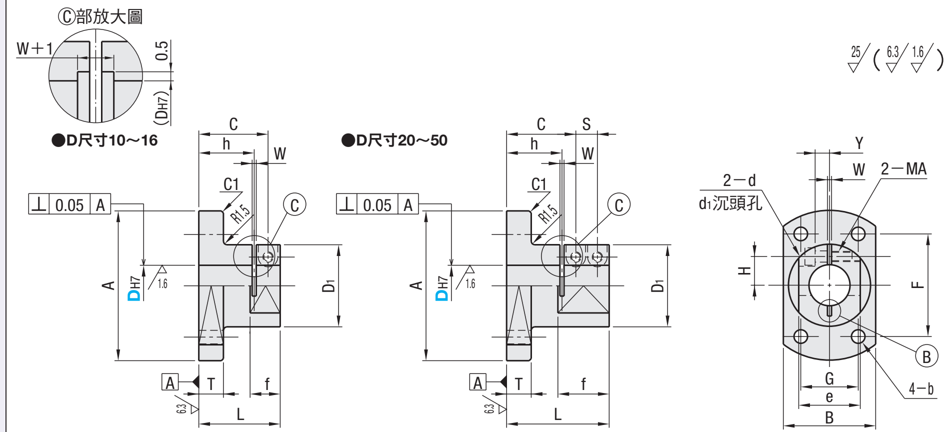

Ⓒ部分有修毛邊的溝槽。
Ⓑ部分可能附有開縫溝槽。
D10～15附1 pcs內六角螺栓、D20～50附2 pcs內六角螺栓。
止迴螺絲的螺絲孔加工時會出現毛邊，為了去除毛邊，因此部份產品內徑會有切溝槽。

CAD 2D 3D RoHS10
CLSAM40為RoHS非對應。

型式 Type	DH7		A	B	L	T	D1	F	G	b	C	S	h	f	H	Y	W	d	d1	MA	e	附屬螺栓	規格有無 CLSB	CLSM	CLSAM	CLSS
CLSB CLSM CLSAM CLSS	10	+0.015 0	50	33	35	10	30	35	18	4.5	29	—	22	15	10	5	2	4.5	8	M4	20	M4—15 1 pcs	●	●	●	●
	12	+0.018 0	52	35	35	10	32	37	20	4.5	29	—	22	15	11	6	2	4.5	8	M4	22	M4—15 1 pcs	●	●	●	●
	15		58	40	39	12	35	40	24	5.5	32	—	24	17	12.5	6	2	5.5	10	M5	25	M5—20 2 pcs	●	●	●	●
	16		58	40	39	12	35	40	24	5.5	32	—	24	17	12.5	6	2	5.5	10	M5	25	M5—20 2 pcs	●	●	—	—
	20	+0.021 0	73	45	50	12	40	50	28	6.6	33.8	10.5	27	25	14	7	2	5.5	9.5	M5	30	M5—20 2 pcs	●	●	●	●
	25		93	55	60	12	50	62	36	9	41.5	12	34	28	18	10	2	6.6	11	M6	35	M6—25 2 pcs	●	●	●	●
	30		103	65	70	15	60	72	42	9	47	15	38	34	21	10	2	9	14	M8	45	M8—25 2 pcs	●	●	●	●
	35	+0.025 0	108	70	80	15	65	75	45	11	55	16	44	39	24	10	3	9	14	M8	50	M8—25 2 pcs	●	●	●	—
	40		118	75	90	15	70	78	55	11	64	17	53	40	26	13	3	9	14	M8	60	M8—30 2 pcs	●	●	—	—
	50		138	90	110	18	85	95	60	14	77.5	21	65	48	32	16	3	11	17.5	M10	70	M10—35 2 pcs	●	●	●	—

DH7公差、直角度為開縫加工前的公差。
配合軸的公差建議為g6、f8。支撐柱請參照**P.1808 · 1809**。此外在固鎖時建議使用長扳手。

Delivery 出貨日
●CLSS · CLSAM 3 日出貨
●CLSB · CLSM 5 日出貨

快件A 第3日出貨 P.6

數量區分	標準訂購 少量	特殊訂購 大量
數量	1～20	21～
出貨日	一般	交期另估

超過表中最大數量時交期另估。 P.5
超過標準訂購少量時，不適用快件。

Example 使用範例

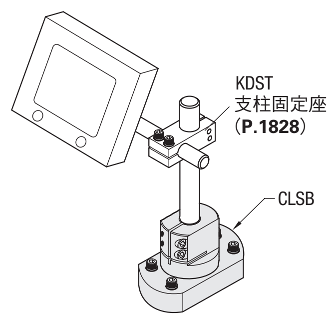

詢價 請依下列**2**種方式 P.9

WEB系統 台灣三住 搜尋
https://tw.misumi-ec.com
FAX 02-2570-3767
若有疑問請電洽：**02-2570-3766#0**

MiSUMi e-Catalog ▸▸▸ 需要簡單地確認型號時… http://tw.misumi-ec.com 台灣三住 搜尋