HIGH PRECISION MANUAL Z-AXIS DOVETAIL RACK & PINION -LONG STROKE-

【高精密度】手動Z軸 鳩尾槽 齒條&小齒輪式滑台

—長型—

庫存品 隔日出貨

類似產品比較要項 ｜ 滑動更為平順，耐用性更佳

■**特長：**使用鋁合金製造之輕量長型滑台。請依高度方向所需的行程選擇尺寸。比起ZDTLS系列，滑動更平滑。

Order 訂購範例 | 型式(Type・No.) ZLWG100

■Z軸 長型

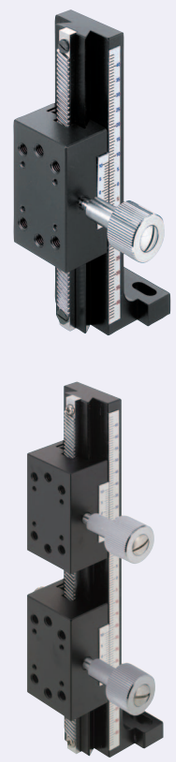

CAD 2D 3D ☞X軸 P.1637 RoHS10

ZLWG

(L=50、70、100、150、150—2)

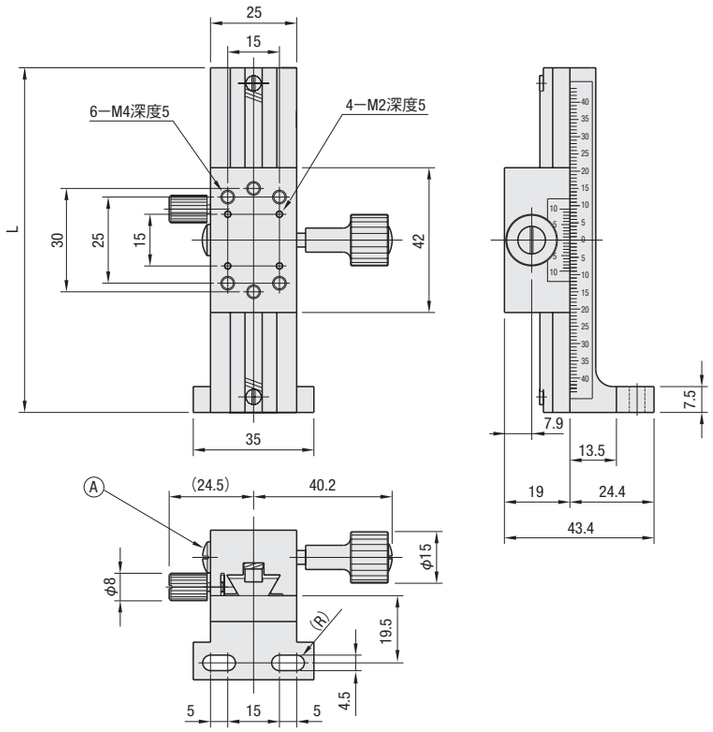

上圖的刻度為L100、與L50・L70・L150・L150—2不同。

利用一字起子將Ⓐ(預壓調整螺絲)往順時針方向鎖緊，滑動就會變緩；往逆時針方向放鬆，可以讓滑動變得平滑而快速。

M 材　質　鋁合金
S 表面處理　黑色陽極處理
A 附 屬 品　CBST4—12(2 pcs)

型式 Type	No.	L	滑塊數	移動量(mm)	把手旋轉1圈移動量(mm)	耐荷重(N)	移動精密度(μm) 真直度	本體重量(kg)
ZLWG	50	50	1	±15	18	14.7	30	0.12
	70	70	1	±25				0.14
	100	100	1	±40				0.16
	150	150	1	±65			40	0.22
	150—2		2	±44				0.29

最小讀取量(尺標刻度)：0.1mm/刻度　把手蓋HDCVR15(另售)：僅安裝於φ15的把手處，即可增大把手徑。(Web刊載)

ZLWG150—2有2 pcs滑塊。請注意和滑塊1塊相比，移動量會縮短。

Delivery 出貨日

●ZLWG50・70・100　庫存品 隔日出貨 ☞P.5

當日出貨 僅適用於當日PM4:00前提出申請之訂單。

數量區分	標準訂購 少量	特殊訂購 大量
數　量	1～10	11～
出貨日	一般	交期另估

超過表中最大數量時交期另估。☞P.5

●ZLWG150　3 日出貨

●ZLWG150—2　7 日出貨

詢 價 請依下列 2 種方式 ☞P.9

WEB 系統 台灣三住 搜尋 24小時 https://tw.misumi-ec.com

FAX 02-2570-3767

若有疑問請電洽：02-2570-3766#0

MiSUMi e-Catalog ▸▸▸ 以商品名稱搜尋型號 http://tw.misumi-ec.com 台灣三住 搜尋

MiSUMi VALUE

MIDDLE PRECISION MANUAL Z-AXIS DOVETAIL RACK & PINION -LONG STROKE-

【中精密度】手動Z軸 鳩尾槽 齒條&小齒輪式滑台

—長型—

庫存品 隔日出貨　交期縮短　最大 比原同類商品降價 35%

類似產品比較要項 ｜ 透過改良構造，所設計出「保證精密度數值」的「平價」商品

■**特長：**長行程齒條&小齒輪式低價滑台。

Order 訂購範例 | 型式(Type・No.) ZDTLS100

■Z軸 長型

CAD 2D 3D ☞X軸 P.1638 RoHS10

ZDTLS80

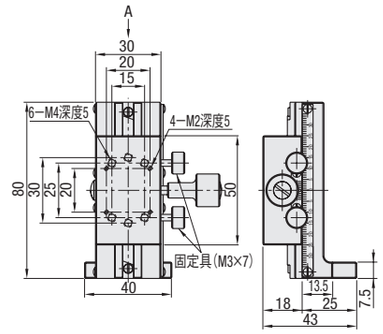

ZDTLS100

A視角

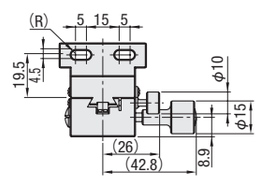

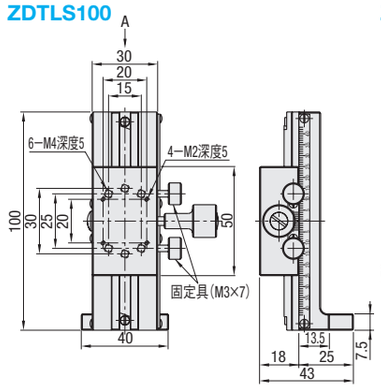

ZDTLS150

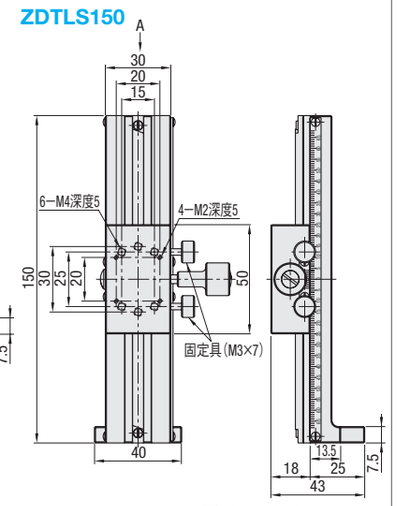

M 材　質　鋁合金
S 表面處理　黑色陽極處理

型式 Type	No.	滑台台面(mm)	移動量(mm)	把手旋轉1圈移動量(mm)	耐荷重(N)	移動精密度(μm) 真直度	本體重量(kg)
ZDTLS	80	30×50	±30	16.7	14.7	50	0.16
	100		±35				0.19
	150		±65			60	0.24

最小讀取量(尺標刻度)：0.1mm/刻度

把手蓋HDCVR15(另售)：僅安裝於φ15的把手處，即可增大把手徑。(Web刊載)

Delivery 出貨日

●ZDTLS100・150　庫存品 隔日出貨 ☞P.5

當日出貨 僅適用於當日PM4:00前提出申請之訂單。

●ZDTLS80　2 日出貨

數量區分	標準訂購 少量	特殊訂購 大量
數　量	1～10	11～
出貨日	一般	交期另估

超過表中最大數量時交期另估。☞P.5

詢價 請依下列2種方式 24小時 WEB 系統 FAX ☞P.9 請電洽：02-2570-3766#0

Example 使用範例 銲接頭前端調整組件

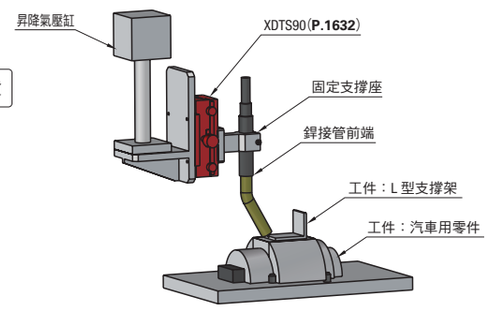

確保再現性—用滑台取代固定支撐座進行調整，因此銲接管不會偏移，可確保再現性。