CONTACT PROBES / RECEPTACLES

探針/探針套(PCB用)

—安裝間距78.7mil · 100mil(2.0mm · 2.54mm)系列—

庫存品 隔日出貨

類似產品比較要項 ｜ 更換參考次數：25 · 30萬次

Order 訂購範例

型式	—	前端形狀・末端形狀
NP120	—	A
NR604	—	A

■探針

■探針套

CAD 2D 3D RoHS10

■探針

編號	零件	M材質	S表面處理
①	探針頭	SK4	鎳底層鍍銠精加工
②	外筒	黃銅	鎳底層鍍金精加工
③	彈簧	SWP	鍍金精加工

■探針套

編號	M材質	S表面處理
④⑤	黃銅	鎳底層鍍金精加工

探針套附防探針脫落裝置。

NP120 · NP120HD
(探針)
前端形狀型式

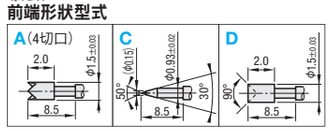

NR120
(探針套)

NR120T
(探針套)
(端子安裝型)適用端子 P.1612

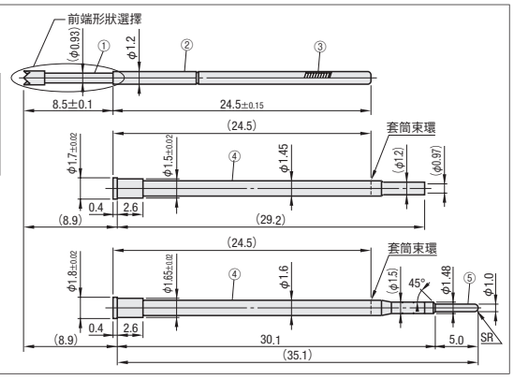

■探針

型式	前端形狀	安裝間距(min.)	全行程(額定行程)	彈簧壓力 初期	彈簧壓力 2/3行程	容許電流	電阻值	更換參考次數
NP120	A C D	78.7mil 2.0mm	6.5mm (4.3mm)	15gf	50gf	3A	60mΩ	25萬次
NP120HD				25gf	100gf			

■探針套

型式	組合探針	壓入用安裝孔尺寸(參考)
NR120	NP120 NP120HD	1.48～1.49mm
NR120T		1.62～1.64mm

同型附引線探針套 P.1607

■探針

■探針套

CAD 2D 3D RoHS10

■探針

編號	零件	M材質	S表面處理
①	探針頭	C1730B	鎳底層鍍銠精加工
②	外筒	鎳銀	鎳底層鍍金精加工
③	彈簧	*不鏽鋼	—

*NP604HD的彈簧材質為SWP。
*TP604的滾珠材質為黃銅。

■探針套

M材質	S表面處理
黃銅	鎳底層鍍金精加工

探針套附防探針脫落裝置。

NP604
NP604HD
(探針)
前端形狀型式

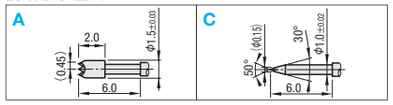

TP604
(探針)
前端形狀型式

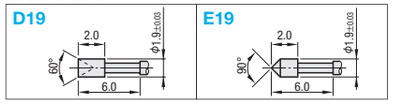

NR604
(探針套)
末端形狀型式

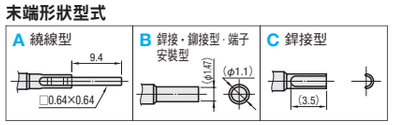

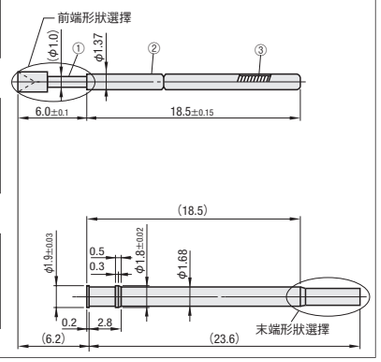

■探針

型式	前端形狀	安裝間距(min.)	全行程(額定行程)	彈簧壓力 初期	彈簧壓力 2/3行程	容許電流	電阻值	更換參考次數
NP604	A C	100mil 2.54mm	4mm (2.7mm)	10gf	110gf	3A	50mΩ	30萬次
NP604HD				39gf	160gf			
TP604	D19 E19			36gf	100gf			

■探針套

型式	末端形狀	組合探針	壓入用安裝孔尺寸(參考)
NR604	A B C	TP604 NP604 NP604HD	1.78～1.79mm

NR604—B適用端子 P.1612
同型附引線探針套 P.1607

Delivery 出貨日

●NP120—A · NR120 · NR604—A
NR604—C · TP604—D19
庫存品 隔日出貨 P.5
當日出貨 僅適用於當日PM4:00前提出申請之訂單。

●左述以外
3 日 出 貨

數量區分	標準訂購 少量	特殊訂購 大量
數 量	1～500	501～
出貨日	一般	交期另估

超過表中最大數量時交期另估。 P.5

詢價 請依下列2種方式
24 hours online WEB 系統
FAX
P.9 請電洽：02-2570-3766#0

MiSUMi e-Catalog ▸▸▸ 設計靈感盡在Unit Library
http://tw.misumi-ec.com 台灣三住 搜尋

CONTACT PROBES / RECEPTACLES

探針/探針套(ICT測試)

—安裝間距100mil(2.54mm)系列—

庫存品 隔日出貨 交期縮短

類似產品比較要項 ｜ 更換參考次數：30萬次 *NP60HD為10萬次

Order 訂購範例

型式	—	前端形狀・末端形狀
NP60	—	A
NR60	—	A

■探針

CAD 2D 3D RoHS10

■探針

編號	零件	M材質	S表面處理
①	探針頭	C1730B	鎳底層鍍銠精加工
②	外筒	鎳銀	鎳底層鍍金精加工
③	彈簧*2	不鏽鋼	—
④	滾珠	黃銅	鍍金精加工

*1 前端形狀C的探針頭材質為SK4。
*2 NP60HD的彈簧材質為SWP,
表面處理為鍍金精加工。

*前端形狀TH的材質為
*3：SWRH，*4：SK4。

NP60SF
NP60S
(探針)
NP60
NP60HD

*前端形狀AH・TH的前端全長為11.4，SH則為13.4。

前端形狀型式

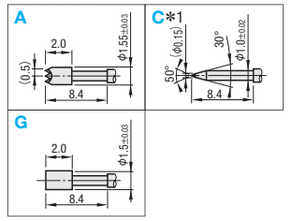

NP60H
(探針)
前端形狀型式

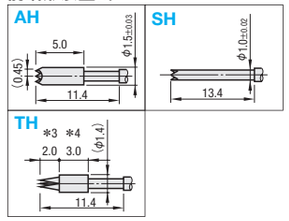

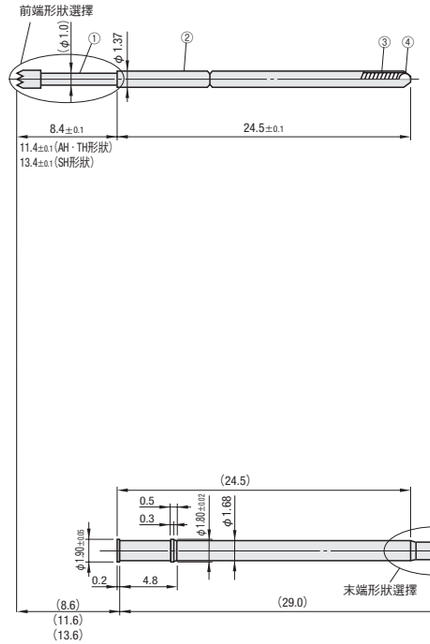

■探針套

CAD 2D 3D RoHS10

■探針套

M材質	S表面處理
黃銅	鎳底層鍍金精加工

探針套附防探針脫落裝置。

NR60
(探針套)
適用端子 P.1612
末端形狀型式

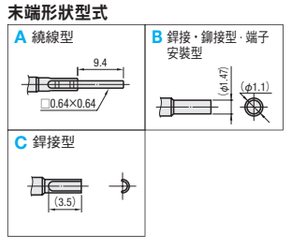

■探針

型式	前端形狀	安裝間距(min.)	全行程(額定行程)	彈簧壓力 初期	彈簧壓力 2/3行程	容許電流	電阻值	更換參考次數
NP60SF	A C G	100mil 2.54mm	6.4mm (4.3mm)	20gf	50gf	3A	50mΩ	30萬次
NP60S					100gf			
NP60				30gf	150gf			
NP60H	AH SH TH							
NP60HD	A C G				170gf			10萬次

■探針套

型式	末端形狀	組合探針	壓入用安裝孔尺寸(參考)
NR60	A B C	NP60SF NP60S NP60 NP60H NP60HD	1.78～1.79mm

同型附引線探針套 P.1607

Delivery 出貨日

●NP60—A · NP60—G · NR60—B · NR60—C
庫存品 隔日出貨 P.5
當日出貨 僅適用於當日PM4:00前提出申請之訂單。

●左述以外
3 日 出 貨

數量區分	標準訂購 少量	特殊訂購 大量
數 量	1～500	501～
出貨日	一般	交期另估

超過表中最大數量時交期另估。 P.5

詢價 請依下列2種方式
24 hours online WEB 系統
FAX
P.9 請電洽：02-2570-3766#0

MiSUMi e-Catalog ▸▸▸ 刊載商品・價格的最新訊息！
http://tw.misumi-ec.com 台灣三住 搜尋