肘節夾鉗　下壓固定

—橫向型　高底座型(法蘭底座)—

庫存品 隔日出貨　交期縮短

■**特長**：壓把位置較高，因此適用於夾緊有一定高度的工件。

Order 訂購範例

型式
MC01H—3

■下壓固定・橫向型(900N)(高底座型法蘭底座)

(夾緊狀態)

CAD 2D 3D

MC01H—3

1N=0.101972kgf

型式	MC01H—3
本體材質	SS400
握柄	PVC(聚氯乙烯)
表面處理	三價鉻酸鹽
夾持力(N)	900
本體重量(g)	150
壓把開閉角度	85°
把手開閉角度	73°
附屬品	橡膠頭螺栓 材質　NBR 硬度　蕭氏硬度A70
建議安裝螺栓	M6

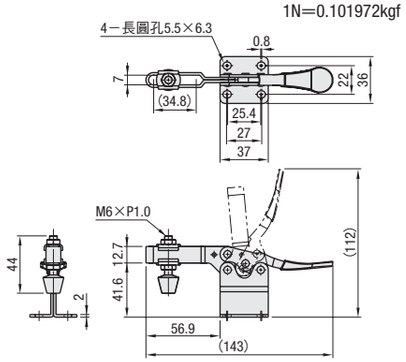

■下壓固定・橫向型(2270N)(高底座型法蘭底座)

(夾緊狀態)

CAD 2D 3D

MC01H—4

型式	MC01H—4
本體材質	SS400
握柄	PVC(聚氯乙烯)
表面處理	三價鉻酸鹽
夾持力(N)	2270
本體重量(g)	290
壓把開閉角度	90°
把手開閉角度	65°
附屬品	橡膠頭螺栓 材質　NBR 硬度　蕭氏硬度A70
建議安裝螺栓	M8

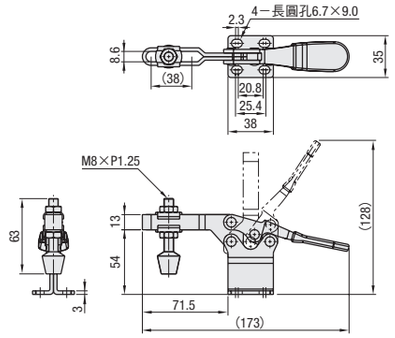

Delivery 出貨日

●MC01H—4

庫存品 隔日出貨 P.5

當日出貨 僅適用於當日PM4:00前提出申請之訂單。

●MC01H—3

3 日出貨

數量區分	標準訂購	特殊訂購
	少量	大量
數　量	1～100	101～
出貨日	一般	交期另估

超過表中最大數量時交期另估。P.5

詢價 請依下列2種方式
24小時Online WEB系統　FAX
P.9 請電洽：02-2570-3766#0

Example 使用範例

■高底座型之特長(與既有商品比較)

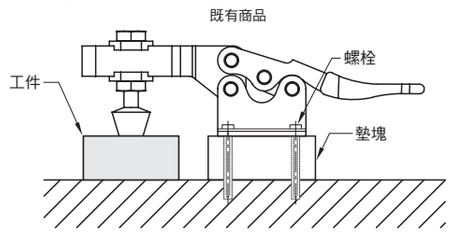

視工件高度墊高肘節夾鉗並調整位置

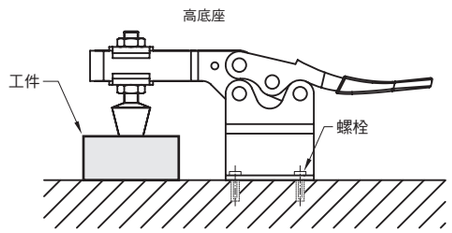

不用墊高即可用肘節夾鉗做一定程度的高度調整

MiSUMi e-Catalog ▸▸▸ 在我的零件表中也能簡單地進行試算表管理！
http://tw.misumi-ec.com 台灣三住 搜尋

肘節夾鉗　下壓固定

—橫向型　長握柄型(法蘭底座)—

庫存品 隔日出貨

■**特長**：把手較長，因而有助提高操作性。

Order 訂購範例

型式
MC01L—1

■下壓固定・橫向型(264N)(長握柄型法蘭底座)

(夾緊狀態)

CAD 2D 3D

MC01L—1

1N=0.101972kgf

*非橡膠頭螺栓。請注意。

型式	MC01L—1
本體材質	SS400
握柄	PVC(聚氯乙烯)
表面處理	三價鉻酸鹽
夾持力(N)	264
本體重量(g)	35
壓把開閉角度	90°
把手開閉角度	75°
附屬品	*尼龍螺栓
建議安裝螺栓	M4

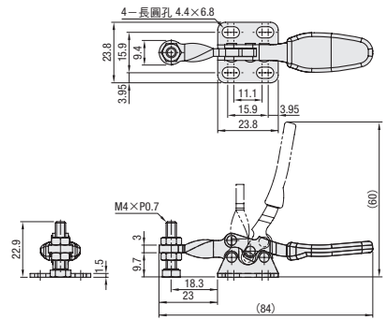

■下壓固定・橫向型(264N)(長握柄型法蘭底座)

(夾緊狀態)

CAD 2D 3D

MC01L—2

*非橡膠頭螺栓。請注意。

型式	MC01L—2
本體材質	SS400
握柄	PVC(聚氯乙烯)
表面處理	三價鉻酸鹽
夾持力(N)	264
本體重量(g)	40
壓把開閉角度	90°
把手開閉角度	75°
附屬品	*尼龍螺栓
建議安裝螺栓	M4

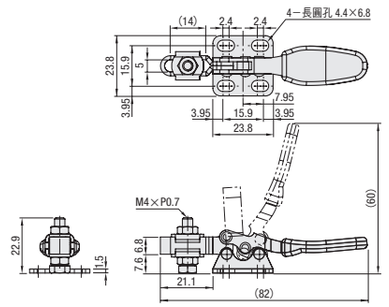

■下壓固定・橫向型(882N)(長握柄型法蘭底座)

(夾緊狀態)

CAD 2D 3D

MC01L—3

型式	MC01L—3
本體材質	SS400
握柄	PVC(聚氯乙烯)
表面處理	三價鉻酸鹽
夾持力(N)	882
本體重量(g)	140
壓把開閉角度	85°
把手開閉角度	73°
附屬品	橡膠頭螺栓 材質　NBR 硬度　蕭氏硬度A70
建議安裝螺栓	M6

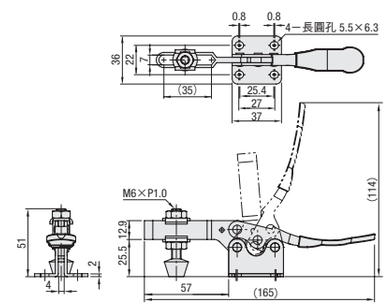

Delivery 出貨日

庫存品 隔日出貨 P.5

當日出貨 僅適用於當日PM4:00前提出申請之訂單。

數量區分	標準訂購	特殊訂購
	少量	大量
數　量	1～100	101～
出貨日	一般	交期另估

超過表中最大數量時交期另估。P.5

詢價 請依下列2種方式
24小時Online WEB系統　FAX
P.9 請電洽：02-2570-3766#0

Example 使用範例

長握柄之特長(與既有商品相比較)

■既有商品

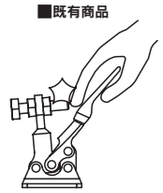

可能會夾傷手指!

■長握柄

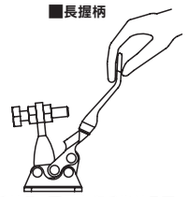

把手較長，不易夾傷手指並且更容易操作。