# 肘節夾鉗 下壓固定

## —橫向型 一般型（直底座）—

新刊載 橘色文字表示 | 庫存品 隔日出貨 | 交期縮短

**■特長：**MC01—□S由於安裝部為直柱狀，因此適用於橫向空間不足的情況。

Order 訂購範例 | 型式 MC01—4S

### ■下壓固定・橫向型(264N)（直底座）

（夾緊狀態）

CAD 2D 3D

#### MC01—1S

1N=0.101972kgf

＊非橡膠頭螺栓。請注意。

| 型式 | MC01—1S |
|---|---|
| 本體材質 | SS400 |
| 握柄 | PVC(聚氯乙烯) |
| 表面處理 | 三價鉻酸鹽 |
| 夾持力(N) | 264 |
| 本體重量(g) | 30 |
| 壓把開閉角度 | 90° |
| 把手開閉角度 | 75° |
| 附屬品 | ＊尼龍螺栓 |
| 建議安裝螺栓 | M4 |

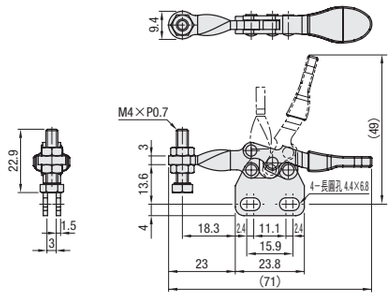


### ■下壓固定・橫向型(264N)（直底座）

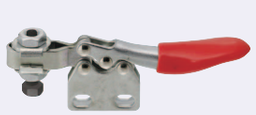

（夾緊狀態）

CAD 2D 3D

#### MC01—2S

＊非橡膠頭螺栓。請注意。

| 型式 | MC01—2S |
|---|---|
| 本體材質 | SS400 |
| 握柄 | PVC(聚氯乙烯) |
| 表面處理 | 三價鉻酸鹽 |
| 夾持力(N) | 264 |
| 本體重量(g) | 35 |
| 壓把開閉角度 | 90° |
| 把手開閉角度 | 75° |
| 附屬品 | ＊尼龍螺栓 |
| 建議安裝螺栓 | M4 |

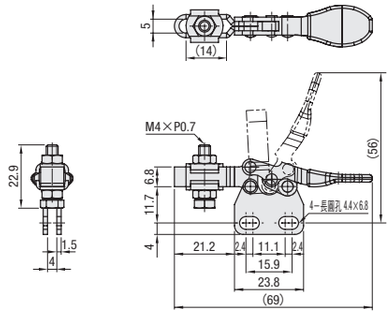


### ■下壓固定・橫向型(882N)（直底座）

（夾緊狀態）

CAD 2D 3D

#### MC01—3S

| 型式 | MC01—3S |
|---|---|
| 本體材質 | SS400 |
| 握柄 | PVC(聚氯乙烯) |
| 表面處理 | 三價鉻酸鹽 |
| 夾持力(N) | 882 |
| 本體重量(g) | 130 |
| 壓把開閉角度 | 85° |
| 把手開閉角度 | 73° |
| 附屬品 | 橡膠頭螺栓<br>材質 NBR<br>硬度 蕭氏硬度A70 |
| 建議安裝螺栓 | M6 |

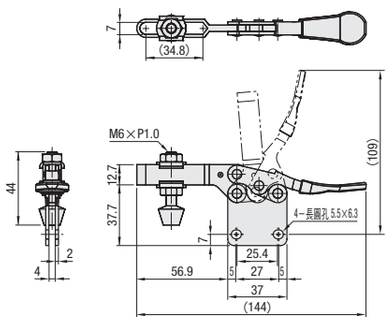


### ■下壓固定・橫向型(2352N)（直底座）

（夾緊狀態）

CAD 2D 3D

#### MC01—4S

1N=0.101972kgf

| 型式 | MC01—4S |
|---|---|
| 本體材質 | SS400 |
| 握柄 | PVC(聚氯乙烯) |
| 表面處理 | 三價鉻酸鹽 |
| 夾持力(N) | 2352 |
| 本體重量(g) | 265 |
| 壓把開閉角度 | 90° |
| 把手開閉角度 | 65° |
| 附屬品 | 橡膠頭螺栓<br>材質 NBR<br>硬度 蕭氏硬度A70 |
| 建議安裝螺栓 | M8 |

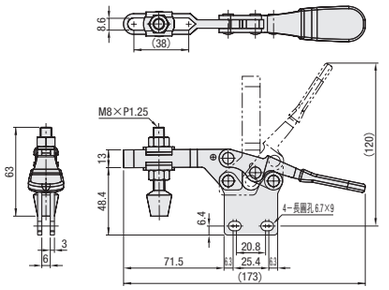


### ■下壓固定・橫向型(2450N)（直底座）

（夾緊狀態）

CAD 2D 3D

#### MC01—8S

| 型式 | MC01—8S |
|---|---|
| 本體材質 | SS400 |
| 表面處理 | 三價鉻酸鹽 |
| 夾持力(N) | 2450 |
| 本體重量(g) | 210 |
| 壓把開閉角度 | 77° |
| 把手開閉角度 | 85° |
| 附屬品 | 鋼製螺栓 |
| 建議安裝螺栓 | M6 |

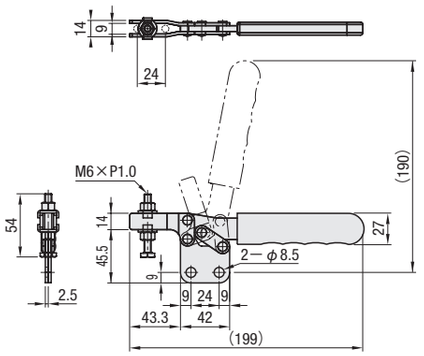


### ■下壓固定・橫向型(2744N)（直底座）

（夾緊狀態）

CAD 2D 3D

#### MC01—9S

| 型式 | MC01—9S |
|---|---|
| 本體材質 | SS400 |
| 表面處理 | 三價鉻酸鹽 |
| 夾持力(N) | 2744 |
| 本體重量(g) | 435 |
| 壓把開閉角度 | 79° |
| 把手開閉角度 | 86° |
| 附屬品 | 鋼製螺栓 |
| 建議安裝螺栓 | M8 |

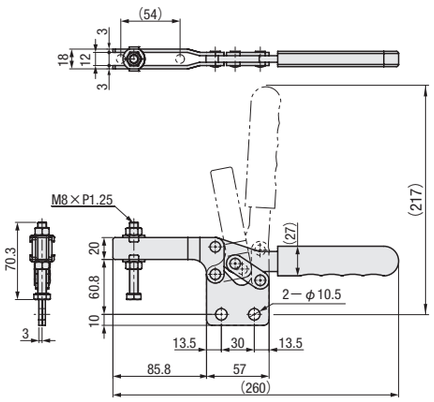


Delivery 出貨日

●MC01—9S 庫存品 隔日出貨 P.5

當日出貨 僅適用於當日PM4:00前提出申請之訂單。

| 數量區分 | 標準訂購 少量 | 特殊訂購 大量 |
|---|---|---|
| 數 量 | 1～100 | 101～ |
| 出貨日 | 一般 | 交期另估 |

超過表中最大數量時交期另估。 P.5

●其他 3 日出貨

詢價 請依下列2種方式

WEB系統 24小時Online | FAX

P.9 請電洽：02-2570-3766#0





MiSUMi e-Catalog ▸▸▸ 提供原始3D CAD資料 http://tw.misumi-ec.com 台灣三住 搜尋

MiSUMi e-Catalog ▸▸▸ 搜尋規格・輕鬆選定 http://tw.misumi-ec.com 台灣三住 搜尋