FLAT BELT CONVEYORS -CENTER DRIVE 3-GROOVE FRAME TYPE（PULLEY DIA. 50mm）-

平面皮帶輸送帶 CV系列

—中央驅動 3溝槽擠型架(皮帶輪徑50mm)—

■特長：驅動部可調整位置的平面皮帶輸送帶。在中央的驅動部調整張力，即使調整張力也不會改變全長，皮帶輪支撐座上有攻牙加工可以有安裝的選項。

請依照選定步驟❶～❾選擇型式和數值後再行訂購。

Order 訂購範例

	❶型式	❷B	❸L	馬達選擇 ❹輸出	❺電壓	❻規格	❼減速機減速比	❽皮帶規格	❾馬達製造商選擇
無皮帶時	CVGR	120	1350	40	TA220	SCM	50	H	A
	CVGR	100	1000	25	TA220	SCM	25	J	A
無馬達・減速機時	CVGR	100	1000	25	NV	NM	NH	H	R

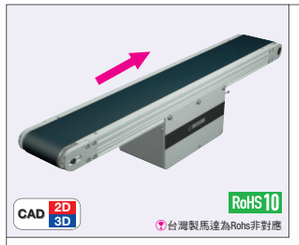

CAD 2D 3D　RoHS10

台灣製馬達為Rohs非對應

	擠型架	馬達護蓋①	馬達護蓋②	皮帶輪支撐架
M材質	鋁合金	鋁合金	SPCC	鋁合金
S表面處理	陽極處理	塗裝	塗裝	塗裝

CVGR

6W馬達規格

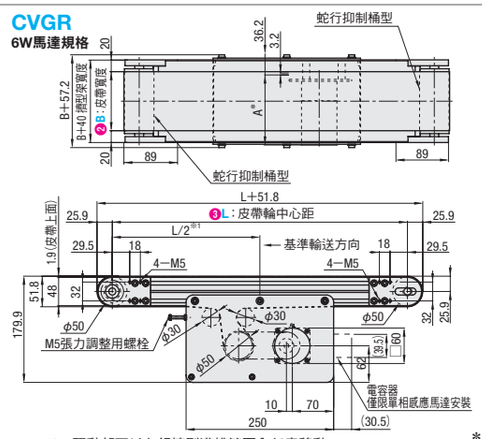

擠型架斷面・放大(左右對稱)

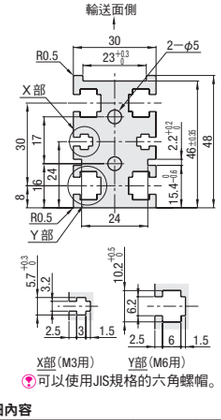

可以使用JIS規格的六角螺帽。

■減速機減速比　*參考值

*根據負荷狀態有可能會減少。

減速機減速比	皮帶速度(m/min) 50Hz	60Hz
5	47.1	56.5
7.5	31.4	37.7
9	26.2	31.4
12.5	18.8	22.6
15	15.7	18.8
18	13.1	15.7
25	9.4	11.3
30	7.9	9.4
36	6.5	7.9
50	4.7	5.7
60	3.9	4.7
75	3.1	3.8
90	2.6	3.1
100	2.4	2.8
120	2.0	2.4
150	1.6	1.9
180	1.3	1.6

· 馬達規格為IM時，上表為其固定的皮帶速度。
· 馬達規格為SCM時，上表為其最高的皮帶速度。
· 馬達規格為SCM時，可調整範圍為1/15×最高速度。如在低速下，可搬運的重量也會降低。

※1 驅動部可以在鋁擠型溝槽範圍內任意移動。
※2 L≧485每個溝槽均插入了4個螺帽。
若需要螺帽插入用沉頭孔時，請於追加工時指定。
圖中的尺寸為皮帶規格H(厚度0.9mm)時的尺寸。皮帶的厚度會因皮帶規格的不同而有所差異，請特別注意。皮帶規格請參照**P.1155**。
請依照標準輸送方向輸送物品。反向運轉會造成蛇行。
L≧1000時建議使用支撐架，請參考**P.1152**

*A尺寸詳細內容

輸出(W)	馬達 規格	製造商	減速比	A
6W	感應馬達	Panasonic	5 ～ 25	101.0
			30 ～180	108.0
		東方	5 ～ 25	105.0
			30 ～180	115.0
		台灣製	5 ～ 75	114.7
			90 ～180	120.7
	調速馬達	Panasonic	5 ～ 25	111.0
			30 ～180	118.0
		東方	5 ～ 25	115.0
			30 ～180	125.0
		台灣製	5 ～ 75	126.9
			90 ～180	132.9
25W	感應馬達	Panasonic	5 ～180	115.0
		東方	5 ～ 18	117.0
			25 ～180	127.5
		台灣製	5 ～ 75	129.0
			90 ～180	136.0
	調速馬達	Panasonic	5 ～180	125.0
		東方	5 ～ 18	127.0
			25 ～180	137.5
		台灣製	5 ～ 75	139.5
			90 ～180	146.5
40W	感應馬達	Panasonic	5 ～180	142.0
		東方	5 ～ 18	147.0
			25 ～180	165.0
		台灣製	5 ～ 75	164.6
			90 ～180	175.3
	調速馬達	Panasonic	5 ～180	152.0
		東方	5 ～ 18	157.0
			25 ～180	175.0
		台灣製	5 ～ 75	175.1
			90 ～180	184.1

■輸送能力　*參考值

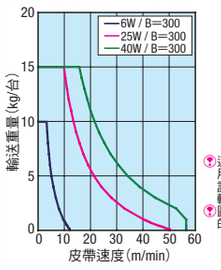

連續搬運(僅S滑動用皮帶)時，請檢討低於上表1/2的輸送能力設定。
圖表是水平條件下的搬運能力。

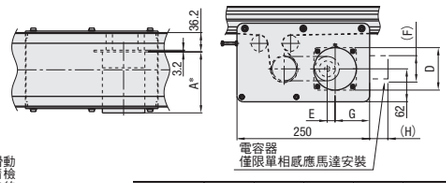

馬達規格	D	E	F	G	H
25W	□80	15	49.7	65	34.5
40W	□90	18	50	62	41

❶型式	❷B 指定單位1mm	❸L 指定單位5mm	馬達選擇 ❹輸出(W)	❺電壓(V)	❻規格	❼減速機減速比	❽皮帶規格	❾馬達製造商選擇 價格隨製造商不同而變更。
CVGR	40～300	385～2000	6 25 40	TA110(單相) TA220(單相)	IM(感應馬達) SCM(調速馬達)	5 7.5 9 12.5 15 18 25 30 36 50 60 75 90 100 120 150 180 ⊗輸出為6時不適用5～9	H(一般用・綠) W(一般用・白) G(滑動用・綠) S(滑動用・白) D(電子零件輸送用・黑) F(食品輸送用・白) O(耐油規格・深藍) N(無黏性規格・白) J(無皮帶) ※選用A或B馬達時上述以外的皮帶請從P.1155的「皮帶規格」中選擇。	A(Panasonic馬達) B(東方馬達) C(台灣製馬達) ※C的輸送速度可能會慢約20%。
			25 40	SA220(三相)	IM(感應馬達) INV(感應馬達+變頻器)			
			6 25 40	NV(無馬達)	NM(無馬達)	NH(無減速機)		R(無馬達・減速機)

請以皮帶的基準輸送方向旋轉之方式進行馬達連接。配線圖、馬達、變頻器之詳細內容請參照**P.1163～**　皮帶對應規格請參考**P.1155**　平面皮帶詳細內容請參照**P.1153**　選擇無馬達、減速機時，馬達安裝孔間距將因馬達輸出功率而異。　選擇無馬達・減速機時，本體將以零件的狀態送達。請依照產品隨附的組裝順序書組裝。　選擇調速馬達時，速度控制器不會配置在主機上，且無安裝用支撐架，如需要支撐架請採用追加工[SCB]。　不論是何種規格皮帶，不建議將機體傾斜使用。

型式	B	規格表 L385～500	L505～600	L605～700	L705～900	L905～2000
CVGR	40～109	●	●	●	●	●
	110～159	—	●	●	●	●
	160～209	—	—	●	●	●
	210～259	—	—	—	●	●
	260～300	—	—	—	—	●

「—」無此規格。

Delivery 出貨日　10 日出貨

數量區分	標準訂購 少量	大量	特殊訂購 大量
數量	1～5	6～9	10～
出貨日	一般	+4日	交期另估

超過表中最大數量時交期另估。P.5

詢價 請依下列2種方式
24 WEB系統　FAX
P.9 請電洽：02-2570-3766#0

Alteration 追加工

指定驅動部位置	附速度控制器用支撐架
追加沉頭孔	支撐架(腳)
滾輪支承	
附窗型馬達護蓋	

追加工詳情請參照**P.1151～1152**

FLAT BELT CONVEYORS -WITH MEANDERING PREVENTION CROSSPIECE, CENTER DRIVE 3-GROOVE FRAME TYPE（PULLEY DIA. 50mm）-

平面皮帶輸送帶 CV系列

—附防止蛇行榫中央驅動 3溝槽擠型架(皮帶輪徑50mm)—

附防止蛇行榫

■特長：使用附榫槽皮帶，可有效防止蛇行問題。可維持輸送的直進性。

請依照選定步驟❶～❾選擇型式和數值後再行訂購。

Order 訂購範例

	❶型式	❷B	❸L	馬達選擇 ❹輸出	❺電壓	❻規格	❼減速機減速比	❽皮帶規格	❾馬達製造商選擇
無皮帶時	CVGW	100	1000	25	TA110	IM	25	H	A
	CVGW	100	1000	25	TA110	IM	25	J	A
無馬達・減速機時	CVGW	100	1000	25	NV	NM	NH	H	R

RoHS10

台灣製馬達為Rohs非對應

	擠型架	馬達護蓋①	馬達護蓋②	皮帶輪支撐架
M材質	鋁合金	鋁合金	SPCC	鋁合金
S表面處理	陽極處理	塗裝	塗裝	塗裝

CVGW

6W馬達規格

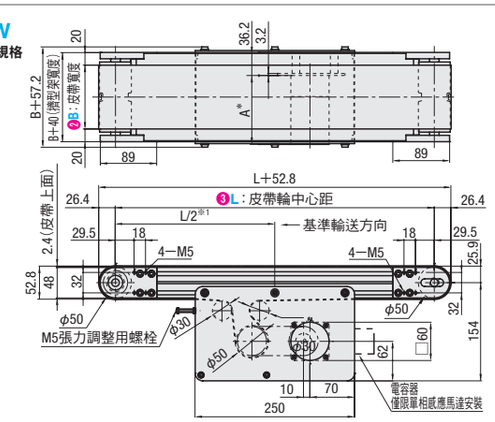

擠型架斷面・放大(左右對稱)

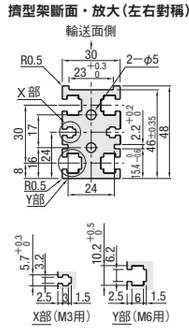

可以使用JIS規格的六角螺帽。

■減速機減速比　*參考值

*根據負荷狀態有可能會減少。

減速機減速比	皮帶速度(m/min) 50Hz	60Hz
5	47.1	56.5
7.5	31.4	37.7
9	26.2	31.4
12.5	18.8	22.6
15	15.7	18.8
18	13.1	15.7
25	9.4	11.3
30	7.9	9.4
36	6.5	7.9
50	4.7	5.7
60	3.9	4.7
75	3.1	3.8
90	2.6	3.1
100	2.4	2.8
120	2.0	2.4
150	1.6	1.9
180	1.3	1.6

· 馬達規格為IM時，上表為其固定的皮帶速度。
· 馬達規格為SCM時，上表為其最高的皮帶速度。
· 馬達規格為SCM時，可調整範圍為1/15×最高速度。如在低速下，可搬運的重量也會降低。

※1 驅動部可以在鋁擠型溝槽範圍內任意移動。
※2 L≧485時，每個溝槽均插入了4個螺帽。
若需要螺帽插入用沉頭孔時，請於追加工時指定。
圖中的尺寸為皮帶規格H(厚度0.8mm)時的尺寸。皮帶的厚度會因皮帶規格的不同而有所差異，請特別注意。皮帶規格請參照**P.1155**～。
請依照標準輸送方向輸送物品。反向運轉會造成蛇行。
L≧1000時建議使用支撐架，請參考**P.1152**

*A尺寸詳細表

輸出(W)	馬達 規格	製造商	減速比	A
6W	感應馬達	Panasonic	12.5～ 25	101.0
			30 ～180	108.0
		東方	12.5～ 25	105.0
			25 ～ 18	115.0
		台灣製	12.5～ 75	114.7
			90 ～180	120.7
	調速馬達	Panasonic	12.5～ 25	111.0
			25 ～ 18	118.0
		東方	12.5～ 25	115.0
			25 ～ 18	125.0
		台灣製	12.5～ 75	126.9
			90 ～180	132.9
25W	感應馬達	Panasonic	5 ～180	115.0
		東方	5 ～ 18	117.0
			25 ～180	127.5
		台灣製	5 ～ 75	129.0
			90 ～180	136.0
	調速馬達	Panasonic	5 ～180	125.0
		東方	5 ～ 18	127.0
			25 ～180	137.5
		台灣製	5 ～ 75	139.5
			90 ～180	146.5
40W	感應馬達	Panasonic	5 ～180	142.0
		東方	5 ～ 18	147.0
			25 ～180	165.0
		台灣製	5 ～ 75	164.6
			90 ～180	173.6
	調速馬達	Panasonic	5 ～180	152.0
		東方	5 ～ 18	157.0
			25 ～180	175.0
		台灣製	5 ～ 75	175.1
			90 ～180	184.1

■輸送能力　*參考值

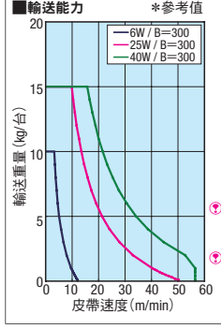

連續搬運(僅S滑動用皮帶)時，請檢討低於上表1/2的輸送能力設定。
圖表是水平條件下的搬運能力。

25W馬達規格

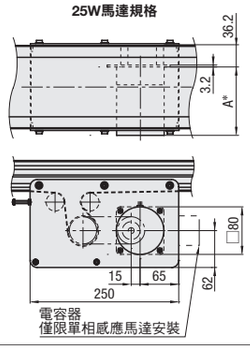

40W馬達規格

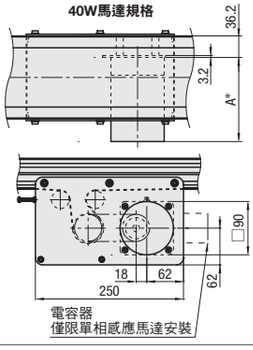

❶型式	❷B 指定單位1mm	❸L 指定單位5mm	馬達選擇 ❹輸出(W)	❺電壓(V)	❻規格	❼減速機減速比	❽皮帶規格	❾馬達製造商選擇 價格隨製造商不同而變更。
CVGW	50～300	385～2000	6 25 40	TA110(單相) TA220(單相)	IM (感應馬達) SCM (調速馬達)	5 7.5 9 12.5 15 18 25 30 36 50 60 75 90 100 120 150 180 ⊗輸出為6時不適用5～9	H(一般用・綠) W(一般用・白) G(滑動用・綠) S(滑動用・白) D(電子零件輸送用・黑) O(耐油規格・綠) N(無黏性規格・白) J(無皮帶) ※選用A或B馬達時上述以外的皮帶請從P.1155的「皮帶規格」中選擇。	A(Panasonic馬達) B(東方馬達) C(台灣製馬達) ※C的輸送速度可能會慢約20%。
			25 40	SA220(三相)	IM(感應馬達) INV(感應馬達+變頻器)			
			6 25 40	NV(無馬達)	NM(無馬達)	NH(無減速機)		R(無馬達・減速機)

請以皮帶的基準輸送方向旋轉之方式進行馬達連接。配線圖・馬達・變頻器的詳細規格請參照**P.1163～**　選擇無馬達・減速機時，本體將以零件的狀態送達。請依照產品隨附的組裝順序書組裝。　附防止蛇行榫槽皮帶根據層數(厚度)不同，可能會產生彎曲現象，請加以確認。　皮帶對應規格請參考**P.1155**　平面皮帶詳細內容請參照**P.1153**　選擇調速馬達時，速度控制器不會配置在主機上，且無安裝用支撐架，如需要支撐架請採用追加工[SCB]。　不論是何種規格皮帶，不建議將機體傾斜使用。

Delivery 出貨日　10 日出貨

數量區分	標準訂購 少量	大量	特殊訂購 大量
數量	1～5	6～9	10～
出貨日	一般	+4日	交期另估

超過表中最大數量時交期另估。P.5

詢價 請依下列2種方式
24 WEB系統　FAX
P.9 請電洽：02-2570-3766#0

型式	B	規格表 L385～400	L405～500	L505～600	L605～2000
CVGW	50～159	●	●	●	●
	160～209	—	●	●	●
	210～259	—	—	●	●
	260～300	—	—	—	●

「—」無此規格。

Alteration 追加工

指定驅動部位置	附速度控制器用支撐架
追加沉頭孔	支撐架(腳)
滾輪支承	
附窗型馬達護蓋	

追加工詳情請參照**P.1151～1152**