一體型腳輪&調整腳墊

—標準型・導電型・固定腳輪型—

CAD資料夾名稱：41_Accessories

RoHS

型式 Type	車輪材質(顏色)
HCFT・HCFTK・SHCFT	尼龍(灰)
HCFTU	優力膠(綠)
HCFTM	MC尼龍(藍)
HCFTD・SHCFTD	導電性MC尼龍(黑)

僅HCFT8—500為酚醛(黑)。

No.	本體 M材質	本體 S表面處理	千斤頂螺栓 M材質	千斤頂螺栓 S表面處理
60 130	ADC12	黑色塗裝	SS400	三價鉻酸鹽
250 350	SPHC	三價鉻酸鹽(黑)		
500	FCD45	黑色塗裝		

SHCFT・SHCFTD時,千斤頂螺栓及腳輪的材質為SUS304。

腳輪活動型

HCFT

No.5—60
6—60

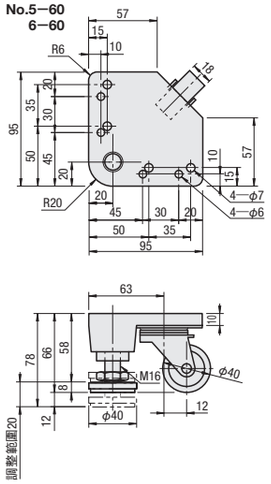

適用螺栓・螺帽M5/M6共用

SHCFT

No.5—60
6—60

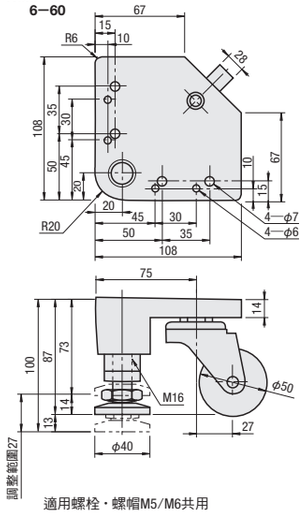

適用螺栓・螺帽M5/M6共用

HCFT HCFTM HCFTD SHCFT SHCFTD

No.6—130
8—130

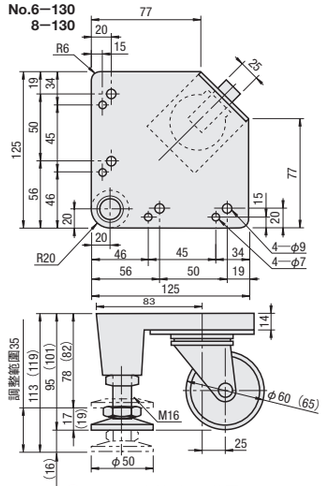

( )內的數值為導電型。

適用螺栓・螺帽M6/M8共用

HCFT HCFTU HCFTM HCFTD

No.6—250
8—250

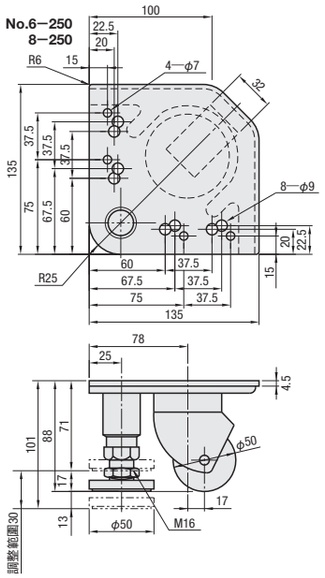

適用螺栓・螺帽M6/M8共用

HCFT HCFTU HCFTM HCFTD

No.8—350

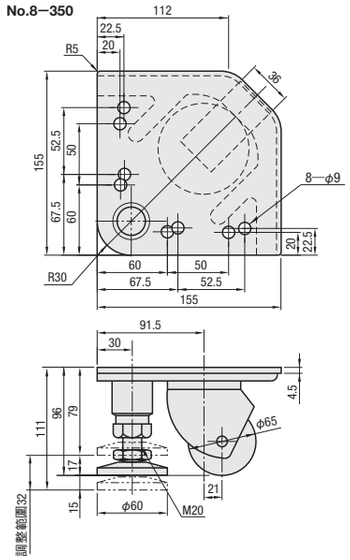

HCFT HCFTM HCFTD

No.8—500

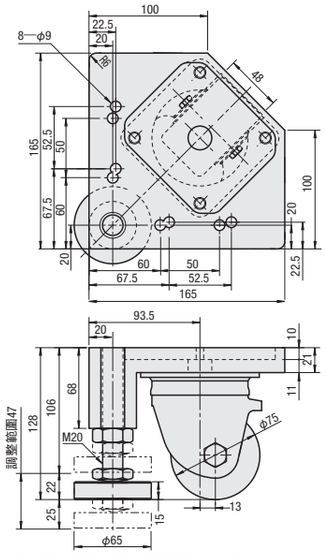

以腳輪移動時,請將調整腳墊座完全拉起。

腳輪全部皆可360°旋轉。

腳輪固定型

HCFTK—R

No.6—130
8—130

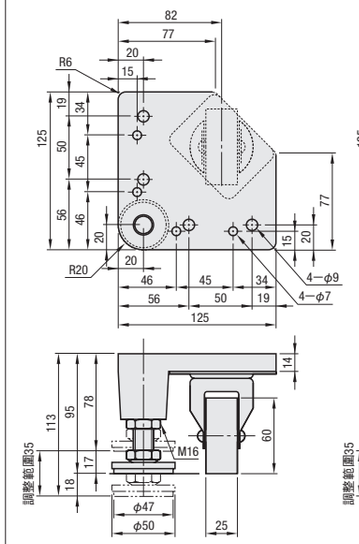

HCFTK—L

No.6—130
8—130

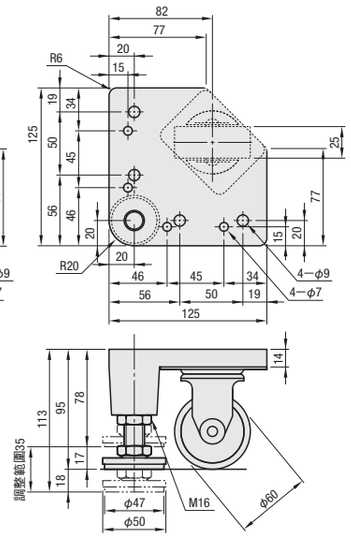

腳輪無法旋轉。

腳輪型	型式 Type	No.	荷重	容許荷重 kg	容許荷重 N	質量 g	適用螺栓・螺帽 螺栓	數量	螺帽	數量	NT$基準單價1~50 pcs HCFT	HCFTU	HCFTM	HCFTD
活動	HCFT	5	60	60	588	600	CBM5—15	4	HNTT5—5	4		—	—	—
		6					CBM6—15		HNTT6—6					
活動	HCFT HCFTM HCFTD	6	130	130	1275	1100	CBM6—20					—		
		8		130	1275	1100	CBM8—25		HNTT8—8					
固定	HCFTK—L HCFTK—R	6	130	130	1275	1100	CBM6—20		HNTT6—6			—	—	—
		8		130	1275	1100	CBM8—25		HNTT8—8					
活動	HCFT HCFTU HCFTM HCFTD	6	250	250	2452	1445	CBM6—12		HNTT6—6					
		8					CBM8—15		HNTT8—8					
			350	350	3432	2170								
活動	HCFT HCFTM HCFTD	8	500	500	4902	5600	CBM8—30					—		

HCFT6—130、8—130與HCFTK6—130、8—130的安裝高度相同,可並列使用。

腳輪型	型式 Type	No.	荷重	容許荷重 kg	容許荷重 N	質量 g	適用螺栓・螺帽 螺栓	數量	螺帽	數量	NT$基準單價1~50 pcs SHCFT	SHCFTD
活動	SHCFT	5	60	60	588	600	SCB5—20	4	HNTTSN5—5	4		—
		6					SCB6—20		HNTTSN6—6			
活動	SHCFT SHCFTD	8	130	130	1275	1100	SCB8—25		HNTTSN8—8			

腳墊部與腳輪為不鏽鋼(SUS304)製。

Alteration 追加工

型式 —(SET・BL)
HCFT6—130 — SET

WOS

Alteration	Code	Spec.	一體型腳輪組 Type	No.	荷重	構成零件 螺栓	數量	螺帽	數量
適用螺栓螺帽組	SET	搭配適用之螺栓・螺帽組。	HCFT	5	60	CBM5—15	4	HNTT5—5	4
			HCFT	6	60	CBM6—15		HNTT6—6	
			HCFT,HCFTK,HCFTM,HCFTD		130	CBM6—20			
			HCFT,HCFTU,HCFTM,HCFTD		250	CBM6—12			
			HCFT,HCFTK,HCFTM,HCFTD	8	130	CBM8—25		HNTT8—8	
			HCFT,HCFTU,HCFTM,HCFTD		250 350	CBM8—15			
			HCFT,HCFTM,HCFTD		500	CBM8—30			

Alterations Code	變更調整腳墊長度 BL100 荷重	離地高度 標準	離地高度 變更後	BL150 荷重	離地高度 標準	離地高度 變更後
Spec. 變更標準調整腳墊的長度。	60	78	132	60	78	178
	130	113	152	130	113	200
	250	101	145	250	101	191
	350	111	150	350	111	200
		—		500	150	210

※藉由變更調整腳墊的長度，可增加離地高度。但是調整腳墊將會凸出於安裝板面。

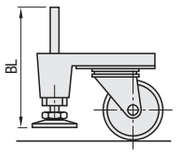

Order 訂購範例

型式
HCFT6 — 130
HCFTK — L6 — 130

Delivery 出貨日 WEB WOS

Price 價格 WEB WOS

■導電型的安裝方法

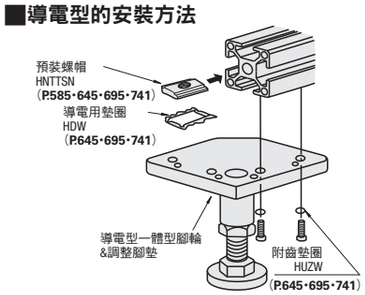

導電型未附導電用墊圈・附齒墊圈。

Example 使用範例

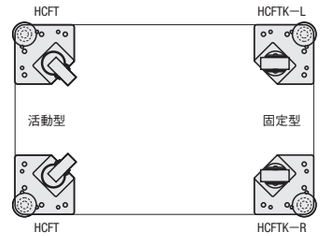
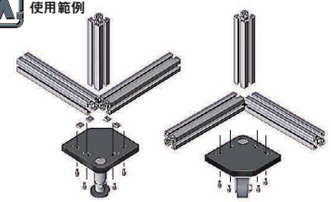
Example 使用範例