CLAMP LEVERS -BAKING FINISHED-

固定把手

—烤漆型—

CAD資料夾名稱：48_Levers

Type 外螺牙	Type 內螺牙	L尺寸	把手 Ⓜ材質	把手 Ⓢ表面處理	螺牙 Ⓜ材質	螺牙 Ⓢ表面處理	彈簧 Ⓜ材質
CLDM	CLDF	L尺寸選擇	鋅壓鑄件	烤漆	SUM23	鍍黑鉻酸鹽	SUS304—WPB
CLMD	CLDFM				S45C	鍍無電解鎳	
CLMS	CLFS				SUS303	—	
CLMSF	—	L尺寸指定					

外螺牙型
CLDM
(螺牙部　鍍黑鉻酸鹽)
CLMD
(螺牙部　鍍無電解鎳)
CLMS
(螺牙部　不鏽鋼)
L尺寸指定型
CLMSF
(螺牙部　不鏽鋼)

內螺牙型
CLDF
(螺牙部　鍍黑鉻酸鹽)
CLDFM
(螺牙部　鍍無電解鎳)
CLFS
(螺牙部　不鏽鋼)

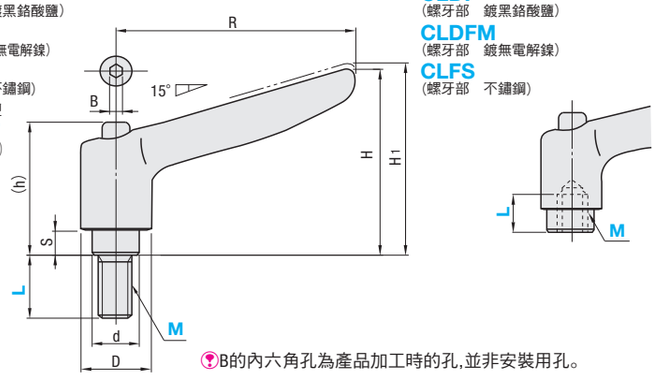

Ⓨ B的內六角孔為產品加工時的孔,並非安裝用孔。

M	R	H	H1	(h)	S	D	d	鋸齒齒數	B	最大荷重 Fmax. (N) SUM24L	SUS303	S45C	最大緊固力 Pmax. (kN) SUM24L	SUS303	S45C	參考質量 (g) 外螺牙型	內螺牙型
4	45	35	38.5	25.8	4	13	10	16	3	55	48	80	2.0	1.8	3.0	33	31
5										74	65	108	3.3	2.9	4.8	34	31
6										126	110	184	4.7	4.1	6.8	40	30
8	63.5	45	48.5	32.3	7	17.5	14	20	4	217	189	316	8.6	7.5	12.5	70	73
10	78.5	54	58	37.6	8	21	16	24	4	347	303	507	13.6	11.8	19.8	152	113
12	93	67.5	71.5	45.6	14	24	19	28	4	511	446	746	19.8	17.2	28.9	220	174

型式 Type	M	L 選擇	把手顏色	NT$基準單價 CLDM	CLMD	CLMS
外螺牙型 CLDM CLMD CLMS	4	(8) 12 16 20 25 *(32)	B(黑) M(橘) S(銀灰) R(紅) Y(黃)			
	5	(8) 12 16 20 25 32 *(40)				
	6	(8) 12 16 20 25 32 (40) *(50)				
	8	16 20 25 32 40 (50)				
	10	20 25 32 40 50 (63)				
	12	25 32 40 50 (63)				

型式 Type	M	L尺寸指定 指定單位1mm	把手顏色	NT$基準單價
L尺寸指定型 CLMSF	4	12～25	B(黑) M(橘) S(銀灰) R(紅) Y(黃)	
	5	12～32		
	6	12～32		
	8	16～40		
	10	20～50		
	12	25～50		

Ⓨ 加註*號為不完全螺牙部在10mm以下的尺寸,其他尺寸為3.5mm以下。
Ⓨ (　)尺寸僅適用CLDM　Ⓨ 加註*號者僅適用於S(銀灰色)

型式 Type	M	L	把手顏色	NT$基準單價 CLDF	CLDFM	CLFS
內螺牙型 CLDF CLDFM CLFS	4	7	B(黑) M(橘) S(銀灰) R(紅) Y(黃)			
	5					
	6					
	8	10				
	10	14				
	12	17				

Order 訂購範例

型式	—	L	—	把手顏色
CLDM8	—	40	—	B
CLDF8	—	10	—	S

Delivery 出貨日　WEB WOS

Price 價格　WEB WOS

Example 使用範例

■固定把手的荷重方向

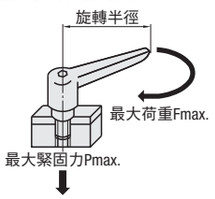

■使用方法

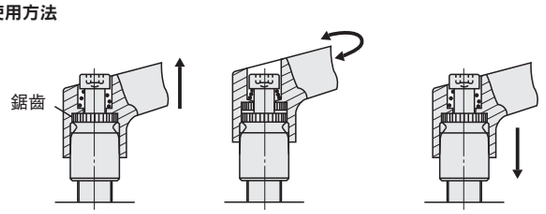

①若將把手向上拉起,鋸齒咬合處就會鬆開,解除固鎖。　②將鬆開的把手旋轉至任意位置。　③放開把手後彈簧力會使鋸齒咬合,再次固鎖。

CLAMP LEVERS -STAINLESS SERIES-

固定把手

—不鏽鋼系列—

CAD資料夾名稱：48_Levers

Type 外螺牙	Type 內螺牙	把手 Ⓜ材質	把手 Ⓢ表面處理	螺牙 Ⓜ材質	彈簧 Ⓜ材質
SCLDM	SCLDF	SCS13(不鏽鋼鑄鋼)	拋光研磨	SUS303	SUS304—WPB
CLCM	CLCF	鋅壓鑄件	鍍鉻・鍍鎳鉻		
CLCMD	—		鍍銅+鍍鎳		

Ⓨ 鍍鎳鉻為無光澤。
Ⓨ CLCMD貼有識別用的標籤。

外螺牙型
SCLDM
(全不鏽鋼)
CLCM
(螺牙部　不鏽鋼)
CLCMD
(螺牙部　不鏽鋼)

內螺牙型
SCLDF
(全不鏽鋼)
CLCF
(螺牙部　不鏽鋼)

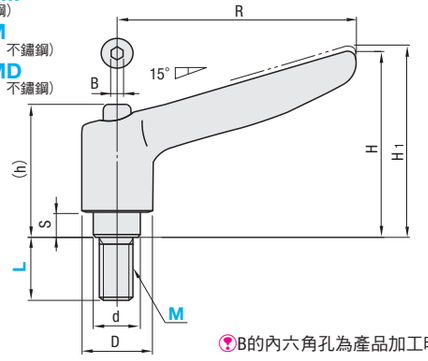

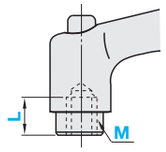

Ⓨ B的內六角孔為產品加工時的孔,並非安裝用孔。

M	R	H	H1	(h)	S	D	d	鋸齒齒數	B	最大荷重 Fmax. (N)	最大緊固力 Pmax. (kN)	參考質量 (g) 外螺牙型	內螺牙型
4	45	35	38.5	25.8	4	13	10	16	3	48	1.8	33	31
5										65	2.9	34	31
6										110	4.1	40	30
8	63.5	45	48.5	32.3	7	17.5	14	20	4	189	7.5	70	73
10	78.5	54	58	37.6	8	21	16	24	4	303	11.8	152	113
12	93	67.5	71.5	45.6	14	24	19	28	4	446	17.2	220	174

■拋光研磨(全不鏽鋼)

型式 Type	M	L 選擇	NT$基準單價
外螺牙型 SCLDM	4	12 16 20 25	
	5	12 16 20 25 32	
	6	12 16 20 25 32	

型式 Type	M	L	NT$基準單價
內螺牙型 SCLDF	4	7	
	5		
	6		

■鍍鉻・鍍鎳鉻

型式 Type	M	L 選擇	把手顏色	NT$基準單價
外螺牙型 CLCM	4	12 16 25	C (鍍鉻) SC (鍍鎳鉻)	
	5	12 16 20 25 32		
	6	12 16 20 25 32		
	8	16 20 25 32 40		
	10	20 25 32 40 50		
	12	25 32 40 50		

型式 Type	M	L	把手顏色	NT$基準單價
內螺牙型 CLCF	5	7	C (鍍鉻) SC (鍍鎳鉻)	
	6			
	8	10		
	10	14		
	12	17		

■鍍銅+鍍鎳

型式 Type	M	L 選擇	把手顏色	NT$基準單價
外螺牙型 CLCMD	4	12 16 20 25	NC (鍍銅)+(鍍鎳)	
	5	12 16 20 25 32		
	6	12 16 20 25 32		

Ⓨ CLCMD是以鍍銅打底, 再進行鍍鎳處理, 因此把手部可防靜電。

Order 訂購範例

型式	—	L	—	把手顏色
CLCM8	—	20	—	SC
CLCMD6	—	25	—	NC

Price 價格　WEB WOS

Delivery 出貨日　WEB WOS