地板剎車

CAD資料夾名稱：47_Casters

■暫時停住台車時使用的輔助零件。

■按壓力選擇型

RoHS

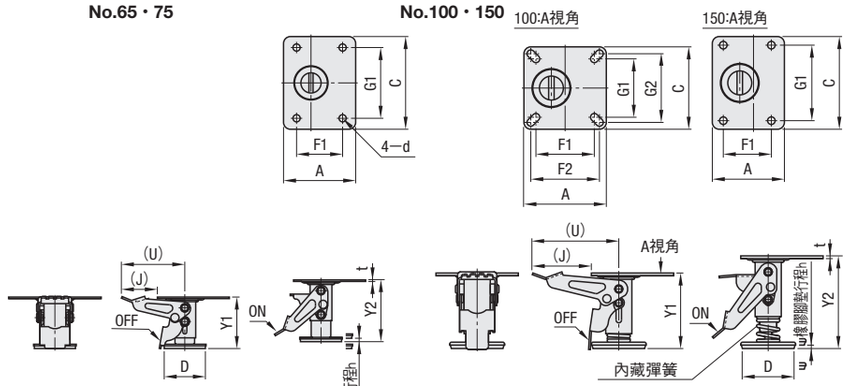

💡請依據內藏彈簧所產生的按壓力規格來選擇剎車力的大小(中・強)

💡出貨時已於本體貼有方便識別的貼紙。L H

M 材　質　本體：SPHC　內藏彈簧：SWP—A

S 表面處理　三價鉻酸鹽

型式 Type	No.	按壓力選擇	安裝高度	行程 Y1(min)	行程 Y2(max)	D	A	C	F1	F2	G1	G2	d	t	h	(U)	(J)	按壓力N —L(中)	按壓力N —H(強)	質量 (kg)	NT$基準單價 L	NT$基準單價 H
FLOCK	65	L(按壓力：中) H(按壓力：強)	85	75	90	60	105	135	67	—	103	—	10.5	2.3	5	93	53	120	200	0.7		
	75		90	80	95															0.8		
	100		130	115	135	75	120	120	85	100	85	100	11	4	10	127	87			1.2		
	150		160	145	165		105	135	70	—	110	—								1.3		

💡在沒有選擇按壓力時為H(按壓力：強)型

Order 訂購範例　型式 FLOCK100 — 按壓力 L

Delivery 出貨日　WEB WOS

NT$ Price 價格　WEB WOS

■附高度調整機能型

已申請專利　RoHS

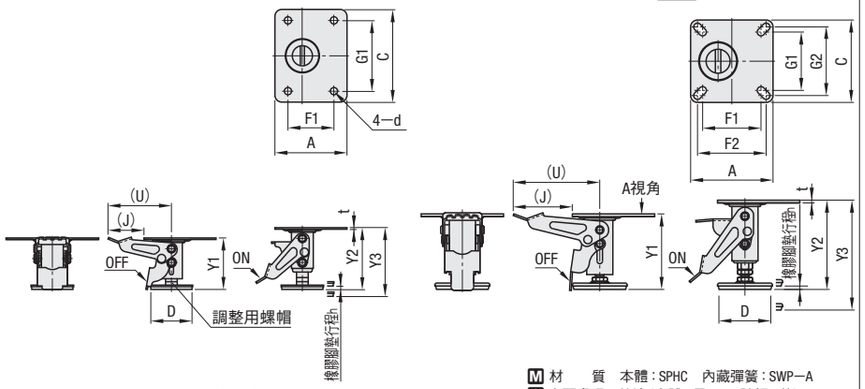

將調整用的螺帽加以旋轉,即可變更腳墊的垂直方向,用以調整與地面間的距離。

M 材　質　本體：SPHC　內藏彈簧：SWP—A

S 表面處理　烤漆(本體：黑・OFF踏板：黃)

型式 Type	No.	安裝高度 min	安裝高度 max	行程 解除時 Y1(min)	行程 解除時 Y1(max)	行程 固鎖時(調整範圍) Y2(max)	行程 固鎖時(調整範圍) Y3(max)	D	A	C	F1	F2	G1	G2	d	t	h	(U)	(J)	按壓力N	質量 (kg)	NT$基準單價
FLOCKZ	65	85	90	75	80	90	95	60	105	135	67	—	103	—	10.5	2.3	5	93	53	200	0.7	
	75	90	101	80	91	95	106														0.8	
	100	130	140	115	125	135	145	75	120	120	85	100	85	100	11	4	10	127	87		1.2	
	150	160	195	145	180	165	200													250	1.3	

Order 訂購範例　型式 FLOCKZ75

Delivery 出貨日　WEB WOS

NT$ Price 價格　WEB WOS

■特長

・FLOCK可依彈簧力道的強弱選擇按壓力。

・FLOCKZ為業界首見附高度調整機能的產品,可在上述範圍內調整安裝高度。

■使用時的注意事項

・本商品的設計並非用來單獨抬起台車或支撐物。承載荷重方面,請參考併用腳輪的容許荷重。

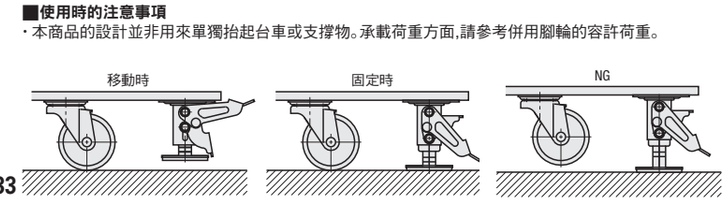

Example 使用範例

CAD資料夾名稱：47_Casters

RoHS

Type	M材質	S表面處理	內藏彈簧
FLOK	SPHC	三價鉻酸鹽	SWP—B
FLOKS	SUS304	—	SUS304—WPB

■承載荷重

無論車重、裝載重量多少,都可藉由內藏彈簧的緩衝器以一定的力量確實抓緊路面。關於承載荷重,請如使用範例參考併用腳輪的容許荷重。此商品無法抬起台車。

💡請勿銲接。

No.65・75・75A

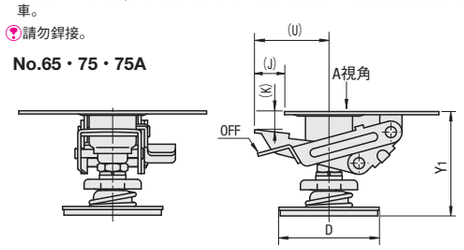

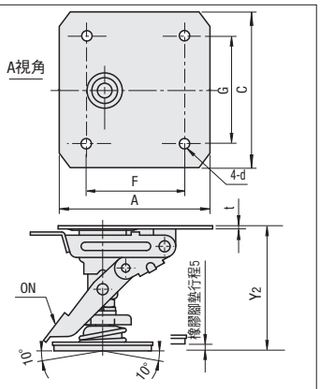

No.100・125・150

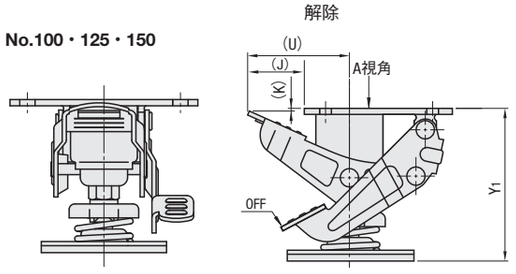

型式 Type	No.	安裝高度	行程 Y1(min)	行程 Y2(max)	D	安裝板尺寸 A	C	F	G	d	t	(K)	(U)	(J)	彈簧常數Kgf/mm FLOK	彈簧常數Kgf/mm FLOKS	質量 (kg)	NT$基準單價 FLOK	NT$基準單價 FLOKS
FLOK FLOKS (不鏽鋼)	65	85	75	90	60	105	135	67	103	10.5	2.3 (2.0)	22.4	45	23	1.81	1.58	1.1		
	75	92(93)	82.5	97.5													1.2		
	75A	106(102)	96(92)	111(107)													1.2		
	100	130	110	135	90			70	110	11	4.5	2.4	73	41	3.09	2.73	1.4		
	125	165	145	170													1.5		
	150	190	170	195													1.5		

💡( ) 為FLOKS型的尺寸。

■地板固鎖器

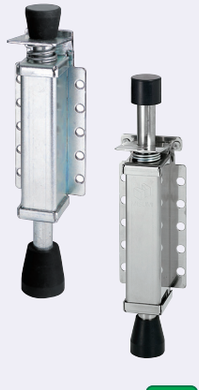

RoHS

FLOR
FLORS
(不鏽鋼)

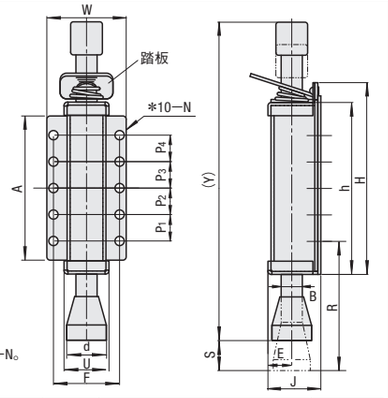

*No.70時4—N,
No.100時為6—N。

Type	M材質	S表面處理	內藏彈簧	腳墊
FLOR	SPCC	三價鉻酸鹽	SWP—B	EPDM
FLORS	SUS304	—		導電性橡膠

Example 使用範例

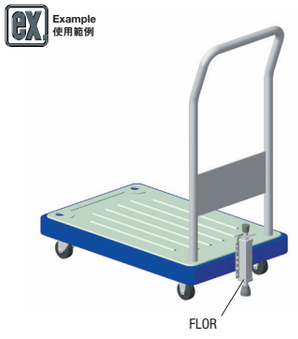

・壓入上方的腳墊部,貼住地面可輕鬆固鎖。

・踩踏板後固鎖即解除,可調整行程。

・安裝時在解除固鎖狀態下,下方的腳墊部請離地約25~30mm。

・請任選安裝孔,使用螺栓等加以加以緊固。

型式 Type	No.	行程 (S)	(Y)	H	h	W	A	R	安裝部尺寸 P1	P2	P3	P4	F	N	B	d	U	J	E	彈簧常數 N/mm{Kgf/mm}	踏板容許荷重 N FLOR	踏板容許荷重 N FLORS	質量 (g)	NT$基準單價 FLOR	NT$基準單價 FLORS
FLOR FLORS	70	30	160	85	68	40	60	76	45	—	—	—	30	5.5	10	20	24	34	15	6.91{0.704}	60	110	270		
	100		210	117.5	100	60	80	90	35	35	—	—	50	7	16	30	34	40	18				620		
	130	34	240	147.5	130		110	100	20	20	20	20											770		

Order 訂購範例　型式 FLOK125 FLOR70

Delivery 出貨日　WEB WOS

NT$ Price 價格　WEB WOS