BEARINGS WITH HOUSINGS -INLAY DOUBLE BEARING TYPE-

軸承固定座組

ー嵌入雙軸承無扣環　自由指定型ー

大訂單對應 BIG ORDER

非型錄規格商品請參照 P.131

CAD資料夾名稱：14_Bearings_with_Holder

RoHS

Type 圓型	Type 方型	Type 精巧型	M材質 軸承	M材質 固定座	S表面處理 固定座
BGFRYB	BGFSYB	BGFCYB	鋼	相當於S45C	染黑處理
BGFRY	BGFSY	BGFCY			鍍無電解鎳
BAFRY	BAFSY	BAFCY		2000系列鋁合金	白色陽極處理
SBGFRY	—	—	*不鏽鋼	SUS304	—

*橡膠密封軸承(VV・DD)全為鋼材質。

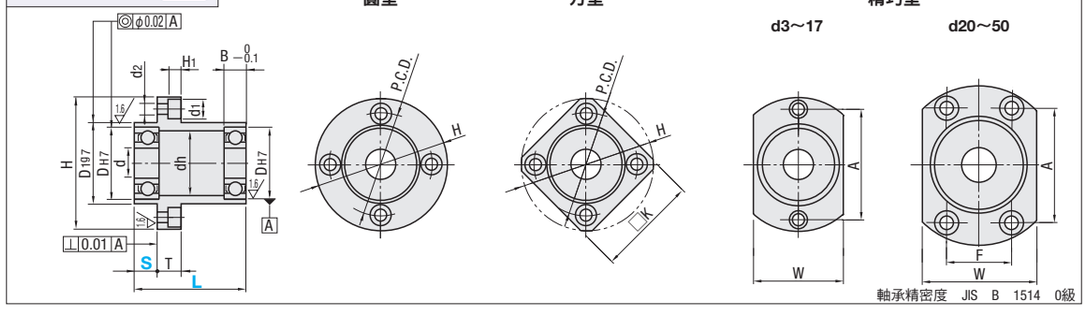

型式 Type	軸承編號	密封件	指定單位1mm L	指定單位1mm S	d	D_{H7}	容許公差	B	H	W	T	dh	D_{1g7}	容許公差	P.C.D.	K	A	F	d_1	d_2	H_1
(圓型) BGFRYB BGFRY BAFRY SBGFRY (方型) BGFSYB BGFSY BAFSY (精巧型) BGFCYB BGFCY BAFCY	623	ZZ 兩側密封 *1 *2 VV 非接觸橡膠密封 *2 DD 接觸橡膠密封	20～40	5～28	3	10	+0.015 0	4	33	16	7	7	14	−0.006 −0.024	24	27	24	—	6.5	3.5	3.1
	624		20～40	5～28	4	13	+0.018 0	5	35	18		9	17		26	28	26				
	605		20～40	5～27	5	14		5	38	20		10	18	−0.007 −0.028	28	30	28		8	4.5	4.1
	625		30～40	10～22		16		5	40	22		12	20		30	31	30				
	606		20～40	5～27	6	17		6	41	23		13	21		31	32	31				
	626		30～50	10～32		19	+0.021 0	6	44	25		15	24		34	34	34				
	678		20～40	5～27	8	12	+0.018 0	3.5	35	18	8	10	16	−0.006 −0.024	26	28	26		6.5	3.5	3.1
	698		25～50	5～37		19	+0.021 0	6	44	25		15	24	−0.007 −0.028	34	34	34		8	4.5	4.1
	608		20～50	5～37		22		7	47	29		18	27		37	36	37				
	628		30～50	10～32		24		8	50	32		20	30		40	37	40				
	6700		20～40	5～27	10	15	+0.018 0	4	40	22		12	19		30	31	30				
	6800		20～40	5～27		19	+0.021 0	5	44	25		15	24		34	34	34				
	6900		20～60	5～47		22		6	47	29		19	27		37	36	37				
	6000		30～60	10～42		26		8	52	34		22	32	−0.009 −0.034	42	39	42				
	6200		40～60	15～37		30		9	56	38		24	36		46	42	46				
	6701		20～40	5～27	12	18	+0.018 0	4	44	25		15	23	−0.007 −0.028	34	34	34				
	6801		25～50	5～37		21	+0.021 0	5	47	29		17	26		37	36	37				
	6901		30～60	10～42		24		6	50	31		21	30		40	38	40				
	6001		30～60	10～42		28		8	54	36		24	34	−0.009 −0.034	44	40	44				
	6201		40～70	15～47		32	+0.025 0	10	58	40		26	38		48	43	48				
	6702		25～60	10～42	15	21	+0.021 0	4	47	29		18	26	−0.007 −0.028	37	36	37				
	6802		25～60	10～42		24		5	50	32		20	30		40	37	40				
	6902		30～70	10～50		28		7	59	37	10	25	35	−0.009 −0.034	47	45	47		9.5	5.5	5.1
	6002		40～70	15～45		32	+0.025 0	9	62	40		28	38		50	46	50				
	6202		40～70	15～45		35		11	66	44		29	42		54	49	54				
	6803		25～60	10～40	17	26	+0.021 0	5	52	34		22	32		42	39	42		8	4.5	4.1
	6903		40～70	15～45		30		7	60	38		27	36		48	46	48		9.5	5.5	5.1
	6003		40～70	15～45		35	+0.025 0	10	66	44		31	42		54	50	54				
	6203		50～70	20～40		40		12	72	50		34	48		60	54	60				
	6704		30～70	10～50	20	27	+0.021 0	4	59	35		23	33		47	45	41	23	8	4.5	4.1
	6804		35～70	10～50		32	+0.025 0	7	62	40		28	38		50	46	44	24	9.5	5.5	5.1
	6904		45～70	15～44		37		9	72	47	11	34	45		59	54	54	24	11	6.6	6.1
	6004		55～80	20～49		42		12	77	54		36	50		64	59	56	32			
	6204		55～80	20～49		47		14	81	58		40	54	−0.010 −0.040	68	62	59	34			
	6805		35～70	15～44	25	37		7	72	47		34	45	−0.009 −0.034	59	54	54	24			
	6905		35～70	15～44		42		9	77	54		36	50		64	59	55	32			
	6005		55～80	20～47		47		12	88	58	13	41	54	−0.010 −0.040	72	67	63	36	14	9	8.1
	6205		55～80	20～47		52	+0.030 0	15	94	64		45	60		78	72	68	39			
	6806		35～70	15～42	30	42	+0.025 0	7	77	54	11	36	50	−0.009 −0.034	64	59	56	32	11	6.6	6.1
	6906		35～70	15～42		47		9	88	58	13	41	54	−0.010 −0.040	72	67	62	36	14	9	8.1
	6006		55～80	20～47		55	+0.030 0	13	96	66		48	62		80	73	70	40			
	6206		55～120	20～87		62		16	104	74		55	70		88	79	77	44			
	6007		55～120	20～87	35	62		14	104	74		55	70		88	79	75	44			
	6207		55～120	20～87		72		17	126	88	20	64	84	−0.012 −0.047	105	95	92	51	17.5	11	11
	6008		65～120	25～82	40	68		15	114	82	13	60	78	−0.010 −0.040	96	86	80	54	14	9	8.1
	6208		65～120	25～82		80		18	134	96	20	74	92	−0.012 −0.047	113	102	98	56	17.5	11	11
	6010	ZZ 兩側密封	65～120	25～82	50	80		16	134	96		74	92		113	—	98	56			
	6210		70～120	25～82		90	+0.035 0	20	147	110		83	106		126	—	104	72			

適用尺寸請於價格表確認。

*1 VV(非接觸橡膠密封)無法選擇67□□號・623號・624號・605號・606號。

*2 橡膠密封軸承全為鋼材質。

Order 訂購範例

型式 Type	軸承	密封件	—	L	—	S
BAFCY	608	ZZ	—	47	—	S18
BGFRY	6200	VV	—	40		

無指定S時,為最小的S尺寸。範例中S=15

Delivery 出貨日　WEB WOS

Price 價格　WEB WOS

軸承編號	密封件	NT$基準單價 圓型 BGFRYB	圓型 BGFRY	圓型 BAFRY	圓型 SBGFRY	方型 BGFSYB	方型 BGFSY	方型 BAFSY	精巧型 BGFCYB	精巧型 BGFCY	精巧型 BAFCY
623	ZZ (×1.0) VV (×1.1) DD (×1.1)				—						
624					—						
605					—						
625					—						
606											
626											
678											
698											
608											
628											
6700											
6800											
6900											
6000											
6200											
6701											
6801											
6901											
6001											
6201											
6702											
6802											
6902											
6002											
6202											
6803											
6903											
6003											
6203											
6704											
6804											
6904											
6004											
6204											
6805			—	—			—			—	
6905			—	—			—			—	
6005			—	—			—			—	
6205			—	—			—			—	
6806			—	—			—			—	
6906			—	—			—			—	
6006			—	—			—			—	
6206			—	—			—			—	
6007			—	—			—			—	
6207			—	—			—			—	
6008			—	—			—			—	
6208			—	—			—			—	
6010			—	—	—	—	—			—	
6210			—	—	—	—	—			—	

Alteration 追加工

型式	—	L	—	S	—	(NA)
BAFSY6000ZZ	—	35			—	NA

Alteration	無組裝軸承
Code	NA
Spec.	軸承未裝入固定座,另作為附屬品出貨。