精密滾珠螺桿 標準螺帽 —軸徑10 導程2・4—

—精密度等級C5—

大訂單對應 BIG ORDER

詳情請參照 P.694 or CLICK! MISUMI 滾珠螺桿 搜尋

類似產品比較要點 | C-VALUE商品在額定荷重・螺帽尺寸上與類似商品不同。(詳情請參照P.707～P.708)
在考慮C-VALUE商品時,請與類似商品比較規格後再選擇。

類似商品頁 P.707・708

CAD資料夾名稱：10_Ball_Screws

螺帽種類	Type	精密度等級	螺桿徑	導程	螺桿軸		螺帽	
					M材質	H硬度	M材質	H硬度
標準螺帽	C-BSS	C5	10	2・4	S55C	高周波淬火 58～62HRC	SCM415	浸碳淬火 58～62HRC

C-BSS1002

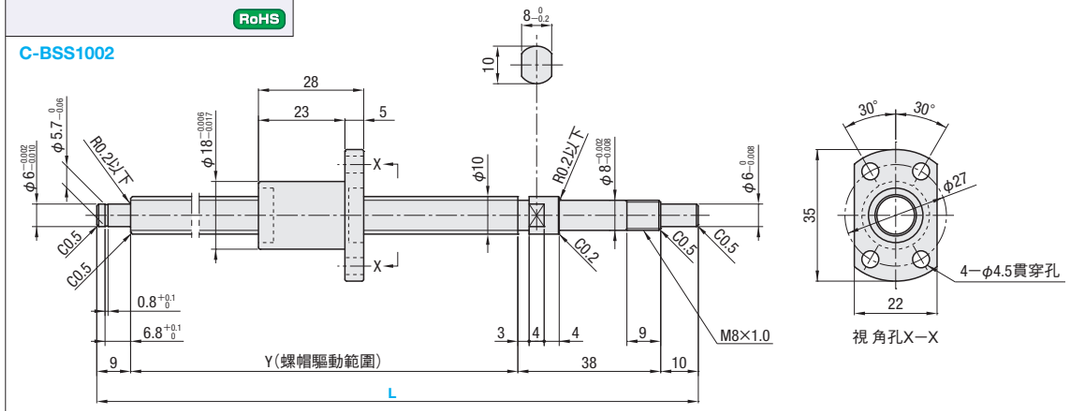

C-BSS1004

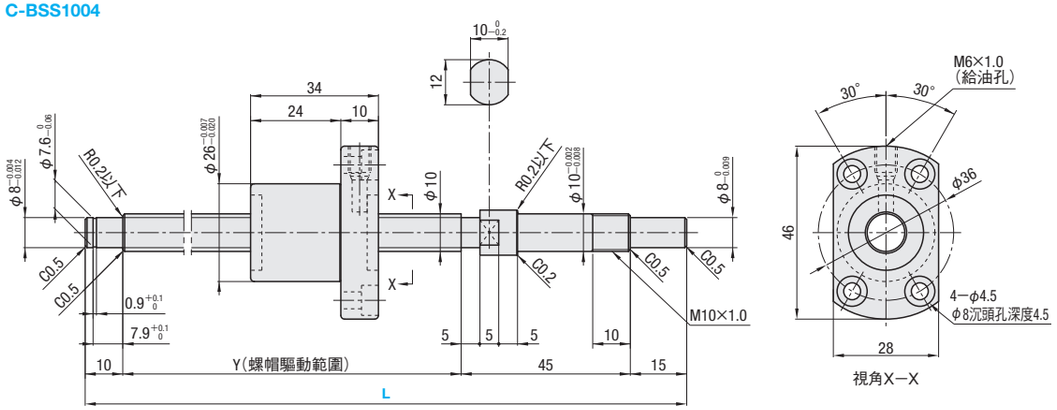

螺帽種類	精密度等級	型式 Type	螺桿軸外徑	導程	指定單位1mm L	Y	滾珠徑	滾珠中心徑	螺牙谷徑	循環數	基本額定荷重 C(動態)kN	基本額定荷重 Co(靜態)kN	軸向間隙	預壓扭矩 N・cm	螺旋方向
標準螺帽	C5	C-BSS	10	02	100～315	L—57	1.2	10.41	(9.21)	1圈3列	1.6	2.3	0.008以下	0.5以下	右
				04	150～380	L—70	2	10.68	(8.68)		2.3	4.1		1.0以下	

kgf=N×0.101972

Price 價格 WEB WOS

螺帽種類	精密度等級	型式	NT$基準單價1 ～ 4pcs		
			L100 ～ 248	L249 ～ 250	L251 ～ 380
標準螺帽	C5	C-BSS1002			
		C-BSS1004			

Order 訂購範例

型式	—	L
C-BSS1002	—	200

Delivery 出貨日 WEB WOS

■備註

- 已封入鋰皂基潤滑油(殼牌 Alvania潤滑油S2)。
- 滾珠螺桿精密度請參閱P.697・700。
- 螺桿支撐座詳細資訊請參閱P.771～P.796。
- 使用注意事項：請勿讓螺帽超出滾珠螺桿螺帽的驅動範圍,也不要將它從螺桿軸拔出。以免造成滾珠脫落及滾珠循環零件毀損等。
- 請注意若傾斜滾珠螺桿軸及滾珠螺桿螺帽,可能會因本身的重量而滑落。
- 請於緊固螺帽側使用一個螺桿支撐座附屬軸環。

(禁止螺帽超程運行)

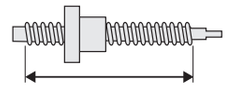

(禁止拆卸螺帽)

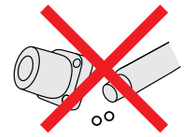

Alteration 追加工

型式	—	L	—	(FC・KC…etc.)
C-BSS1004	—	182	—	KC3

Alterations	Code	Spec.
支撐側軸端無加工	NC	支撐側的軸端不加工。 指定方法 NC
螺帽方向變更 (支撐側) (固定側) 一般 變更	RLC	變更螺帽方向。 指定方法 RLC
支撐側軸端無扣環槽加工	RNC	支撐側軸端無扣環槽加工。 指定方法 RNC ⊗不可與FC併用。
支撐側加工變更	GC	變更支撐側加工。 從Q=6・8選擇 Y尺寸會變短。 G=指定單位1mm 指定方法 GC—Q8—G20 5≦G≦Q×3 ⊗不適用於1002 無扣環加工 ⊗不可與FC併用。
支撐側軸端長度變更	FC	變更支撐側軸端長度。 FC=指定單位1mm 指定方法 FC20 尺寸 / ℓ / FC範圍 1002 / 6.8 / 10≦FC≦20 1004 / 7.9 / 11≦FC≦20 Y尺寸會變短。 ⊗不可與GC併用。

Alterations	Code	Spec.
在固定側軸端做鍵槽加工 鍵槽詳細尺寸 P.700	KC	於固定側軸端進行鍵槽加工。 KC=指定單位1mm 指定方法 KC10 3≦KC≦14(9)
在固定側軸端做鍵槽加工	KLC	可指定固定側軸端鍵槽加工的位置。(鍵槽尺寸與KC相同。) K,S=指定單位1mm 指定方法 KLC—K5—S1 4≦K+S≦14(9)
固定側軸端平面加工	SC	於固定側軸端進行平面加工。 SC=指定單位1mm 指定方法 SC7 5≦SC≦14(9)
固定側軸端平面加工(2處)	SWC SGC	於固定側軸端進行2處平面加工。 SWC：90°的位置 SGC：120°的位置 指定單位1mm 指定方法 SWC10 5≦SWC・SGC≦14(9)

(　)尺寸適用於1002。

■周邊零件：可與下列零件組合使用。

螺桿支撐座(方形低床型)　螺桿支撐座(圓形)

無附安裝於C-VALUE滾珠螺桿的螺帽支撐架。

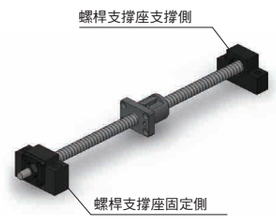

■與螺桿支撐座的組合

滾珠螺桿型式 Type	螺桿軸外徑	導程	推薦的螺桿支撐座 型式 Type	No.	形狀	固定側	支撐側	刊載頁次
C-BSS	10	02	C-BRW	8S	圓形	○		P.787
			C-BUR	6			○	P.788
			C-BSW	8S	方形	○		P.781
			C-BUN	8			○	P.782
		04	C-BRW	10S	圓形	○		P.787
			C-BUR	10			○	P.788
			C-BSW	10S	方形	○		P.781
			C-BUN	10			○	P.782

螺桿支撐座除了上述型式之外,也備有各種不同的款式。(P.779～P.796)