氣壓式滑座

—MPPT6Y・MPPT8系列—

CAD資料夾名稱：08_Linear_Guides

MPPT6Y—□—□

附開關

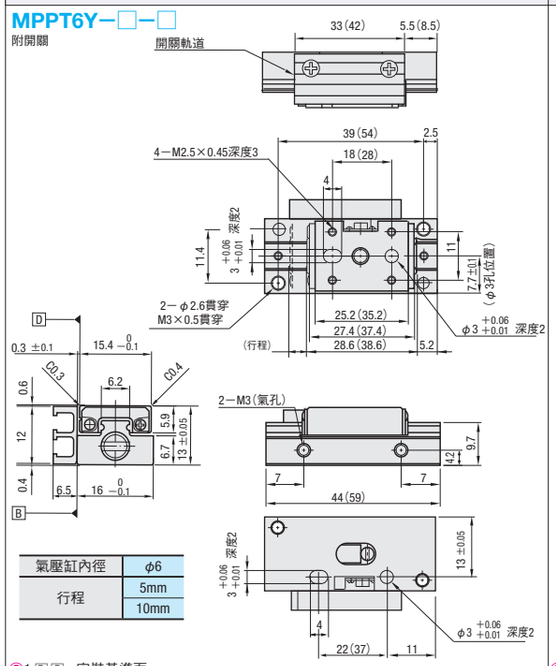

氣壓缸內徑	φ6
行程	5mm 10mm

1.B D—安裝基準面
2.(　　)內為10mm行程時的尺寸。
3.附開關型有附2個開關。
4.MPPT6Y為精巧設計,配管通道和開關軌道方向不同。

MPPT8—□—S

附開關

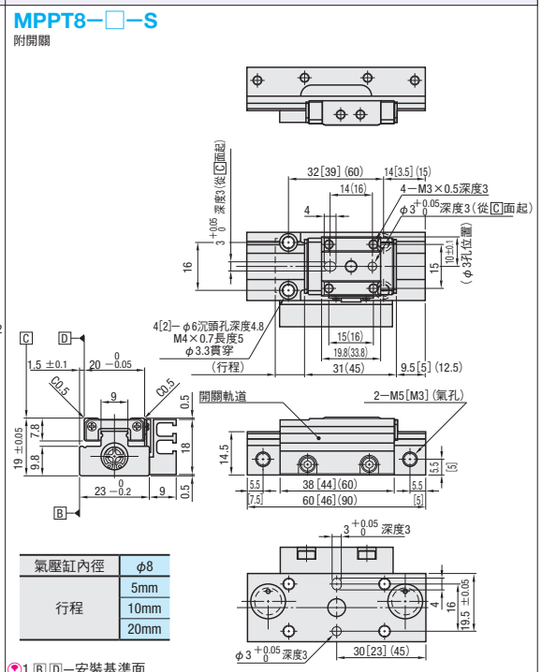

氣壓缸內徑	φ8
行程	5mm 10mm 20mm

1.B D—安裝基準面
2.[　　]內為5mm行程時的尺寸。
3.(　　)內為20mm行程時的尺寸。
4.附開關型有附2個開關。

MPPT6Y—□—N

僅有本體

MPPT8—□—N

僅有本體

MPPT8行程5的尺寸請由CAD資料確認。
其他大小的尺寸和附開關型相同。

MPPT6Y—□—□

附金屬擋塊・開關

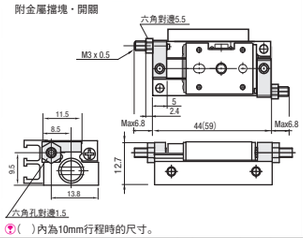

(　)內為10mm行程時的尺寸。

MPPT8—5—□

附金屬擋塊・開關
附橡膠擋塊・開關

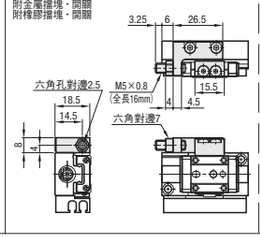

MPPT8—□—□

附金屬擋塊・開關
附橡膠擋塊・開關
M5×0.8(全長16mm)

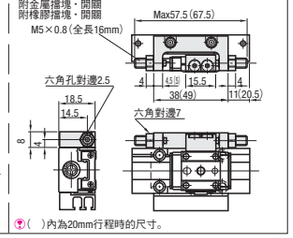

(　)內為20mm行程時的尺寸。

已省略在機身、滑座安裝開關・擋塊的攻牙孔等尺寸線。 詳細尺寸請至CAD資料確認。
MPPT6Y：可使用的快速接頭為外形尺寸φ8以下,圓形軟管插槽內有六角孔的類型。(參照下記內容・目錄P.2-1425)。但是不同製造商尺寸可能不同,請務必確認尺寸後再使用。

型式	行程	選擇規格	行程調整量	最大積載質量	本體質量	NT$基準單價(依規格選擇)1～3pcs N・J・S・RS・TS	MS・RMS・TMS	MT・RMT・TMT
MPPT6Y	5	N(只有本體)	—	0.2kg	43g		—	—
	10	J(本體・附開關軌道)			58g		—	—
	5	S(附有接點開關) MS(附無接點開關)MT(附3線式無接點開關)			78g			
	10				94g			
	5	RS(附金屬擋塊・有接點開關) RMS(附金屬擋塊・無接點開關)RMT(附金屬擋塊・3線式無接點開關)	兩側各4mm	0.1kg	84g			
	10				100g			
MPPT8	5	N(只有本體) J(本體・附開關軌道)	—	0.3kg	85g		—	—
	10				100g		—	—
	20				160g		—	—
	5	S(附有接點開關) MS(附無接點開關) MT(附3線式無接點開關)			125g			
	10				140g			
	20				205g			
	5	RS(附金屬擋塊・有接點開關) RMS(附金屬擋塊・無接點開關) RMT(附金屬擋塊・3線式無接點開關)	單側5mm	0.25kg	155g			
	10		兩側各5mm		175g			
	20				250g			
	5	TS(附橡膠擋塊・有接點開關) TMS(附橡膠擋塊・無接點開關) TMT(附橡膠擋塊・3線式無接點開關)	單側5mm	0.5kg	155g			
	10		兩側各5mm		175g			
	20				250g			

超過表中最大數量時交期另估

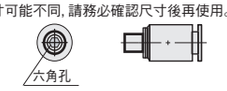

Order 訂購範例

型式	行程	規格記號
MPPT6Y	5	N

Delivery 出貨日 WEB WOS

Price 價格 WEB WOS

氣壓式滑座

—MPPT10・MPPT12系列—

CAD資料夾名稱：08_Linear_Guides

RoHS10

MPPT10—□—S

附開關

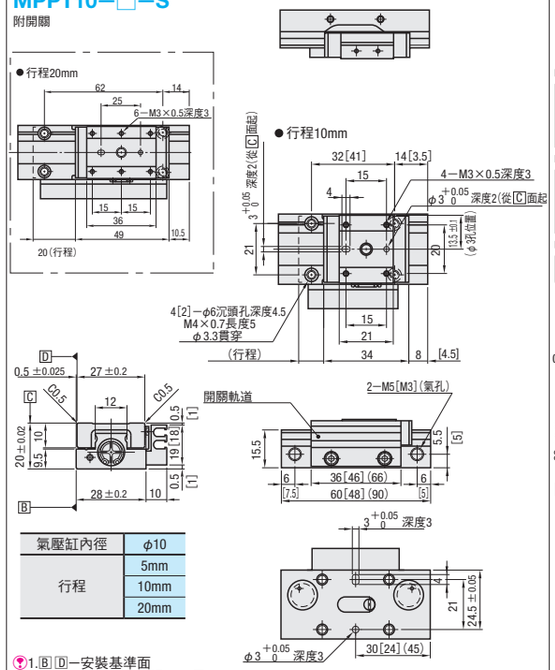

氣壓缸內徑	φ10
行程	5mm 10mm 20mm

1.B D—安裝基準面
2.[　　]內為5mm行程時的尺寸。
3.(　　)內為20mm行程時的尺寸。
4.附開關型有附2個開關。

RoHS10

MPPT12—□—S

附開關

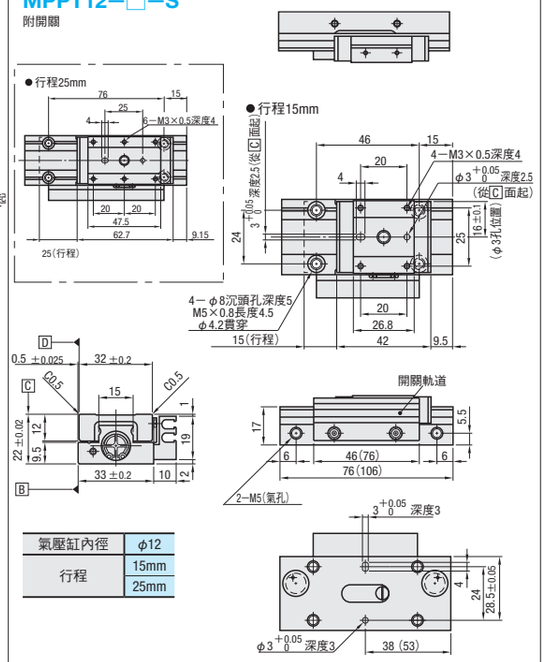

氣壓缸內徑	φ12
行程	15mm 25mm

1.B D—安裝基準面
2.(　　)內為25mm行程時的尺寸。
3.附開關型有附2個開關。

MPPT10—□—N

僅有本體

MPPT12—□—N

僅有本體

MPPT10行程5的尺寸請由CAD資料確認。
其他大小的尺寸和附開關型相同。

MPPT10—□—□

附金屬擋塊・開關
附橡膠擋塊・開關

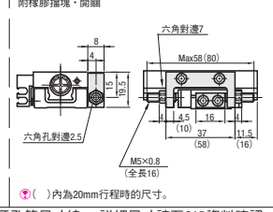

(　)內為20mm行程時的尺寸。

MPPT10—5—□

附金屬擋塊・開關
附橡膠擋塊・開關

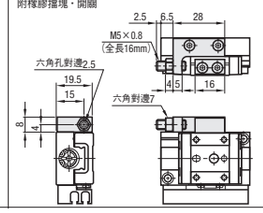

MPPT12—□—□

附金屬擋塊・開關
附橡膠擋塊・開關

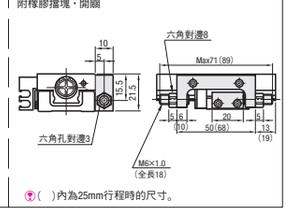

(　)內為25mm行程時的尺寸。

已省略在機身、滑座安裝開關・擋塊的攻牙孔等尺寸線。 詳細尺寸請至CAD資料確認。

型式	行程	選擇規格	行程調整量	最大積載質量	本體質量	NT$基準單價(依規格選擇)1～3pcs N・J・S・RS・TS	MS・RMS・TMS	MT・RMT・TMT
MPPT10	5	N(只有本體)	—	0.8kg	120g		—	—
	10	J(本體・附開關軌道)			135g		—	—
	20				210g		—	—
	5	S(附有接點開關)			165g			
	10	MS(附無接點開關)			180g			
	20	MT(附3線式無接點開關)			260g			
	5	RS(附金屬擋塊・有接點開關)	單側5mm	0.4kg	195g			
	10	RMS(附金屬擋塊・無接點開關)	兩側各6mm		220g			
	20	RMT(附金屬擋塊・3線式無接點開關)	兩側各7mm		320g			
	5	TS(附橡膠擋塊・有接點開關)	單側5mm	0.8kg	195g			
	10	TMS(附橡膠擋塊・無接點開關)	兩側各6mm		220g			
	20	TMT(附橡膠擋塊・3線式無接點開關)	兩側各7mm		320g			
MPPT12	15	N(只有本體)	—	1.2kg	215g		—	—
	25	J(本體・附開關軌道)			320g		—	—
	15	S(附有接點開關)			260g			
	25	MS(附無接點開關)MT(附3線式無接點開關)			375g			
	15	RS(附金屬擋塊・有接點開關)	兩側各5mm	0.6kg	330g			
	25	RMS(附金屬擋塊・無接點開關)RMT(附金屬擋塊・3線式無接點開關)			465g			
	15	TS(附橡膠擋塊・有接點開關)	兩側各5mm	1.2kg	330g			
	25	TMS(附橡膠擋塊・無接點開關)TMT(附橡膠擋塊・3線式無接點開關)			465g			

超過表中最大數量時交期另估

Order 訂購範例

型式	行程	規格記號
MPPT12	25	RMS

Delivery 出貨日 WEB WOS

Price 價格 WEB WOS