氣壓模組組件（縱型）

CAD資料夾名稱：07_Actuator

■不需基本設計的氣壓模組組件。加壓・截斷・推壓作業等縱向使用時專用。

(附氣壓缸/基座)

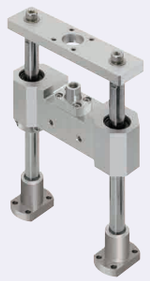

(無氣壓缸 無基座)

■ 規格一覽

型式 Type	型式 No.	規格 氣壓缸	規格 基座
MAT25	NN(S)	N(無)	N(無)
MAT32	NB(S)	N(無)	B(有)
MAT40	CN(S)	C(有)	N(無)
MAT50	CB(S)	C(有)	B(有)
MAT63			

■ 構成零件

零件	基座	滑塊	接合零件相關
M材質	A6063	A6063	SUS
S表面處理	白色陽極處理	白色陽極處理	—

1) 亦可選擇無氣壓缸,再安裝其他廠商製造的氣壓缸。
2) 符合的氣壓缸徑為φ25、φ32、φ40、φ50、φ63。
3) S型僅有MAT25。(MAT25(S))
4) S型的軸徑為φ16。(參照下記的使用零件表)

MAT25
MAT32
MAT40
MAT50
MAT63

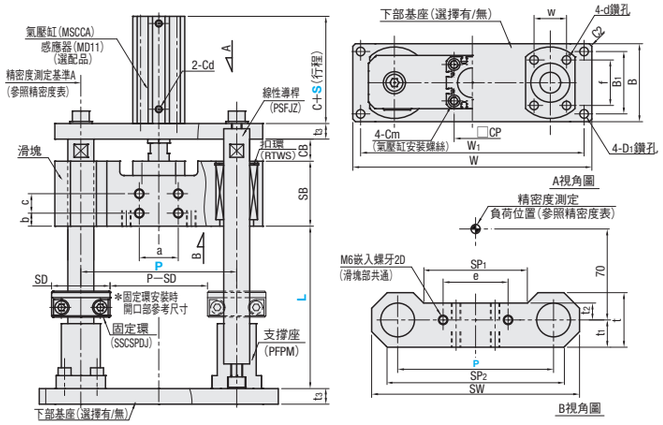

■模組使用零件

型式 Type	型式 No.	氣壓缸	線性導桿	浮動接頭	線性襯套	扣環	固定環	支撐座
MAT25	NNS・NBS	—	PSFJZ16(軸徑16)	FJUCS10	LMU16	RTWS28	SSCSPDJ16	PFPM16
	CNS・CBS	MSCCA25						
	NN・NB	—	PSFJZ20(軸徑20)		LMU20	RTWS32	SSCSPDJ20	PFPM20
	CN・CB	MSCCA25						
MAT32	NN・NB	—	PSFJZ25(軸徑25)	FJUCS14	LMU25	RTWS40	SSCSPDJ25	PFPM25
	CN・CB	MSCCA32						
MAT40	NN・NB	—						
	CN・CB	MSCCA40						
MAT50	NN・NB	—		FJUCS18				
	CN・CB	MSCCA50						
MAT63	NN・NB	—						
	CN・CB	MSCCA63						
型錄刊載頁面		P.2-1517	P.149	P.2-1571	P.349	P.2-301	P.307	P.2216

上記使用零件的詳細資訊,請至型錄各刊載頁面進行確認。

型式 Type	型式 No.	選擇 S	選擇 P	選擇 L(指定單位10mm)	CB	C	CP	Cm	Cd	SB
MAT25	NN(S)	30 50	120 150 200 (選擇時僅120)	120~300(S=30) 160~300(S=50) 選擇MAT25(S)時 120~250(S=30) 160~250(S=50)	17	—	28	5	—	50
	NB(S)					—			—	
	CN(S)					32.5			M5	
	CB(S)									
MAT32	NN		150 200		27	—	34	5	—	68
	NB					—			—	
	CN					33			Rc1/8	
	CB									
MAT40	NN					—	40	6	—	68
	NB					—			—	
	CN					39.5			Rc1/8	
	CB									
MAT50	NN		200		32	—	50	8	—	72
	NB					—			—	
	CN					40.5			Rc1/4	
	CB									
MAT63	NN					—	60	10	—	72
	NB					—			—	
	CN					46			Rc1/4	
	CB									

滑塊尺寸

P	SW	SP1	SP2	t	t1	t2	a	b	c	e
120	160	70	130	46	25	12	40	15	—	60
150	200	100	170	52	27	15	60	10	20	80
200	256	140	226	60	32	17	80	10	20	100

型式 Type	型式 No.	支撐座安裝尺寸 d	f	w	基座尺寸(選擇有時) t3	D1	SD
MAT25	NN(S)	選擇MAT25(S)時 5.5	32	20	12	6.6	40 選擇S時35
	NB(S)						
	CN(S)						
	CB(S)						
MAT32	NN	選擇MAT25時 6.6	35	25		9	45
	NB						
	CN						
	CB						
MAT40	NN						
	NB						
	CN						
	CB						
MAT50	NN	9	45	35	15	11	
	NB						
	CN						
	CB						
MAT63	NN						
	NB						
	CN						
	CB						

基座尺寸(選擇有時)

P	W	B	W1	B1
120	184	60	172	50
150	240	75	220	60
200	288	100	270	80

Order 訂購範例

型式 — S — P — L
MAT25NN — 30 — 120 — 180

Alteration 追加工

型式 — S — P — L — (NSC・AS)
MAT25NN — 30 — 120 — 180 — NSC

Alteration	Code	Spec.	NT$/1Code
無固定環	NSC	卸除固定環。	MAT25(S) MAT25 MAT32, 40, 50, 63
附自動開關	AS	附自動開關 型式MD11L3 2 pcs 僅附氣壓缸型適用	

Delivery 出貨日 WEB WOS

NT$ Price 價格 WEB WOS

型式 Type	No.	NT$基準單價1~4 pcs 氣壓缸行程S=30 L=120~200 滑塊間距P 120	150	200	L=210~250 滑塊間距P 120	150	200	L=260~300 滑塊間距P 150	200	氣壓缸行程S=50 L=160~200 滑塊間距P 120	150	200	L=210~250 滑塊間距P 120	150	200	L=260~300 滑塊間距P 150	200
MAT25	NNS		—	—		—	—	—	—		—	—		—	—	—	—
	NBS		—	—		—	—	—	—		—	—		—	—	—	—
	CNS		—	—		—	—	—	—		—	—		—	—	—	—
	CBS		—	—		—	—	—	—		—	—		—	—	—	—
	NN																
	NB																
	CN																
	CB																
MAT32	NN	—			—					—			—				
	NB	—			—					—			—				
	CN	—			—					—			—				
	CB	—			—					—			—				
MAT40	NN	—			—					—			—				
	NB	—			—					—			—				
	CN	—			—					—			—				
	CB	—			—					—			—				
MAT50	NN	—	—		—	—		—		—	—		—	—		—	
	NB	—	—		—	—		—		—	—		—	—		—	
	CN	—	—		—	—		—		—	—		—	—		—	
	CB	—	—		—	—		—		—	—		—	—		—	
MAT63	NN	—	—		—	—		—		—	—		—	—		—	
	NB	—	—		—	—		—		—	—		—	—		—	
	CN	—	—		—	—		—		—	—		—	—		—	
	CB	—	—		—	—		—		—	—		—	—		—	

超過表中最大數量時交期另估。

■質量

型式 Type	No.	質量(kg) 氣壓缸行程S=30 L=120~200 P 滑塊間距 120	150	200	L=210~250 P 滑塊間距 120	150	200	L=260~300 P 滑塊間距 150	200	氣壓缸行程S=50 L=160~200 P 滑塊間距 120	150	200	L=210~250 P 滑塊間距 120	150	200	L=260~300 P 滑塊間距 150	200
MAT25	NNS	2.2	—	—	2.3	—	—	—	—	2.2	—	—	2.3	—	—	—	—
	NBS	2.5	—	—	2.7	—	—	—	—	2.5	—	—	2.7	—	—	—	—
	CNS	2.5	—	—	2.6	—	—	—	—	2.6	—	—	2.7	—	—	—	—
	CBS	2.9	—	—	3.0	—	—	—	—	3.0	—	—	3.1	—	—	—	—
	NN	2.7	3.1	3.8	3.0	3.4	4.0	3.6	4.3	2.7	3.1	3.8	3.0	3.4	4.0	3.6	4.3
	NB	3.1	3.8	4.5	3.4	4.0	4.8	4.2	5.0	3.1	3.8	4.5	3.4	4.0	4.8	4.2	5.0
	CN	3.1	3.5	4.1	3.3	3.7	4.3	3.9	4.6	3.1	3.5	4.2	3.4	3.8	4.4	4.0	4.7
	CB	3.5	4.1	4.9	3.7	4.3	5.1	4.6	5.4	3.5	4.2	4.9	3.8	4.4	5.2	4.7	5.4
MAT32	NN	—	5.0	5.9	—	5.4	6.3	5.8	6.7	—	5.0	5.9	—	5.4	6.3	5.8	6.7
	NB	—	5.8	6.8	—	6.2	7.1	6.5	7.5	—	5.8	6.8	—	6.2	7.1	6.5	7.5
	CN	—	5.5	6.4	—	5.9	6.7	6.3	7.1	—	5.6	6.5	—	6.0	6.8	6.4	7.2
	CB	—	6.2	7.2	—	6.6	7.6	7.0	8.0	—	6.3	7.3	—	6.7	7.7	7.1	8.1
MAT40	NN	—	5.0	5.9	—	5.4	6.3	5.8	6.7	—	5.0	5.9	—	5.4	6.3	5.8	6.7
	NB	—	5.8	6.8	—	6.1	7.1	6.5	7.5	—	5.8	6.8	—	6.1	7.1	6.5	7.5
	CN	—	5.5	6.4	—	5.9	6.8	6.3	7.2	—	5.6	6.5	—	6.0	6.9	6.4	7.3
	CB	—	6.3	7.3	—	6.6	7.6	7.0	8.0	—	6.4	7.4	—	6.7	7.7	7.1	8.1
MAT50	NN	—	—	6.6	—	—	7.0	—	7.4	—	—	6.6	—	—	7.0	—	7.4
	NB	—	—	7.9	—	—	8.3	—	8.7	—	—	7.9	—	—	8.3	—	8.7
	CN	—	—	7.3	—	—	7.7	—	8.0	—	—	7.5	—	—	7.9	—	8.3
	CB	—	—	8.6	—	—	8.9	—	9.3	—	—	8.8	—	—	9.2	—	9.6
MAT63	NN	—	—	6.6	—	—	7.0	—	7.4	—	—	6.6	—	—	7.0	—	7.4
	NB	—	—	7.9	—	—	8.3	—	8.7	—	—	7.7	—	—	8.3	—	8.7
	CN	—	—	7.7	—	—	8.1	—	8.5	—	—	7.9	—	—	8.2	—	8.6
	CB	—	—	9.0	—	—	9.4	—	9.8	—	—	9.2	—	—	8.5	—	9.9

■速度・容許荷重・推力・容許力矩

Type	P 滑塊間距	滑塊質量(含接合部)	最高速度(mm/s)	容許荷重(kN)	氣壓缸推力參考值(kN) 0.4MPa時 拉側	0.4MPa時 推側	0.5MPa時 拉側	0.5MPa時 推側	0.6MPa時 拉側	0.6MPa時 推側	0.7MPa時 拉側	0.7MPa時 推側	靜態容許力矩(N・m) Ma	Mb	Mc
MAT25(S)	120	0.9	500	0.08	0.15	0.20	0.19	0.25	0.23	0.30	0.26	0.34	3.6	3.6	5.9
MAT25	120	0.9											4.8	4.8	6.9
	150	1.3											4.8	4.8	8.6
	200	1.8											4.8	4.8	11.4
MAT32	150	1.8		0.13	0.24	0.32	0.30	0.40	0.36	0.48	0.42	0.56	7.7	7.7	9.8
	200	2.6											7.7	7.7	13.1
MAT40	150	1.8		0.22	0.42	0.50	0.53	0.63	0.63	0.75	0.74	0.88	7.7	7.7	9.8
	200	2.6											7.7	7.7	13.1
MAT50	200	2.8		0.35	0.66	0.79	0.82	0.98	0.99	1.18	1.15	1.37	7.7	7.7	13.1
MAT63	200	2.8		0.59	1.12	1.25	1.40	1.56	1.68	1.87	1.96	2.18	7.7	7.7	13.1

■精密度

型式 Type	相對於基準軸的移動平行度(正立) 無負荷時 滑塊間距 120	150	200	有負荷時(參考) 滑塊間距 120	150	200
MAT25(S)	0.07	—	—	0.08	—	—
MAT25	0.07	0.07	0.07	0.10	0.10	0.10
MAT32	—	0.07	0.07	—	0.10	0.10
MAT40	—	0.07	0.07	—	0.10	0.10
MAT50	—	—	0.07	—	—	0.10
MAT63	—	—	0.07	—	—	0.10

1) 以A軸為測定基準
2) 將負荷承載於e面,在距軸心70mm的位置施加3kg的質量後實測
3) 沒有因氣壓缸行程的差值所造成的精密度差異
4) 移動平行度的數值為參考值
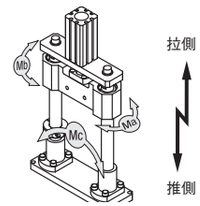
■容許力矩