FLANGED LINEAR BUSHINGS -SINGLE BUSHING LENGTH / WITH REVERSE COUNTERBORE-

附法蘭線性襯套

—標準型/反向沉頭孔型—

=選定要點=
紅框部為標準材質(外筒相當於SUJ2、保持器為樹脂)。
選定時請從此樣式開始考慮。

大訂單對應 BIG ORDER

CAD資料夾名稱：04_Linear_Bushings

■特長：能夠以螺絲固定安裝用法蘭,方便組裝的規格。

業界標準

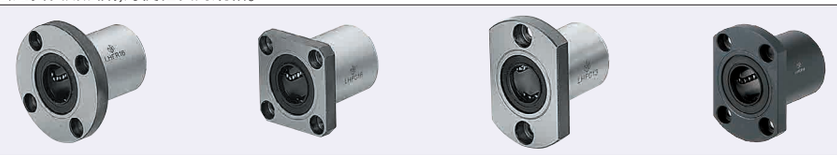

RoHS10

沉頭孔	Type 圓法蘭	Type 方法蘭	Type 二面法蘭	外筒 M材質	外筒 H硬度	外筒 S表面處理	滾珠 M材質	保持器 M材質	使用環境溫度	A附屬品
反向沉頭孔	LHZR	LHZS	LHZC	相當於SUJ2	58HRC～	—	相當於SUJ2	樹脂(相當於工程塑膠POM M90)	−20～80℃	油封M材質 NBR合成橡膠 (−20～120℃)
標準型	LHFR−N 無油封	LHFS−N 無油封	LHFC−N 無油封							
	LHFR	LHFS	LHFC							
	LHFRF	LHFSF	LHFCF					不鏽鋼(SUS)	−20～110℃	
	LHFRR	LHFSR	LHFCR			鍍低溫黑色鉻	相當於SUS440C	樹脂(相當於工程塑膠POM M90)	−20～80℃	
	LHFRM	LHFSM	LHFCM			鍍無電解鎳				
	LHFRMF	LHFSMF	LHFCMF					不鏽鋼(SUS)	−20～110℃	
	SLHFR	SLHFS	SLHFC	相當於SUS440C	56HRC～	—		樹脂(相當於工程塑膠POM M90)	−20～80℃	
	SLHFRS	SLHFSS	SLHFCS					不鏽鋼(SUS)	−20～120℃	

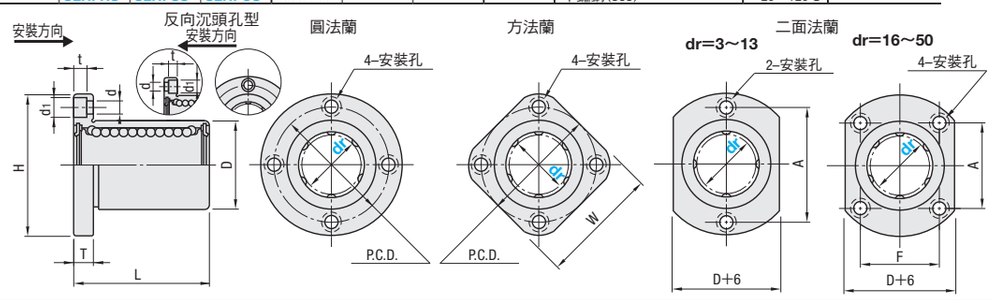

dr	dr 容許公差	D容許公差 無表面處理	D容許公差 有表面處理	L	L 容許公差	H	T	d	d1	t	P.C.D.	W	F	A	偏心	滾珠列數	直角度	基本額定荷重 C(動態)N	基本額定荷重 Co(靜態)N	質量(g) 圓法蘭	質量(g) 方法蘭	質量(g) 二面法蘭
3	0 −0.008	7	0 −0.011	10	±0.3	19	3.5	2.5	4.5	2.1	13	15	—	13	0.008	4	0.008	69	105	7	5.1	6
4		8		12		20					14	16	—	14				88	127	8	6.2	7
5		10		15		25					17	20	—	17				167	206	17	13	14
6	0 −0.009	12	0 −0.013	19		28	5	3.5	6	3.1	20	22	—	20	0.012		0.012	206	265	24	18	21
8		15		24		32					24	25	—	24				265	380	37	29	33
10		19	0 −0.016	29		40	6	4.5	7.5	4.1	29	30	—	29				372	549	72	52	64
12		21		30		42					32	32	—	32				412	598	76	57	68
13		23		32		43					33	34	—	33				510	784	88	72	81
16		28		37		48					38	37	22	31				775	1180	120	104	112
20	0 −0.010	32	0 −0.019	42		54	8	5.5	9	5.1	43	42	24	36	0.015	5	0.015	882	1370	180	145	167
25		40		59		62					51	50	32	40		6		980	1570	340	300	325
30		45		64		74	10	6.6	11	6.1	60	58	35	49				1570	2740	470	375	388
35	0 −0.012	52	0 −0.022	70		82					67	64	38	55	0.020		0.020	1670	3140	650	560	575
40		60		80		96	13	9	14	8.1	78	75	45	64				2160	4020	1060	880	913
50		80		100		116					98	92	56	80				3820	7940	2200	2000	2037

kgf=N×0.101972

使用上的注意事項請參照 P.337。 法蘭型高度調整間隔環請從 P.364選擇。 出貨時已塗上防鏽油。
dr=3・4、LHFR—N・LHFS—N・LHFC—N無油封。 反向沉頭孔型可從對側安裝。

Price 價格 WEB WOS

dr	NTS基準單價 圓法蘭 LHZR	LHFR−N	LHFR	LHFRF	LHFRR	LHFRM	LHFRMF	SLHFR	SLHFRS	方法蘭 LHZS	LHFS−N	LHFS	LHFSF	LHFSR	LHFSM	LHFSMF	SLHFS	SLHFSS	二面法蘭 LHZC	LHFC−N	LHFC	LHFCF	LHFCR	LHFCM	LHFCMF	SLHFC	SLHFCS
3	—	—		—	—	—	—	—	—	—	—		—	—	—	—	—	—	—	—			—	—	—		—
4	—	—		—	—	—	—	—	—	—	—		—	—	—	—	—	—	—	—			—	—	—		—
5	—	—		—	—	—	—	—	—	—	—		—	—	—	—	—	—	—	—			—	—	—		—
6																											
8																											
10																											
12																											
13																											
16																											
20																											
25																											
30																											
35	—	—		—	—		—	—	—	—	—		—	—		—	—	—	—	—		—	—	—		—	—
40	—	—		—	—		—	—	—	—	—		—	—		—	—	—	—	—		—	—	—		—	—
50	—	—		—	—		—	—	—	—	—		—	—		—	—	—	—	—		—	—	—		—	—

Order 訂購範例

型式
LHFC8
LHFC—N10 (無油封)
LHFCR8 (鍍低溫黑色鉻)
LHFCR10L (封入L型潤滑油)

鍍低溫黑色鉻的特長請參照P.338
可變更為各種潤滑油。
關於性能請參照 P.338

Delivery 出貨日 WEB WOS

FLANGED LINEAR BUSHINGS -DOUBLE BUSHING LENGTH / WITH REVERSE COUNTERBORE-

附法蘭線性襯套

—加長型/反向沉頭孔型—

=選定要點=
紅框部為標準材質(外筒相當於SUJ2、保持器為樹脂)。
選定時請從此樣式開始考慮。

大訂單對應 BIG ORDER

CAD資料夾名稱：04_Linear_Bushings

■特長：能夠以螺絲固定安裝用法蘭,方便組裝的規格。

業界標準

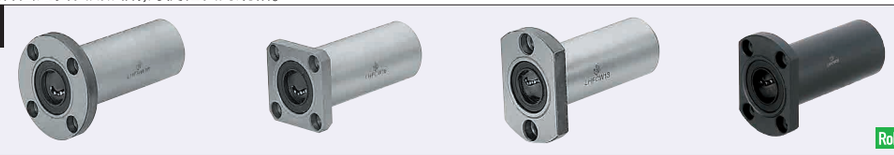

RoHS10

沉頭孔	Type 圓法蘭	Type 方法蘭	Type 二面法蘭	外筒 M材質	外筒 H硬度	外筒 S表面處理	滾珠 M材質	保持器 M材質	使用環境溫度	A附屬品
反向沉頭孔	LHZRW	LHZSW	LHZCW	相當於SUJ2	58HRC～	—	相當於SUJ2	樹脂(相當於工程塑膠POM M90)	−20～80℃	油封M材質 NBR合成橡膠 (−20～120℃)
標準型	LHFRW−N 無油封	LHFSW−N 無油封	LHFCW−N 無油封							
	LHFRW	LHFSW	LHFCW							
	LHFRWF	LHFSWF	LHFCWF					不鏽鋼(SUS)	−20～110℃	
	LHFRWR	LHFSWR	LHFCWR			鍍低溫黑色鉻	相當於SUS440C	樹脂(相當於工程塑膠POM M90)	−20～80℃	
	LHFRWM	LHFSWM	LHFCWM			鍍無電解鎳				
	LHFRWMF	LHFSWMF	LHFCWMF					不鏽鋼(SUS)	−20～110℃	
	SLHFRW	SLHFSW	SLHFCW	相當於SUS440C	56HRC～	—		樹脂(相當於工程塑膠POM M90)	−20～80℃	
	SLHFRWS	SLHFSWS	SLHFCWS					不鏽鋼(SUS)	−20～120℃	

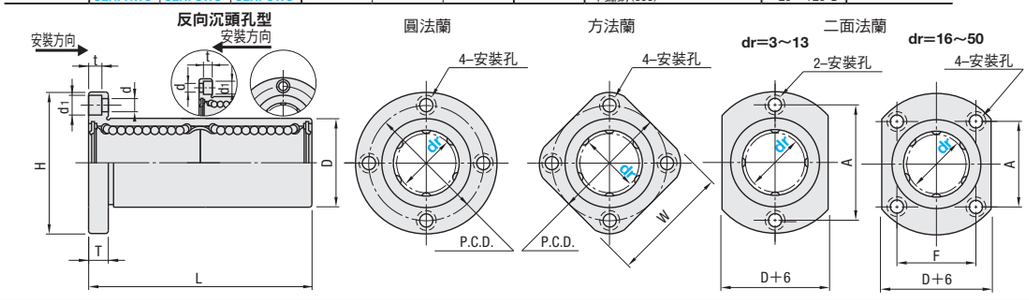

dr	dr 容許公差	D容許公差 無表面處理	D容許公差 有表面處理	L	L 容許公差	H	T	d	d1	t	P.C.D.	W	F	A	偏心	滾珠列數	直角度	基本額定荷重 C(動態)N	基本額定荷重 Co(靜態)N	靜態容許力矩 (N・m)	質量(g) 圓法蘭	質量(g) 方法蘭	質量(g) 二面法蘭
3	0 −0.010	7	0 −0.011	19	±0.3	19	3.5	2.5	4.5	2.1	13	15	—	13	0.010	4	0.010	138	210	0.51	8.7	7	7.7
4		8		23		20					14	16	—	14				176	254	0.63	11	9	10
5		10		28		25					17	20	—	17				263	412	1.38	24	20	21
6		12	0 −0.013	35		28	5	3.5	6	3.1	20	22	—	20	0.015		0.015	324	529	2.18	31	25	28
8		15		45		32					24	25	—	24				431	784	4.31	51	43	47
10		19	0 −0.016	55		40	6	4.5	7.5	4.1	29	30	—	29				588	1100	7.24	98	78	90
12		21		57		42					32	32	—	32				657	1200	10.9	110	90	102
13		23		61		43					33	34	—	33				813	1570	11.6	130	108	123
16		28		70		48					38	37	22	31				1230	2350	19.7	190	165	182
20	0 −0.012	32	0 −0.019	80		54	8	5.5	9	5.1	43	42	24	36		5	0.020	1400	2740	26.8	260	225	247
25		40		112		62					51	50	32	40	0.020	6		1560	3140	43.4	540	500	525
30		45		123		74	10	6.6	11	6.1	60	58	35	49				2490	5490	82.8	680	590	645
35	0 −0.015	52	0 −0.022	135		82					67	64	38	55				2650	6270	110	1020	930	945
40		60		151		96	13	9	14	8.1	78	75	45	64	0.025		0.025	3430	8040	147	1570	1380	1423
50		80		192		116					98	92	56	80				6080	15900	397	3600	3400	3437

kgf=N×0.101972

使用上的注意事項請參照 P.337。 法蘭型高度調整間隔環請從 P.364選擇。 出貨時已塗上防鏽油。
dr=3・4、LHFRW—N・LHFSW—N・LHFCW—N無油封。 反向沉頭孔型可從對側安裝。

Price 價格 WEB WOS

dr	NTS基準單價 圓法蘭 LHZRW	LHFRW−N	LHFRW	LHFRWF	LHFRWR	LHFRWM	LHFRWMF	SLHFRW	SLHFRWS	方法蘭 LHZSW	LHFSW−N	LHFSW	LHFSWF	LHFSWR	LHFSWM	LHFSWMF	SLHFSW	SLHFSWS	二面法蘭 LHZCW	LHFCW−N	LHFCW	LHFCWF	LHFCWR	LHFCWM	LHFCWMF	SLHFCW	SLHFCWS
3	—	—		—	—	—	—	—	—	—	—		—	—	—	—	—	—	—	—		—	—	—	—	—	—
4	—	—		—	—	—	—	—	—	—	—		—	—	—	—	—	—	—	—		—	—	—	—	—	—
5	—	—		—	—	—	—	—	—	—	—		—	—	—	—	—	—	—	—		—	—	—	—	—	—
6																											
8																											
10																											
12																											
13																											
16																											
20																											
25																											
30																											
35	—	—		—	—		—	—	—	—	—		—	—		—	—	—	—	—		—	—		—	—	—
40	—	—		—	—		—	—	—	—	—		—	—		—	—	—	—	—		—	—		—	—	—
50	—	—		—	—		—	—	—	—	—		—	—		—	—	—	—	—		—	—		—	—	—

Order 訂購範例

型式
LHFCW12
LHFCW—N12 (無油封)
LHFCWR10 (鍍低溫黑色鉻)
LHFCWR10L (封入L型潤滑油)

鍍低溫黑色鉻的特長請參照P.338
可變更為各種潤滑油。
關於性能請參照 P.651

Delivery 出貨日 WEB WOS