HIGH PRECISION Z-AXIS DOVETAIL RACK & PINION

【高精密度】Z軸鳩尾槽 齒條&小齒輪式

—正方形—

CAD資料夾名稱：28_Stages

■特長：把手旋轉1圈之移動量約18mm之正方形鳩尾槽Z軸滑台。適合大量順暢進給時使用。

■Z軸　正方形

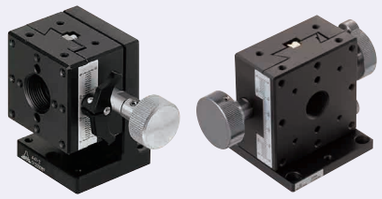

X軸 P.1975
XY軸 P.2004

RoHS

ZFG25

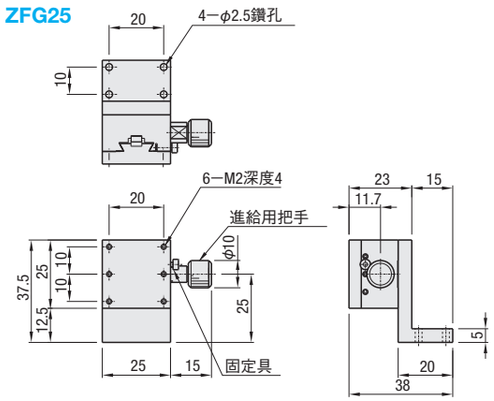

ZFG40

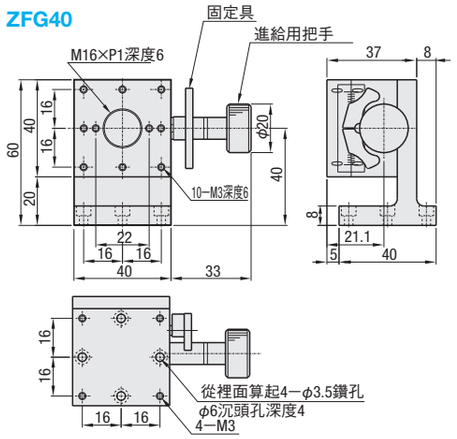

ZFG60

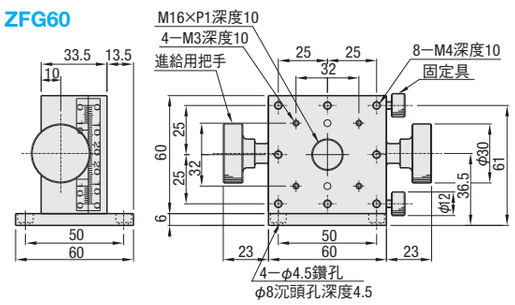

ZFG25的尺標刻度 在固定具安裝面的相反側。

型式	M材質		S表面處理	
	本體	支撐座	本體	支撐座
ZFG25	低鎘黃銅	鋁合金	黑色氟素樹脂處理	黑色陽極處理
ZFG40 ZFG60	鋁合金		黑色陽極處理	

型式 Type	No.	滑台台面 (mm)	移動量 (mm)	把手旋轉1圈移動量 (mm)	耐荷重 (N)	移動精密度 真直度	本體重量 (kg)	附屬品 (4 pcs) Type M—L	NT$基準單價
ZFG	25	25×25	±5	17	6.9	30μm	0.11	SCB2—8	
	40	40×40	±10	20	14.7	20μm	0.23	SCB3—8	
	60	60×60	+20*	18	19.6	30μm	0.60	SCB4—6	

最小讀取量(尺標刻度)：0.1mm/刻度　*ZFG60在滑台移動面和支撐座接觸的狀態下,往Z軸方向呈可動,因此移動量為0～20mm。　超過表中最大數量時交期另估

Order 訂購範例　型式 ZFG40

Delivery 出貨日　WEB WOS

Price 價格　WEB WOS

One Point：把手式固定具3D圖

一部分型式如下圖採用了「把手式固定具」。
一般的固定具螺絲因旋鈕的外徑小而難以施力,所以會有無法固定的情況發生。
把手式固定具的螺絲上裝有鬍形把手,故僅用食指與大拇指便能輕易將固定具鎖緊。
但是,鎖緊後之保持力與一般固定具沒有任何差別。
此外,把手式固定具結構上無法拆卸。

Alteration 追加工　型式 ZFG40 — (R) — R

詳細尺寸請利用CAD資料做確認。

Alteration	進給用把手位置變更(左右方向不同)
Spec.	ZFG25 ZFG40 ZFG60 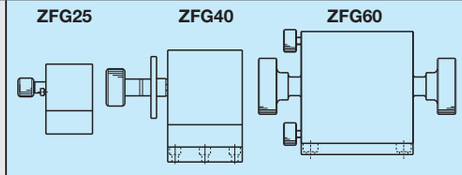
Code	R

固定具螺絲	保持力	特長	注意事項
一般固定具	相同	低價・省空間	旋鈕小
把手式固定具		操作性佳	僅限定部份型式

採用把手式固定具的型式：
XFG40(P.1975)
XYFG40(P.2004)
ZFG40(P.2021)
XZFG40(P.2056)
XYZFG40(P.2059)
XWGSR40(P.1989)
XWGSR60(P.1989)
XWGSR90(P.1989)

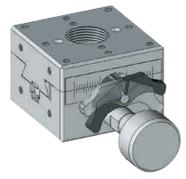

HIGH PRECISION Z-AXIS DOVETAIL RACK & PINION -CLAMP REINFORCED-

【高精密度】Z軸鳩尾槽　齒條&小齒輪式

—長方形　強化固定具—

CAD資料夾名稱：28_Stages

■特長：因為進給用把手的軸能夠直接固定,與ZWG(P.2018)相較,保持力更提昇。

■Z軸　強化固定具

X軸 P.1970
XY軸 P.2004

RoHS

ZWGCL40

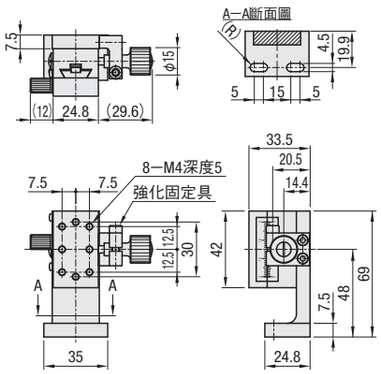

ZWGCL60

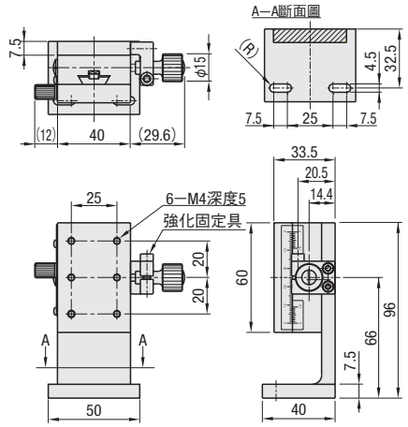

ZWGCL90

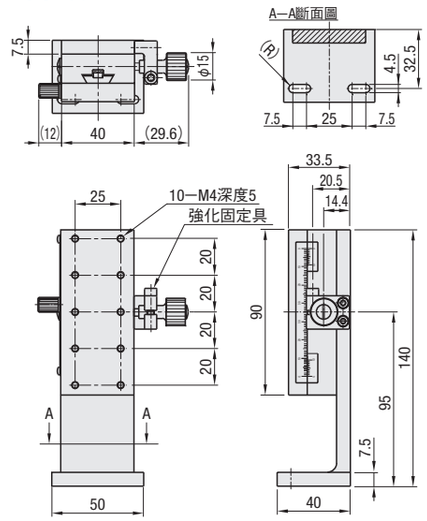

ex. Example 使用範例　固定具強化方法

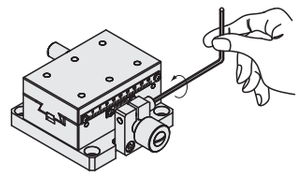

僅用強化固定具來保持時,因進給裝置有背隙,請與固定具螺絲一併使用。

M材　質　鋁合金　S表面處理　黑色陽極處理

型式 Type	A	滑台台面 (mm)	移動量 (mm)	耐荷重 (N)	移動精密度 真直度(μm)	本體重量 (kg)	附屬品 (2 pcs)	NT$基準單價
ZWGCL	40	24.8×42	±12	14.7	30	0.23	CBST4—12	
	60	40×60	±21	19.6		0.38		
	90	40×90	±35			0.51		

最小讀取量(尺標刻度)：0.1mm/刻度　超過表中最大數量時交期另估

把手蓋HDCVR15(另售)：僅安裝於φ15的把手處,即可增大把手徑。P.2068

Order 訂購範例　型式 ZWGCL60

Delivery 出貨日　WEB WOS

Price 價格　WEB WOS