ADJUSTMENT UNITS X-AXIS PUSH SCREW

【簡易調整】X軸　壓入螺絲式

—螺絲長度固定・指定型—

CAD資料夾名稱：28_Stages

■特長：適用於較不要求精密度之調整的低價調整組件。由於使用彈簧的關係而抑制背隙。也備有遠距操作用之可指定螺絲長度型之商品。

■X軸　標準型

XY軸　P.1993

■X軸　螺絲長度指定型

（使用CL追加工時）

把手旋轉1圈的移動量為0.5mm

RoHS10

■精密度基準

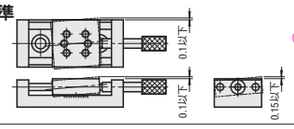

如上圖基準所示因具有背隙，故不大適用於精密定位。

■安裝方法

①卸下壓入螺絲
②以螺栓固定A側
③用手將滑座往A側移動
④固定B側螺栓
⑤鎖回壓入螺絲

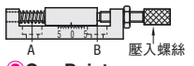

One Point
將螺帽與壓入螺絲・固定具組合，即可以雙螺帽來強化固定具。

Z尺寸指定	Type	本體		導桿	彈簧	壓入螺絲		A附屬品*1
		M材質	S表面處理	M材質	M材質	M材質	S表面處理	
標準(Z尺寸固定)	XKNG	鋁合金	黑色陽極處理	SUS303	SUS304	S45C	鍍無電解鎳	No.：20・25　CBS4—6　2 pcs No.：40・60　CBSS5—8　4 pcs
螺絲長度指定(Z尺寸選擇)	XKNGZ*3							

*1低頭內六角孔螺栓CBS　極低頭內六角孔螺栓CBSS

No.20

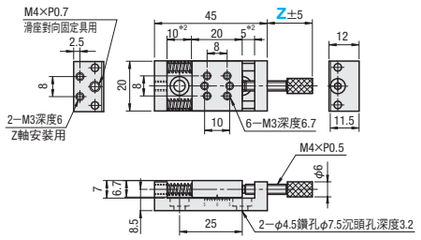

No.25

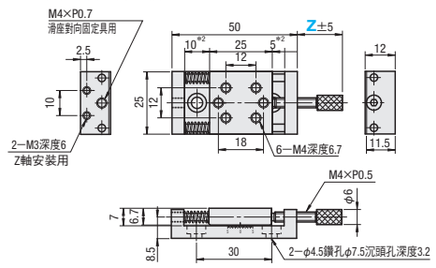

No.40

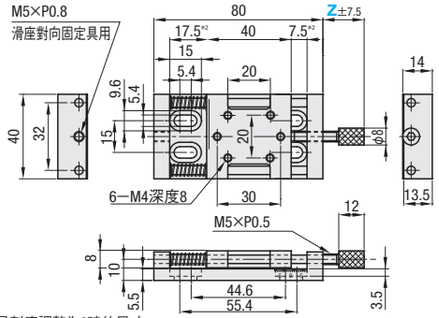

No.60

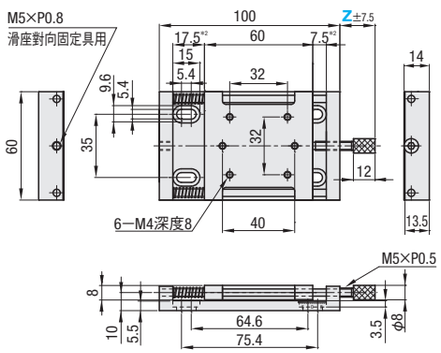

圖面*2是刻度調整為0時的尺寸
行程是按照彈簧的最大伸縮量設定。
使用時若超過行程可能會導致精密度劣化之虞。

型式 Type	型式 No.	Z 僅XKNGZ可選擇	Z XKNG固定	滑台台面 (mm)	移動量 (mm)	耐荷重 (N) 水平	耐荷重 (N) 垂直	本體重量 (kg)	NT$基準單價 XKNG	NT$基準單價 XKNGZ
(標準型) XKNG	20	28　38	18	20×20	±5	9.8	2	0.04		
	25			25×25				0.06		
(螺絲長度指定型) XKNGZ*3	40	40　60	27	40×40	±7.5	14.7	8	0.10		
	60			60×60				0.20		

最小讀取量：0.5mm　把手旋轉1圈的移動量0.5mm　因利用彈簧力,相較於進給螺絲式垂直荷重較低。
*3 XKNGZ附有XKNG與選擇的Z尺寸共計2 pcs的壓入螺絲。請注意。

Order 訂購範例　型式 — Z
XKNG20
XKNGZ40 — Z40

Delivery 出貨日　WEB WOS

Price 價格　NT$ WEB WOS

Alteration 追加工　型式 — Z — (CL)
XKNG20 — CL
XKNGZ60 — Z60 — CL

Alteration	附滑座固定用對向固定具螺栓
Spec.	附有滑座固定用的對向固定具螺栓(No.20・25：M4、間距0.7、全長30mm，No.40・60：M5、間距0.8、全長44mm)。
Code	CL

Example 使用範例

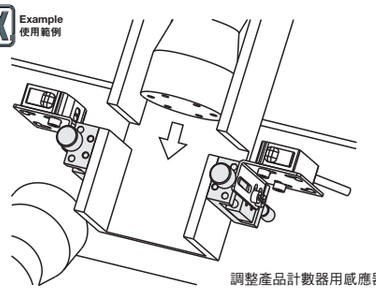

調整產品計數器用感應器

ADJUSTMENT UNITS X-AXIS FEED SCREW

【簡易調整】X軸　進給螺絲式

——般把手・大把手・M6安裝孔—

CAD資料夾名稱：28_Stages

■特長：在導桿滑軌上使用進給螺絲之低價且薄型的商品。考量易於旋轉大把手、或是易於加工支撐座,也有採用M6安裝孔的型式。

■X軸

RoHS10

把手旋轉1圈的移動量為0.7mm

滑座部與兩端安裝部相比,上面・下面皆多出0.5mm。

■精密度基準

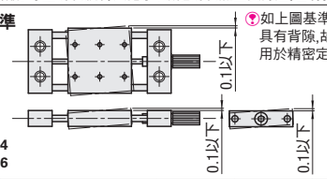

如上圖基準所示因具有背隙,故不大適用於精密定位。

XY軸　P.1994
Z軸　P.2016

One Point
利用球支點型六角扳手,長行程的移動也可輕鬆完成。

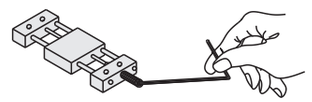

	Type 一般把手	Type 大把手	本體 M材質	本體 S表面處理	導桿 M材質	旋鈕 M材質	進給螺絲 M材質	A附屬品
標準	XKNEJ	XKJL	鋁合金	黑色陽極處理	SUS304	SUS303	SUS304	No.20：CBSST3—12　4 pcs(低頭) No.25：SCB3—10　4 pcs No.40, 40A, 60, 60A：SCB4—10　4 pcs
M6安裝孔	XKJM	XKJML						

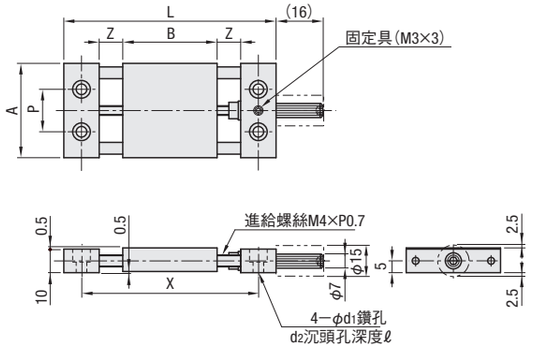

■把手形狀比較

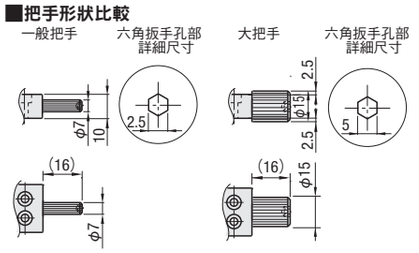

使用大把手時,由於把手徑大於板厚,請注意與裝置面的干涉。

在選定安裝附刻度板追加工後,即便是一般的水平放置,也能夠使用大扳手。

■滑台台面安裝孔尺寸　A—B（XKJM、XKJML僅限加註*記號之型號）

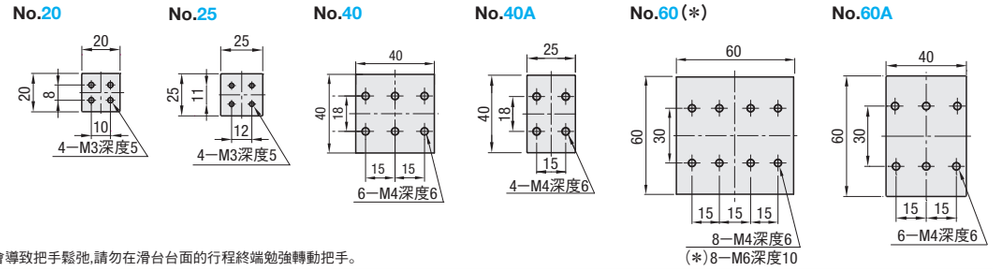

因會導致把手鬆弛,請勿在滑台台面的行程終端勉強轉動把手。

型式 Type	型式 No.	滑台台面 (mm)	移動量 (mm)	A	L	Z	B	P	X	d_1	d_2	ℓ	耐荷重(N) 水平	耐荷重(N) 垂直	本體重量 (kg)	NT$基準單價 XKNEJ XKJM	NT$基準單價 XKJL XKJML
XKNEJ XKJL	20	20×20	±7	20	66	8	20	8	51	3.2	6	2.3	19.6	9.8	0.04		
	25	25×25		25	71		25	11	56	3.5		3.2			0.05		
	40	40×40	±9	40	90	10	40	18	75	4.5	7.5	4.2	39.2	19.6	0.10		
	40A	40×25	±17			17.5	25								0.10		
	60	60×60	±13	60	120	15	60	30	105						0.18		
	60A	60×40	±23			25	40								0.15		
XKJM XKJML	60	60×60	±13			15	60								0.18		

把手旋轉1圈的移動量為0.7mm

Order 訂購範例　型式
XKNEJ40
XKJML60

Delivery 出貨日　WEB WOS

Alteration 追加工　型式 — (MMR) — (CLC)
XKJL40A — MMR
XKNEJ20 — CLC
XKJM60 — MMR — CLC

Price 價格　NT$ WEB WOS

Alterations	安裝附刻度板	變更固定具(附壓紋旋鈕)
Spec.	安裝附刻度板。 最小讀取量：0.5mm 附屬螺栓將按照右下記載做變更。 M 材質：A6063 S 表面處理：黑色陽極處理	使用安裝刻度板追加工時，因為在滑座下方安裝板，故會改變安裝孔的間距。 A附屬品(×4 pcs) No.20　：SCB2—5　No.25：SCB3—6 No.40 (A)：CBSST4—8　No.60 (A)：CBSST4—8
Code	MMR	CLC

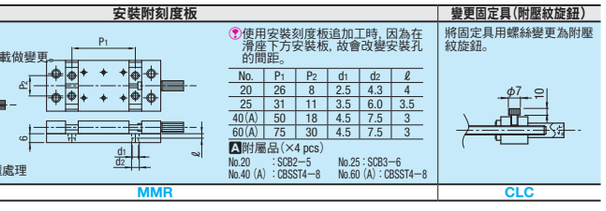

將固定具用螺絲變更為附壓紋旋鈕。

Example 使用範例

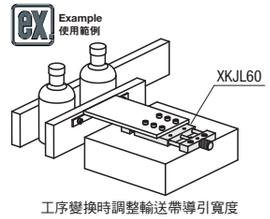

工序變換時調整輸送帶導引寬度