定位珠

—螺栓型・附法蘭型—

庫存品 隔日出貨

請依照選定步驟❶～❸選擇型式和數值後再行訂購。

Order 訂購範例

	型式(❶Type・❷M)	—	❸L
(螺栓型)	BPRL5	—	30

(附法蘭型) 型式(Type・M): FBPJ5

■螺栓型

Type			本體 M材質	本體 H硬度	本體 S表面處理	滾珠 M材質	滾珠 H硬度	彈簧 M材質	間隔環 M材質	可使用溫度
輕荷重用	六角螺栓	BPHL	S45C	29～35HRC	染黑處理	SUJ2	55HRC～	SWP—B	SUS304	—30～80℃
重荷重用		BPHH			鍍無電解鎳					
輕荷重用	內六角螺栓	BPRL	SCM435		染黑處理					
重荷重用		BPRH			鍍無電解鎳					

如對防鏽有要求，請優先選擇鍍無電解鎳表面處理的產品。表面處理和防鏽方法請參照 P.3048～3050。

六角螺栓型 BPHL BPHH

內六角螺栓型 BPRL BPRH

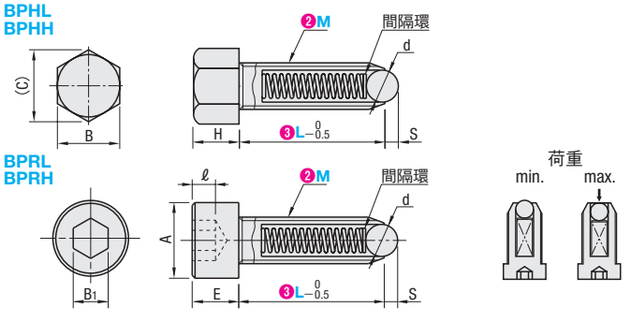

L尺寸含有不完全螺牙部(Pitch×2)。

型式 ❶Type	❷M(粗螺紋)	❸L選擇	d	S	A	B	B1	(C)	E	H	ℓ	BPHL・BPRL 荷重(N) min.	BPHL・BPRL 荷重(N) max.	BPHH・BPRH 荷重(N) min.	BPHH・BPRH 荷重(N) max.
(六角螺栓型) BPHL BPHH	4	*10 *15 *20 30	2.5	0.8	7	7	3	8.1	4	2.8	2	1.9	4.9	3.9	9.8
	5	*15 *20 30 40	3		8.5	8	4	9.2	5	3.5	2.5	3.3	9.8	4.9	19.6
	6	*15 *20 30 40			10	10	5	11.5	6	4	3	5.1	15.3	9.8	29.4
(內六角螺栓型) BPRL BPRH	8	*15 *20 30 40	4	1	13	13	6	15	8	5.5	4	5.5	19.1	12.7	39.2
	10	15 *20 30 40 50	5	1.2	16	17	8	19.6	10	7	5	8.9	24.1	18.6	49
	12	*25 30 40	7.1	1.8	18	19	10	21.9	12	8	6	10.9	29.3	19.6	58.8
	16	40	9.5	2.5	24	24	14	27.7	16	10	8	14.9	48.9	29.4	98

BPHL・BPHH僅有*符號的L尺寸。

Delivery 出貨日

●■ 色 型式 庫存品 隔日出貨 P.5

當日出貨 僅適用於當日PM4:00前提出申請之訂單。

●■ 色 型式 3 日出貨

數量區分	標準訂購 少量	特殊訂購 大量
數 量	1～200	201～
出貨日	一般	交期另估

超過表中最大數量時交期另估。 P.5

■附法蘭型

Type	本體 M材質	本體 H硬度	本體 S表面處理	滾珠 M材質	滾珠 H硬度	彈簧 M材質	可使用溫度
FBPJ	相當於S45C	29～35HRC	染黑處理	相當於SUS440C	55HRC～	相當於SUS631J1	—30～80℃
FBPJS	相當於SUS303	—	—				—30～260℃

如對防鏽有要求，請優先選擇相當於SUS303材質的產品。
防鏽方法請參照 P.3049～3050。

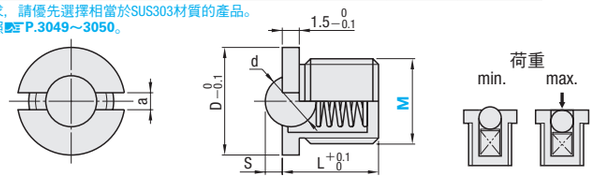

型式 Type	M(粗螺紋)	D	L	S	d	a	FBPJ荷重(N) min.	FBPJ荷重(N) max.	FBPJS荷重(N) min.	FBPJS荷重(N) max.	適用扳手
FBPJ FBPJS	5	7	5	0.8	3	0.8	0.6	5.6	1.3	6.4	BPJG1
	6	8	6	1	4	1	2.8	6.3	2.7	8	BPJG2
	8	10	7	1.6	5	1.5	2.9	9.6	1.3	10.2	BPJG3
	10	12	9	1.9	6.35		6.4	11.7	6.1	17.2	BPJG4
	12	14	11.5	2.4	7.94		9	15	2.1	18.8	BPJG5
	16	18	16	3.2	9.53	2	9.9	21.5	13	25.5	BPJG5

kgf=N×0.101972

Delivery 出貨日 庫存品 隔日出貨 P.5

當日出貨 僅適用於當日PM4:00前提出申請之訂單。

數量區分	標準訂購 少量	特殊訂購 大量
數 量	1～200	201～
出貨日	一般	交期另估

超過表中最大數量時交期另估。 P.5

詢價 請依下列2種方式 24 hours Online WEB 系統 FAX P.9 請電洽:02-2570-3766#0

MiSUMi e-Catalog ▸▸▸ 在我的零件表中也能簡單地進行試算表管理！ http://tw.misumi-ec.com 台灣三住 搜尋

定位珠

—樹脂本體型・定位座・定位珠用扳手—

庫存品 隔日出貨 交期縮短

Order 訂購範例 型式(Type・M): BSZN6

■樹脂本體型

Type			本體 M材質	滾珠 M材質	滾珠 H硬度	彈簧 M材質	可使用溫度
金屬滾珠	輕荷重用	BSMN	工程塑膠(POM)(黑色)	SUS440C	55HRC～	SUS304	—30～80℃
	重荷重用	BSZN	尼龍66(白色)			SUS631J1	
樹脂滾珠	輕荷重用	BNMN	工程塑膠(POM)(黑色)	工程塑膠(POM)(白)	—	SUS304	
	重荷重用	BNZN	尼龍66(白色)			SUS631J1	

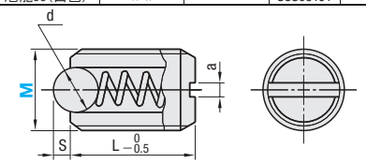

型式 Type	M(粗螺紋)	d	S	L	a	輕荷重用 荷重(N) min.	輕荷重用 荷重(N) max.	重荷重用 荷重(N) min.	重荷重用 荷重(N) max.
金屬滾珠 BSMN / 樹脂滾珠 BNMN	6	3.2	0.8	13	1	0.2	5	8	16
BSZN / BNZN	8	4	1	15	1.2	2	12	15	30
	10	4.8	1.2	16	1.5	2.5	16	20	39

無前端部扳手槽。

kgf=N×0.101972

Delivery 出貨日 3 日出貨

數量區分	標準訂購 少量	特殊訂購 大量
數 量	1～200	201～
出貨日	一般	交期另估

超過表中最大數量時交期另估。 P.5

■定位座 —攻牙型—

Type	M材質	H硬度	S表面處理
TBBT	SK4	55～60HRC	鍍無電解鎳

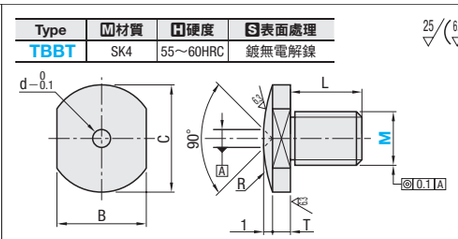

與定位珠組裝使用時，請使用相同M尺寸的商品。

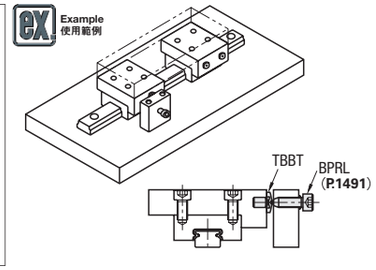

型式 Type	M(粗螺紋)	B	L	C	T	R	d
TBBT	4	7	5	8	2	8.4	1.5
	5	8	6	9		10.2	2
	6	10	8	12		18	
	8	13	10	15	3	27.6	3
	10	17	12	20		48.5	4
	12	19	15	22		57.8	5

Delivery 出貨日 庫存品 隔日出貨 P.5

當日出貨 僅適用於當日PM4:00前提出申請之訂單。

數量區分	標準訂購 少量	特殊訂購 大量
數 量	1～50	51～
出貨日	一般	交期另估

超過表中最大數量時交期另估。 P.5

Order 訂購範例 型式: BPJG2

■定位珠用扳手

BPJG

M材質	H硬度	S表面處理
S45C	34～43HRC	染黑處理

型式	適用M尺寸	適用定位珠
BPJG1	5・6	P.1486 普通型(僅金屬滾珠)
BPJG2	8	P.1486 不鏽鋼本體型
BPJG3	10	P.1488 長型・不鏽鋼長型
BPJG4	12	P.1489 L尺寸選擇長型・不鏽鋼長型
BPJG5	16	P.1491 附法蘭型

詢價 請依下列2種方式 24 hours Online WEB 系統 FAX P.9 請電洽:02-2570-3766#0

Delivery 出貨日

●■ 色 型式 庫存品 隔日出貨 P.5

當日出貨 僅適用於當日PM4:00前提出申請之訂單。

●■ 色 型式 3 日出貨

數量區分	標準訂購 少量	特殊訂購 大量
數 量	1～19	20～
出貨日	一般	交期另估

超過表中最大數量時交期另估。 P.5

MiSUMi e-Catalog ▸▸▸ 設計靈感盡在Unit Library http://tw.misumi-ec.com 台灣三住 搜尋