CASTERS

# 腳輪/角座安裝型

—輕荷重—

庫存品 隔日出貨

容許負載 80～700N 平底腳型腳輪

請依照選定步驟❶～❸選擇型式和數值後再行訂購。

Order 訂購範例

| 型式(❶Type・❷D) | — | ❸車輪材質 |
|---|---|---|
| CLGJ38 | — | R |
| CNGA50 | — | R |

## ■輕荷重用

(橡膠車輪) (尼龍車輪) (優力膠車輪)

CAD 2D 3D

| 本體 | | 車輪 | 軸承 | |
|---|---|---|---|---|
| M材質 | S表面處理 | M材質(顏色) | 旋轉部 | 車輪部 |
| SPHC | 三價鉻酸鹽 | 合成橡膠(黑)、尼龍(白)、優力膠(褐)、FC250(灰)、合成橡膠(灰) | 有 | 無 |

活動型 CLGJ　固定型 CLGK　活動附剎車型 CLGS

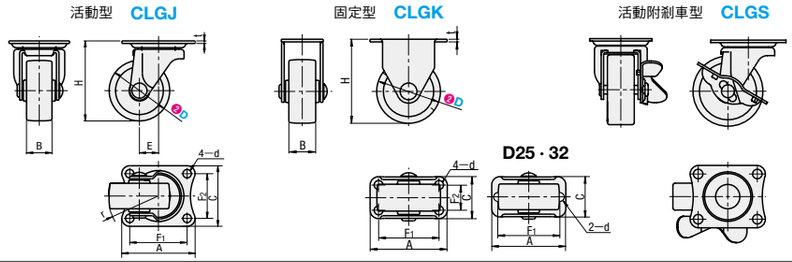


| 本體類型 | 型式 ❶Type | 型式 ❷D | ❸車輪材質 | H | A | C | F1 | F2 | d | B | r | e | t | 容許荷重(N) R | N | U | G | E | 質量(g) R | N | U | G | E |
|---|---|---|---|---|---|---|---|---|---|---|---|---|---|---|---|---|---|---|---|---|---|---|---|
| 活動型 | CLGJ | 25 | R(橡膠) N(尼龍) U(優力膠) G(鑄件) E(合成橡膠) | 35 | 35 | 30 | 28 | 23 | 4.2 | 12 | 21 | 8 | 1.6 | 80 | 100 | 100 | 120 | 80 | 35 | 30 | 40 | 53 | 33 |
| | | 32 | | 42 | 38 | 32 | 30 | 24 | | 14 | 27 | 10 | 1.6 | 120 | 180 | 180 | 200 | 120 | 50 | 40 | 50 | 68 | 48 |
| | | 38 | | 50 | 46 | 38 | 36 | 28 | 5.3 | 17 | 32 | 12 | 1.6 | 200 | 280 | 280 | 300 | 200 | 80 | 75 | 80 | 116 | 70 |
| | | 50 | | 65 | 59 | 47 | 46 | 35 | 6.5 | 20 | 42 | 16 | 2 | 300 | 380 | 380 | 400 | 250 | 140 | 110 | 119 | 213 | 170 |
| | | 65 | | 80 | 70 | 58 | 55 | 42 | 8.8 | 25 | 53 | 19 | 2.3 | 400 | 550 | 550 | 600 | 400 | 245 | 180 | 195 | 450 | 180 |
| | | 75 | | 90 | | | | | | 26 | 58 | | | 500 | 650 | 650 | 700 | 500 | 290 | 195 | 215 | 555 | 230 |
| 固定型 | CLGK | 25 | | 35 | 36 | 18 | 29 | — | 4.2 | 12 | — | — | 1.6 | 80 | 100 | 100 | 120 | 80 | 25 | 23 | 31 | 47 | 24 |
| | | 32 | | 42 | | 20 | | | | 14 | | | 1.6 | 120 | 180 | 180 | 200 | 120 | 38 | 30 | 40 | 58 | 35 |
| | | 38 | | 50 | 46 | 25 | 36 | 15 | 5.3 | 17 | | | 1.6 | 200 | 280 | 280 | 300 | 200 | 63 | 48 | 52 | 106 | 55 |
| | | 50 | | 65 | 58 | 40 | 45 | 25 | 6.5 | 20 | | | 2 | 300 | 380 | 380 | 400 | 250 | 130 | 95 | 110 | 220 | 96 |
| | | 65 | | 80 | 70 | 47 | 55 | 28 | 8.8 | 25 | | | 2.3 | 400 | 550 | 550 | 600 | 400 | 240 | 175 | 190 | 395 | 190 |
| | | 75 | | 90 | | | | | | 26 | | | | 500 | 650 | 650 | 700 | 500 | 290 | 195 | 215 | 530 | 210 |
| 活動附剎車型 | CLGS | 50 | | 65 | 59 | 47 | 46 | 35 | 6.5 | 20 | 44 | 16 | 2 | 300 | 380 | 380 | 500 | 250 | 165 | 135 | 145 | 420 | 170 |
| | | 65 | | 80 | 70 | 58 | 55 | 42 | 8.8 | 25 | 58 | 19 | 2.3 | 400 | 550 | 550 | 600 | 400 | 280 | 215 | 230 | 485 | 280 |
| | | 75 | | 90 | | | | | | 26 | 58 | | | 500 | 650 | 650 | 700 | 500 | 325 | 230 | 250 | 590 | 230 |

| 型式 Type | D | 出貨日 R | N | U | G | E |
|---|---|---|---|---|---|---|
| CLGJ | 25 | 庫存品 | 3日 | 庫存品 | 3日 | 3日 |
| | 32 | 3日 | | 3日 | | |
| | 38 | 庫存品 | | 庫存品 | | |
| | 50 | 3日 | 庫存品 | 3日 | | |
| | 65 | | 3日 | | | |
| | 75 | | | | | |
| CLGK | 25 | 庫存品 | 庫存品 | 3日 | | |
| | 32 | 3日 | 3日 | | | |
| | 38 | | | | | |
| | 50 | 庫存品 | | | | |
| | 65 | 3日 | | | | |
| | 75 | | | | | |
| CLGS | 50 | 庫存品 | 3日 | 3日 | | |
| | 65 | 3日 | | | | |
| | 75 | | | | | |

庫存品…隔日出貨 P.5
(當日出貨 僅適用於當日PM4:00前提出申請之訂單。)

## ■角座安裝型

(活動型)

(活動附擋塊)

CAD 2D 3D

活動型 CNGA　活動附剎車型 CNGAS

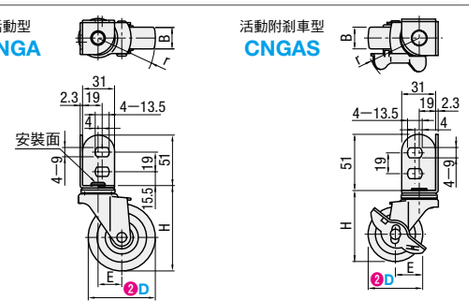


| 本體 | | 車輪 | 軸承 | |
|---|---|---|---|---|
| M材質 | S表面處理 | M材質(顏色) | 旋轉部 | 車輪部 |
| SPHC | 三價鉻酸鹽 | 合成橡膠(黑)尼龍(白) | 有 | 無 |

請務必以安裝面承受垂直荷重。若於邊角外側安裝，會導致損壞・變形。

| 安裝形狀 | 型式 ❶Type | 型式 ❷D | ❸車輪材質 | H | B | E | r | 容許荷重(N) | 質量(g) | 出貨日 |
|---|---|---|---|---|---|---|---|---|---|---|
| 活動型 | CNGA | 50 | R(橡膠) N(尼龍) | 65 | 20 | 22 | 47 | 300 | 200 | 3日 |
| | | 65 | | 82 | 21 | 23 | 56 | | 270 | |
| | | 75 | | 92 | | 27 | 65 | 400 | 310 | |
| 活動附剎車型 | CNGAS | 50 | | 65 | 20 | 22 | 49 | 300 | 210 | 3日 |
| | | 65 | | 82 | 21 | 23 | 56 | | 285 | |
| | | 75 | | 92 | | 27 | 65 | 400 | 330 | |

詢價 請依下列2種方式 WEB 系統 FAX P.9 請電洽:02-2570-3766#0

Delivery 出貨日

| 數量區分 | 標準訂購 少量 | 特殊訂購 大量 |
|---|---|---|
| 數　量 | 1～100 | 101～ |
| 出貨日 | 一般 | 交期另估 |

超過表中最大數量時交期另估。P.5





CASTERS

# 腳輪

—輕中荷重—

庫存品 隔日出貨　交期縮短

容許負載 80～1600N 平底腳型腳輪

■該類型可用於小型到中型等級的台車。

請依照選定步驟❶～❸選擇型式和數值後再行訂購。

Order 訂購範例

| 型式(❶Type・❷D) | — | ❸車輪材質 |
|---|---|---|
| CNGJ100 | — | U |

CAD 2D 3D

(橡膠車輪) (優力膠車輪) (尼龍車輪)

活動型 CNGJ CNSGJ　固定型 CNGK CNSGK　活動附剎車型 CNGS50・65・75・100・125・150 CNSGS100・125・150　CNSGS65・75

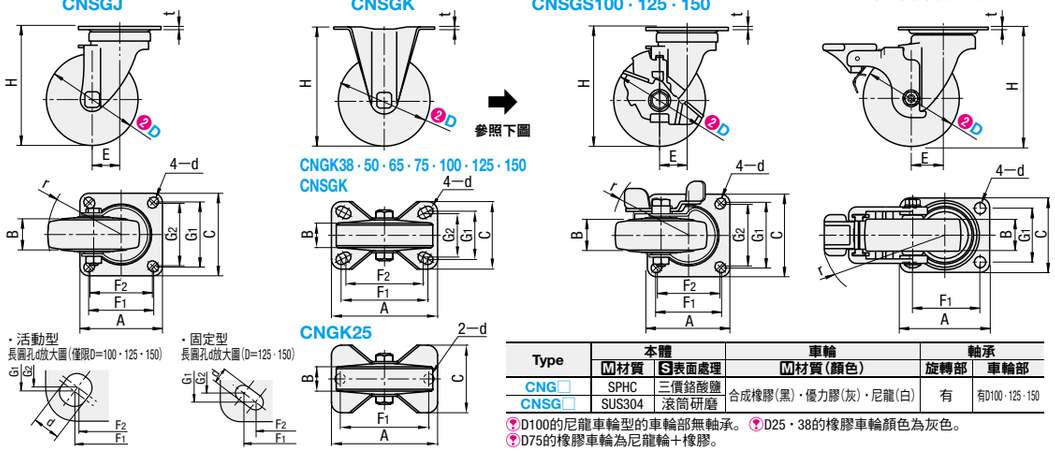


| Type | 本體 M材質 | S表面處理 | 車輪 M材質(顏色) | 軸承 旋轉部 | 車輪部 |
|---|---|---|---|---|---|
| CNG□ | SPHC | 三價鉻酸鹽 | 合成橡膠(黑)・優力膠(灰)・尼龍(白) | 有 | 有D100・125・150 |
| CNSG□ | SUS304 | 滾筒研磨 | | | |

D100的尼龍車輪型的車輪部無軸承。D25・38的橡膠車輪顏色為灰色。
D75的橡膠車輪為尼龍輪+橡膠。

| 本體類型 | 型式 ❶Type | 型式 ❷D | ❸車輪材質 | H | A | C | F1 | F2 | G1 | G2 | d | E | r | B | t 鋼 | t 不鏽鋼 | 容許荷重(N) R | U | N | 質量(g) R | U | N |
|---|---|---|---|---|---|---|---|---|---|---|---|---|---|---|---|---|---|---|---|---|---|---|
| 活動型 | CNGJ(鋼) CNSGJ(不鏽鋼) | 25 | R(橡膠) U(優力膠) N(尼龍) | 35 | 35 | 30 | 28 | — | 23 | — | 4.2 | 9 | 24 | 13 | 1.5 | — | 80 | — | 100 | 36 | — | 37 |
| | | 38 | | 50 | 46 | 38 | 36 | | 28 | | 5.3 | 13 | 34 | 18 | | | 200 | | 280 | 74 | | 75 |
| | | 50 | | 65 | 59 | 47 | 46 | | 35 | | 6.5 | 16 | 46 | 21(20*1) | 2 | | 500 | | 600 | 170 | | 140 |
| | | 65 | | 85 | 70 | 58 | 55 | 54(*4) | 42 | 44(*4) | 8.8 | 25 | 59 | 25(27★) | 2.3 | 2 | 500 | 700 | 700 | 370 | 310 | 300 |
| | | 75 | | 93 | | | | | | | | | 65 | | | | 600 | 800 | 800 | 390 | 330 | 320 |
| | | 100 | | 130 | 90 | 90 | 71 | 68 | 71 | 68 | 10.5 | 30 | 84 | 32(30★) | 2.9 | 3 | 1200 | 1200 | 1200 | 1055 | 930 | 900 |
| | | 125 | | 165 | 102 | 102 | 80 | 75 | 80 | 75 | 11 | 35 | 103 | 38(30★) | 4 | 4 | 1500 | 1500 | 1500 | 1600 | 1500 | 1350 |
| | | 150 | | 190 | | | | | | | | 40 | 120 | 35(40*3) | | | 1600 | 1600 | 1600 | 1835 | 1750 | 1680 |
| 固定型 | CNGK(鋼) CNSGK(不鏽鋼) | 25 | | 35 | 37 | 19 | 29 | — | — | — | 4.2 | — | — | 13 | 1.5 | — | 80 | — | 100 | 30 | — | 31 |
| | | 38 | | 50 | 46 | 25 | 36 | | 15 | | 5.3 | | | 18 | | | 200 | | 280 | 51 | | 52 |
| | | 50 | | 65 | 58 | 44 | 45 | | 25 | | 6.5 | | | 21(20*1) | 2 | | 500 | | 600 | 130 | | 110 |
| | | 65 | | 85 | 70 | 52(47*2) | 55 | 54(*4) | 28 | | 8.8 | | | 25(27★) | 2.3 | 2 | 500 | 700 | 700 | 260 | 200 | 190 |
| | | 75 | | 93 | | | | | | | | | | | | | 600 | 800 | 800 | 280 | 220 | 190 |
| | | 100 | | 130 | 110 | 70 | 90 | 80 | 50 | 45 | 10.5 | | | 32(30★) | 2.6 | 2.5 | 1200 | 1200 | 1200 | 770 | 645 | 615 |
| | | 125 | | 165 | 140 | 80 | 112 | 100 | 56 | 53 | 11 | | | 38(30★) | 4 | | 1500 | 1500 | 1500 | 1100 | 1000 | 850 |
| | | 150 | | 190 | | | | | | | | | | 35(40*3) | | | 1600 | 1600 | 1600 | 1400 | 1315 | 1245 |
| 活動附剎車型 | CNGS(鋼) CNSGS(不鏽鋼) | 50 | | 65 | 59 | 47 | 46 | — | 35 | — | 6.5 | 16 | 58 | 21(20*1) | 2 | — | 500 | — | 600 | 220 | — | 190 |
| | | 65 | | 85 | 70 | 58 | 55 | 54(*4) | 42 | 44(*4) | 8.8 | 25 | 99 | 25(27★) | 2.3 | 2 | 500 | 700 | 700 | 420 | 360 | 350 |
| | | 75 | | 93 | | | | | | | | | | | | | 600 | 800 | 800 | 450 | 390 | 380 |
| | | 100 | | 130 | 90 | 90 | 71 | 68 | 71 | 68 | 10.5 | 30 | 102 | 32(30★) | 2.9 | 3 | 1200 | 1200 | 1200 | 1220 | 1095 | 1065 |
| | | 125 | | 165 | 102 | 102 | 80 | 75 | 80 | 75 | 11 | 35 | 125 | 38(30★) | 4 | 4 | 1500 | 1500 | 1500 | 1735 | 1635 | 1485 |
| | | 150 | | 190 | | | | | | | | 40 | 128 | 35(40*3) | | | 1600 | 1600 | 1600 | 2045 | 1950 | 1890 |

(*1)為車輪材質是尼龍時的尺寸，(★)為車輪是優力膠時的尺寸，(*2)為CNSGK時的尺寸，(*3)為車輪材質是橡膠時的尺寸。CNGK25有2處安裝孔。(*4)僅鋼製品為長孔。長孔角度與放大圖不同。

Delivery 出貨日

| 數量區分 | 標準訂購 少量 | 特殊訂購 大量 |
|---|---|---|
| 數　量 | 1～100 | 101～ |
| 出貨日 | 一般 | 交期另估 |

超過表中最大數量時交期另估。P.5

詢價 請依下列2種方式 WEB 系統 FAX P.9 請電洽:02-2570-3766#0

剎車的方向

上圖 ➡ 從正面看剎車方向時

CNSGS100 CNSGS125 CNSGS150

CNGS50 CNGS65 CNGS75 CNGS100 CNGS125 CNGS150

| 型式 Type | D | 出貨日 鋼 R | 鋼 U | 鋼 N | 不鏽鋼 R | 不鏽鋼 U | 不鏽鋼 N |
|---|---|---|---|---|---|---|---|
| CNGJ(鋼) CNSGJ(不鏽鋼) | 25 | 3日 | — | 3日 | — | — | — |
| | 38 | 庫存品 | 庫存品 | 庫存品 | 3日 | 3日 | 3日 |
| | 50 | | | | | | |
| | 65 | | | | | | |
| | 75 | | | | | | |
| | 100 | 3日 | 3日 | 3日 | | | |
| | 125 | | | | | | |
| | 150 | | | | | | |
| CNGK(鋼) CNSGK(不鏽鋼) | 25 | 3日 | — | 3日 | — | — | — |
| | 38 | 庫存品 | | | | | |
| | 50 | 3日 | 3日 | | 3日 | 3日 | 3日 |
| | 65 | 庫存品 | | | | | |
| | 75 | 3日 | | | | | |
| | 100 | | | | | | |
| | 125 | | | | | | |
| | 150 | | | | | | |
| CNGS(鋼) CNSGS(不鏽鋼) | 50 | 庫存品 | 庫存品 | 庫存品 | — | — | — |
| | 65 | | | | 3日 | 3日 | 3日 |
| | 75 | | | | | | |
| | 100 | | | | | | |
| | 125 | 3日 | 3日 | 3日 | | | |
| | 150 | | | | | | |

庫存品…隔日出貨 P.5(當日出貨 僅適用於當日PM4:00前提出申請之訂單。)
表中無交期表示無販售此規格。