SLIDE RAILS -MEDIUM LOAD TYPE-

滑軌

額定荷重：294～588N/2 pcs

—中荷重・鋼製/不鏽鋼製—

庫存品 隔日出貨　交期縮短

■**特長**：軌道本體為鋼材質，表面處理則使用三價鉻。為符合RoHS標準的平價滑軌。

Order 訂購範例　型式(Type・No.)　SRX3616

■鋼製・3段式抽拉型

CAD 2D 3D　RoHS10

SRX36　軌道拆卸：不可

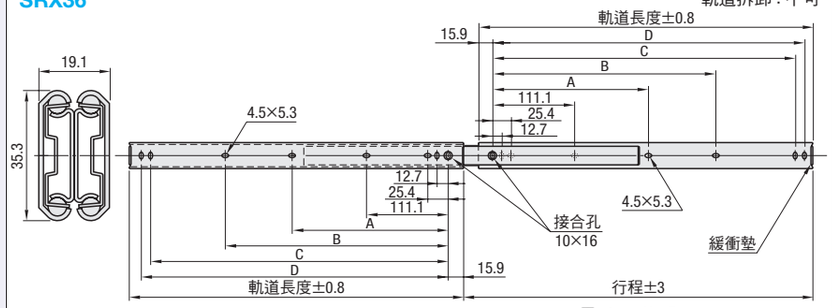

M 材　質　鋼
S 表面處理　光澤鉻酸鹽處理(三價鉻)

接合孔的使用方式請參照**P.450**的安裝方法。

型式 Type	No.	軌道長度	行程	A	B	C	D	額定荷重 (N/2 pcs)	出貨日
SRX36	12	305	324.2	—	149.2	260.3	273	500	庫存品
	14	356	375.4	—	200	311.1	323.8	529	庫存品
	16	406	424.6	—	250.8	361.9	374.6	500	庫存品
	18	457	475.8	212.7	301.6	412.7	425.4	461	庫存品
	20	508	527	238.1	352.4	463.5	476.2	451	庫存品
	22	559	578.2	263.5	403.2	514.3	527	402	庫存品
	24	610	629.4	288.9	454	565.1	577.8	353	庫存品
	26	660	678.6	314.3	504.8	615.9	628.6	333	庫存品
	28	711	729.8	339.7	555.6	666.7	679.4	294	庫存品

水平狀態使用時，荷重能力下降至額定荷重的25%左右(參考值)。　可完全拉出之3段式抽拉。
安裝滑軌的螺絲請使用M4的大圓頭小螺絲或接頭小螺絲。**P.1958・1959**　軌道不可拆卸。
庫存品…隔日出貨 **P.5**（當日出貨 僅適用於當日PM4:00前提出申請之訂單。）

Example 使用範例

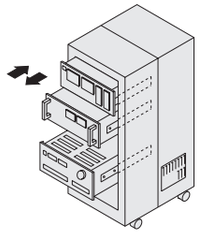

■**特長**：軌道使用耐腐蝕性良好的SUS304。

Order 訂購範例　型式(Type・No.)　SSRXN3620

■不鏽鋼製・3段式抽拉型

CAD 2D 3D　RoHS10

SSRXN36　軌道拆卸：不可

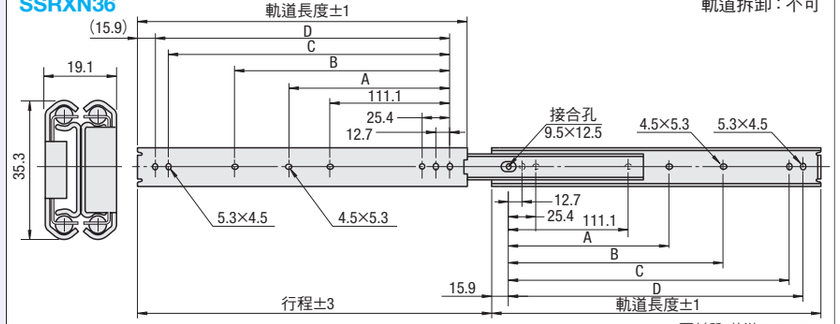

M 材質　軌道 SUS304BA
滾珠 SUS440C

接合孔的使用方式請參照**P.450**的安裝方法。

型式 Type	No.	軌道長度	行程	A	B	C	D	額定荷重 (N/2 pcs)	出貨日
SSRXN36	12	304.8	327.2	—	149.2	260.3	273	588	庫存品
	14	355.6	377.9	—	200	311.1	323.8	579	庫存品
	16	406.4	428.7	—	250.8	361.9	374.6	559	庫存品
	18	457.2	479.5	212.7	301.6	412.7	425.4	549	庫存品
	20	508.0	530.3	238.1	352.4	463.5	476.2	530	庫存品
	22	558.8	580.3	263.5	403.2	514.3	527	500	庫存品
	24	609.6	631.9	288.9	454	565.1	577.8	481	庫存品
	26	660.4	682.7	314.3	504.8	615.9	628.6	461	庫存品
	28	711.2	733.5	339.7	555.6	666.7	679.4	441	庫存品

水平狀態使用時，荷重能力下降至額定荷重的25%左右(參考值)。　軌道不可拆卸。
安裝滑軌的螺絲請使用M4的十字孔圓頭小螺絲。**P.1959**
庫存品…隔日出貨 **P.5**（當日出貨 僅適用於當日PM4:00前提出申請之訂單。）

Delivery 出貨日

數量區分	標準訂購 少量	特殊訂購 大量
數　量	1～20	21～
出貨日	一般	交期另估

超過表中最大數量時交期另估。**P.5**

詢價 請依下列2種方式 WEB系統 FAX P.9 請電洽：02-2570-3766#0

SLIDE RAILS -HEAVY LOAD TYPE-

滑軌

額定荷重：355N～843N/2 pcs

—重荷重・鋼製—

庫存品 隔日出貨　交期縮短

■**特長**：軌道完全拉出時可固鎖的滑軌。

Order 訂購範例　型式(Type・No.)　SRR3620

■鋼製・3段式抽拉型

CAD 2D 3D　RoHS10

SRR36(固鎖型)　軌道拆卸：可

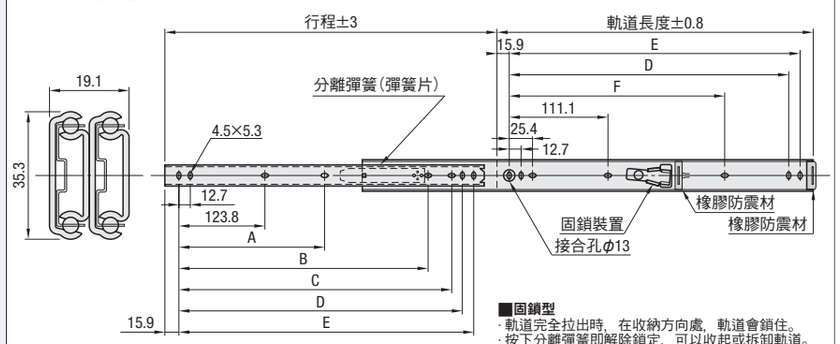

■**固鎖型**
・軌道完全拉出時，在收納方向處，軌道會鎖住。
・按下分離彈簧即解除鎖定，可以收起或拆卸軌道。
・關於內部結構請參照**P.448**。

M 材質　鋼　S 表面處理　光澤鉻酸鹽處理(三價鉻)

接合孔的使用方式請參照**P.450**的安裝方法。

型式 Type	No.	軌道長度	行程	A	B	C	D	E	F	額定荷重 (N/2 pcs)
SRR36 (固鎖型)	12	305	327.2	—	—	—	260.3	273	—	623
	14	356	377.9	—	—	298.4	311.1	323.8	—	586
	16	406	428.7	—	—	349.2	361.9	374.6	250.8	555
	18	457	479.5	212.7	—	400	412.7	425.4	301.6	516
	20	508	530.3	238.1	365.1	450.8	463.5	476.2	352.4	476
	22	559	581.2	263.5	415.9	501.6	514.3	527	403.2	444
	24	610	631.9	288.9	466.7	552.4	565.1	577.8	454	413
	26	660	682.7	314.3	517.5	603.2	615.9	628.6	504.8	382
	28	711	733.5	339.7	568.3	654	666.7	679.4	555.6	355

水平狀態使用時，荷重能力下降至額定荷重的25%左右(參考值)。　軌道可拆卸。
安裝滑軌的螺絲請使用M4的大圓頭小螺絲或接頭小螺絲。**P.1958・1959**

Delivery 出貨日　3 日出貨

數量區分	標準訂購 少量	特殊訂購 大量
數　量	1～20	21～
出貨日	一般	交期另估

超過表中最大數量時交期另估。**P.5**

詢價 請依下列2種方式 WEB系統 FAX P.9 請電洽：02-2570-3766#0

■**特長**：軌道本體為鋼材質，表面處理則使用三價鉻。為符合RoHS標準的平價滑軌。

Order 訂購範例　型式(Type・No.)　SRH15016

■鋼製・3段式抽拉型

CAD 2D 3D　RoHS10

SRH150(不可拆卸型)
SRRH150(拆卸型)

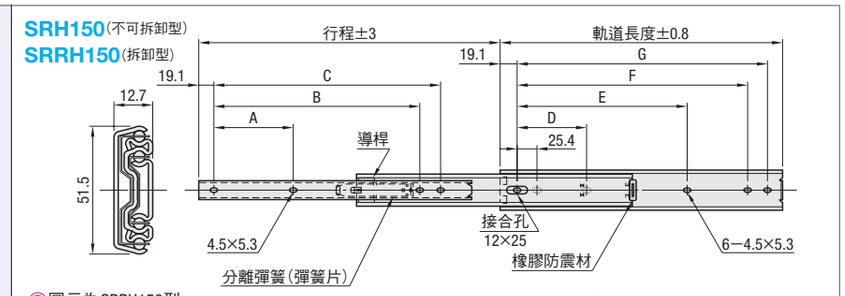

圖示為SRRH150型。
接合孔的使用方式請參照**P.450**的安裝方法。

M 材　質　鋼
S 表面處理　光澤鉻酸鹽處理(三價鉻)

型式 Type	No.	軌道長度	行程	SRH150 A	SRH150 B	SRRH150 A	SRRH150 B	C	D	E	F	G	額定荷重 (N/2 pcs)	出貨日 SRH150	出貨日 SRRH150
SRH150 (不可拆卸型) SRRH150 (拆卸型)	12	305	330.2	76.2	177.8	76.2	—	254	76.2	190.5	241.3	266.7	843	庫存品	庫存品
	14	356	381	101.6	203.2	127	—	304.8	88.9	215.9	292.1	317.5	814	庫存品	庫存品
	16	406	431.8	127	228.6	152.4	317.5	355.6	127	241.3	342.9	368.3	765	庫存品	庫存品
	18	457	482.6	127	279.4	177.8	368.3	406.4	127	292.1	393.7	419.1	726	庫存品	庫存品
	20	508	533.4	152.4	304.8	152.4	419.1	457.2	152.4	317.5	444.5	469.9	706	庫存品	庫存品
	22	559	584.2	177.8	330.2	177.8	469.9	508	177.8	342.9	495.3	520.7	686	庫存品	3日
	24	610	635	177.8	381	177.8	520.7	558.8	177.8	393.7	546.1	571.5	657	庫存品	3日
	26	660	685.8	203.2	406.4	203.2	571.5	609.6	203.2	419.1	596.9	622.3	628	庫存品	3日
	28	711	736.6	228.6	431.8	228.6	622.3	660.4	228.6	444.5	647.7	673.1	608	庫存品	3日

水平狀態使用時，荷重能力下降至額定荷重的25%左右(參考值)。
安裝滑軌的螺絲請使用M4的大圓頭小螺絲或接頭小螺絲。**P.1958・1959**
庫存品…隔日出貨 **P.5**（當日出貨 僅適用於當日PM4:00前提出申請之訂單。）

Delivery 出貨日

數量區分	標準訂購 少量	特殊訂購 大量
數　量	1～20	21～
出貨日	一般	交期另估

超過表中最大數量時交期另估。**P.5**

詢價 請依下列2種方式 WEB系統 FAX P.9 請電洽：02-2570-3766#0