手動組件

—手輪方向指定水平型—

■**特長：**可選擇手輪方向。最適用於空間上受到限制等情形。

請依照選定步驟❶～❺選擇型式和數值後再行訂購。

Order 訂購範例

	型式(❶Type・❷No.)	—	❸手輪種類	—	❹指定手輪方向	—	❺L
	KUEF20	—	A	—	U	—	320

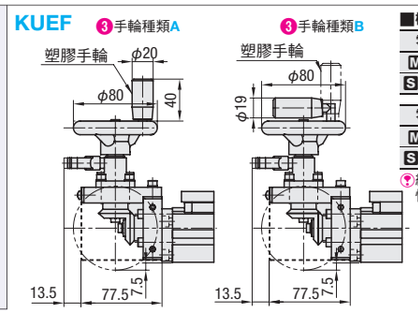

■構成零件

零件	擠型架	滑座	線性滑軌	梯形螺桿	梯形螺桿用螺帽
M材質	鋁合金	鋁合金	碳鋼(♀)	碳鋼	黃銅
S表面處理	白色陽極處理	白色陽極處理	—	染黑處理	—

零件	螺帽支撐架	側板	斜齒輪	外殼
M材質	鋁合金	鋁合金	碳鋼(♀)	不銹鋼
S表面處理	白色陽極處理	白色陽極處理	—	—

(♀)線性滑軌部與斜齒輪為碳鋼材質、且未作表面處理，無防鏽性能，使用時請定期塗抹潤滑油。

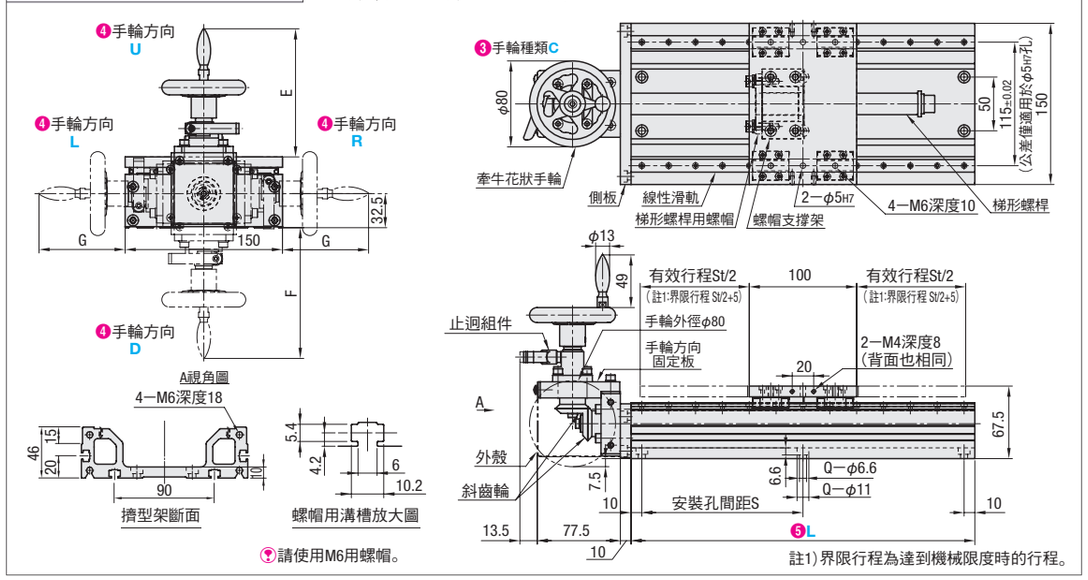

(♀)請使用M6用螺帽。

註1)界限行程為達到機械限度時的行程。

型式 ❶Type	❷No.	❸手輪種類	❹指定手輪方向	❺擠型架長度L (mm)	有效行程St (mm)	梯形螺桿 螺桿徑	梯形螺桿 導程	容許荷重(N) 水平	容許荷重(N) 垂直	容許力矩(N・m) Ma	Mb	Mc	手輪種類 A E	A F	A G	B E	B F	B G	C E	C F	C G	擠型架安裝孔 S	Q (孔數)	質量(kg) 手輪種類 A	B	C
KUEF	20	A塑膠手輪 B塑膠手輪 摺疊型 C牽牛花狀手輪	U D L R	170	53	20	4	490	98	14	14	27	107	109.5	67	122	124.5	82	122	124.5	82	150	4	4.7	4.7	5
				220	103																	200		5.2	5.2	5.5
				320	203																	150	6	6.2	6.2	6.5
				370	253																	175		6.7	6.7	7
				420	303																	200		7.2	7.2	7.5
				470	353																	150	8	7.7	7.7	7.7

(♀)本製品的容許荷重為在施加負荷狀態下可使其移動的荷重。

■精密度

Type	平行度 (mm)	背隙 (mm)
KUEF	0.15	0.5

(♀)平行度為相對於A面的B面移動平行度。(參照右圖)

(♀)背隙為參考值，並非保證值。

■平行度圖

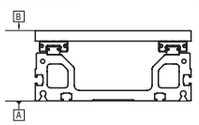

■力矩圖

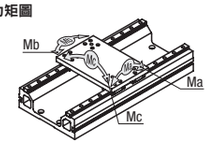

Delivery 出貨日 **10** 日出貨

數量區分	標準訂購 少量	特殊訂購 大量
數量	1～2	3～
出貨日	一般	交期另估

(♀)超過表中最大數量時交期另估。☞P.5

■必要扭矩・必要旋轉力

Type	必要扭矩(N・m) 水平	必要扭矩(N・m) 垂直	必要旋轉力(N) 水平	必要旋轉力(N) 垂直
KUEF	0.06	0.42	2.3	16.1

(♀)承載容許荷重時必要的扭矩・旋轉力。

(♀)所謂旋轉力即為讓手輪旋轉的力量。(參照右圖)

(♀)垂直時的數值為將滑座向上抬升時的值。

■旋轉力圖

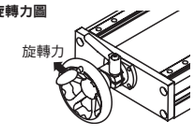

詢價 請依下列2種方式
24小時受理
WEB系統
FAX
☞P.9 請電洽：02-2570-3766#0

MiSUMi e-Catalog ▸▸▸ 以商品名稱搜尋型號 http://tw.misumi-ec.com 台灣三住 搜尋

手動組件

—手輪方向指定升降型—

■**特長：**適合升降移動的組件。可進行上下方向的簡易定位。

請依照選定步驟❶～❻選擇型式和數值後再行訂購。

Order 訂購範例

	型式(❶Type・❷No.)	—	❸手輪種類	—	❹指定手輪方向	—	❺選擇升降滑座	—	❻H
有升降滑座	KULF20	—	A	—	U			—	320
無升降滑座	KULF20	—	A	—	U	—	N	—	320

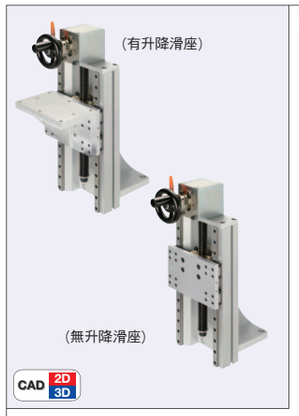

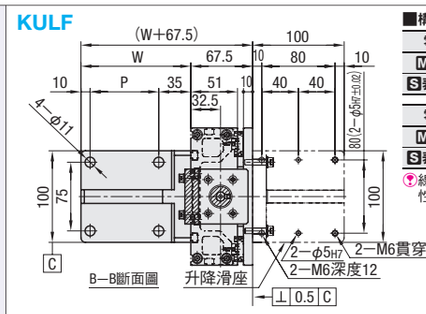

■構成零件

零件	擠型架	滑座	線性滑軌	升降滑座	角板座	梯形螺桿
M材質	鋁合金	鋁合金	碳鋼(♀)	鋁合金	鋁合金	碳鋼
S表面處理	白色陽極處理	白色陽極處理	—	白色陽極處理	白色陽極處理	染黑處理

零件	梯形螺桿用螺帽	螺帽支撐架	側板	斜齒輪	外殼
M材質	黃銅	鋁合金	鋁合金	碳鋼(♀)	不銹鋼
S表面處理	—	白色陽極處理	白色陽極處理	—	—

(♀)線性滑軌部與斜齒輪為碳鋼材質、且未作表面處理，無防鏽性能，使用時請定期塗抹潤滑油。

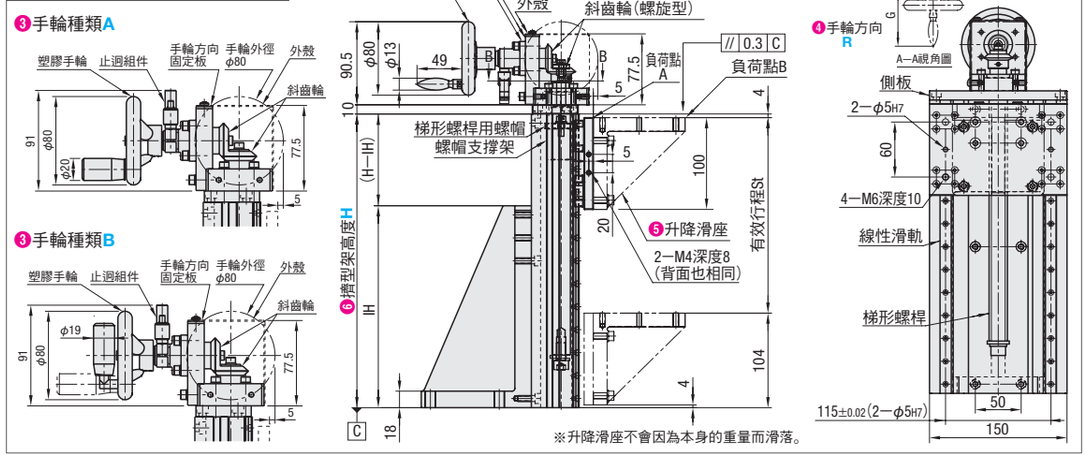

型式 ❶Type	❷No.	❸手輪種類	❹指定手輪方向	❺選擇升降滑座	❻擠型架長度H (mm)	有效行程St (mm)	梯形螺桿 螺桿徑	梯形螺桿 導程	容許荷重(N) A點負荷時	容許荷重(N) B點負荷時	容許力矩(N・m) Ma	Mb	Mc	手輪種類 A E	A F	A G	B E	B F	B G	C E	C F	C G	W	P	IH	質量(kg) 手輪種類 A	B	C
KULF	20	A塑膠手輪 B塑膠手輪 摺疊型 C牽牛花狀手輪	U D L R	不指定(有) N(無)	170	62	20	4	294	270	43	43	81	107	109.5	67	122	124.5	82	122	124.5	82	120	75	170	7.3	7.3	7.6
					220	112																			220	8.1	8.1	8.4
					320	212																				9.2	9.2	9.5
					370	262																				9.7	9.7	10
					420	312																	150	105	350	11.5	11.5	11.8
					470	362																				12.0	12.0	12.3

(♀)本製品的容許荷重為在施加負荷狀態下可使其移動的荷重。

■精密度

Type	平行度 (mm)	背隙 (mm)
KULF	0.15	0.5

(♀)平行度為相對於A面的B面移動平行度。(參照右圖)

(♀)背隙為參考值，並非保證值。

■平行度圖

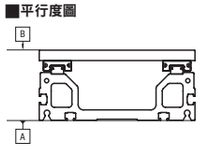

■力矩圖

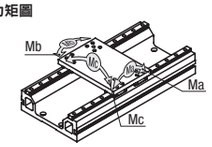

Delivery 出貨日 **10** 日出貨

數量區分	標準訂購 少量	特殊訂購 大量
數量	1～2	3～
出貨日	一般	交期另估

(♀)超過表中最大數量時交期另估。☞P.5

■必要扭矩・必要旋轉力

Type	必要扭矩 (N・m)	必要旋轉力 (N)
KULF	1.1	41.7

(♀)承載容許荷重時必要的扭矩・旋轉力。

(♀)所謂旋轉力即為讓手輪旋轉的力量。(參照右圖)

■旋轉力圖

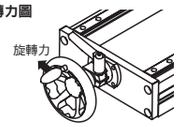

詢價 請依下列2種方式
24小時受理
WEB系統
FAX
☞P.9 請電洽：02-2570-3766#0

MiSUMi e-Catalog ▸▸▸ 提供原始3D CAD資料 http://tw.misumi-ec.com 台灣三住 搜尋