MANUALLY OPERATED LINEAR MOTION UNITS -STANDARD, HORIZONTAL TYPE-

手動組件

—標準水平型—

■**特長**：最適用於簡易定位或運輸等用途的手動組件。

請依照選定步驟❶～❹選擇型式和數值後再行訂購。

Order 訂購範例

型式（❶Type・❷No.）	—	❸手輪種類	—	❹L
KUE14	—	A	—	170

■塑膠手輪

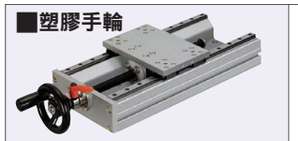

■牽牛花狀手輪

CAD 2D 3D

KUE（標準）

■構成零件

零件	擠型架	滑座	線性滑軌	梯形螺桿	梯形螺桿用螺帽	螺帽支撐架	側板
M材質	鋁合金	鋁合金	碳鋼	碳鋼	黃鋼	鋁合金	鋁合金
S表面處理	白色陽極處理	白色陽極處理	—	染黑處理	—	白色陽極處理	白色陽極處理

線性滑軌部為碳鋼材質、且未作表面處理，無防鏽性能，使用時請定期塗抹潤滑油。

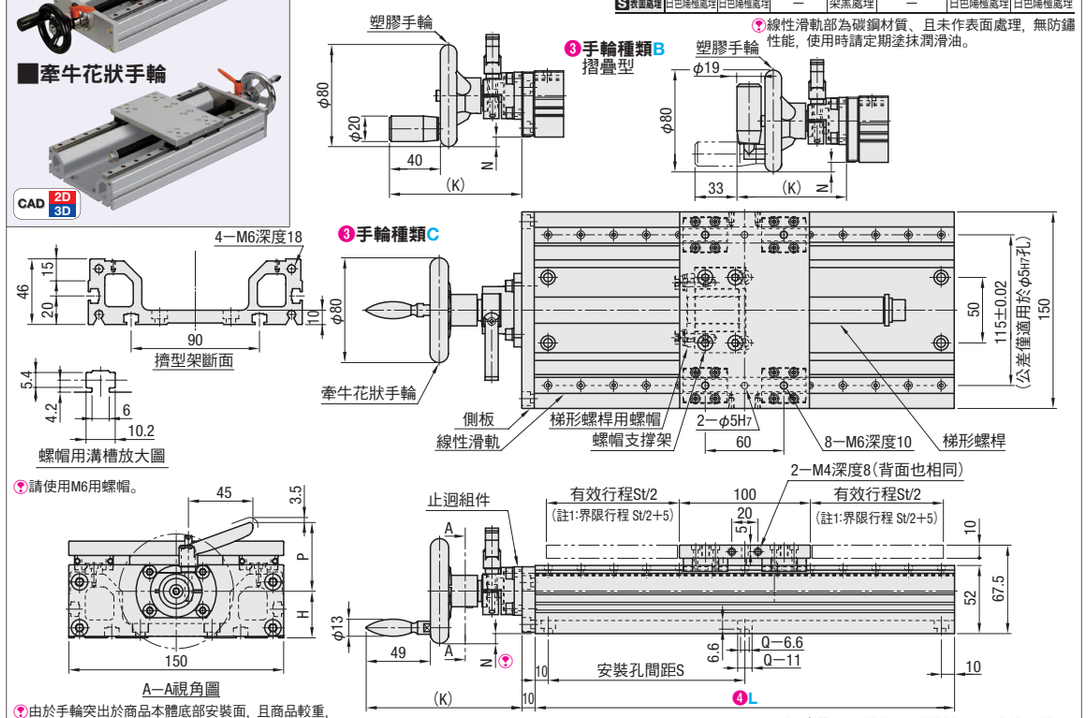

請使用M6用螺帽。

由於手輪突出於商品本體底部安裝面，且商品較重，請勿暫放於同一平面，此舉可能造成手輪折斷!

註1）界限行程為達到機械限度時的行程。

型式 ❶Type	❷No.	❸手輪種類	❹擠型架長度 L(mm)	有效行程 St(mm)	梯形螺桿 螺桿徑	梯形螺桿 導程	容許荷重(N) 水平	容許荷重(N) 垂直	容許力矩(N・m) Ma	Mb	Mc	N	H	P	擠型架安裝孔 S	Q(孔數)	(K) 手輪種類 A	B	C	質量(kg) 手輪種類 A	B	C
KUE	14	A塑膠手輪 B塑膠手輪摺疊型 C牽牛花狀手輪	170	53	14	3	735	147	7	7	13	5.5	34.5	43	150	4	100	82	115	2.9	2.9	3.2
			220	103											200	4				3.4	3.4	3.7
			320	203											150	6				4.4	4.4	4.7
			370	253											175	6				4.9	4.9	5.2
			420	303											200	6				5.4	5.4	5.7
			470	353											150	8				5.9	5.9	6.2
	20		170	53	20	4	1470	294	43	43	81	7.5	32.5	45.5	150	4	103	85	118	3.5	3.5	3.8
			220	103											200	4				4	4	4.3
			320	203											150	6				5	5	5.3
			370	253											175	6				5.5	5.5	5.8
			420	303											200	6				6	6	6.3
			470	353											150	8				6.5	6.5	6.8

本製品的容許荷重為在施加負荷狀態下可使其移動的荷重。

■精密度

Type	平行度(mm)	背隙(mm)
KUE	0.15	0.3

平行度為相對於A面的B面移動平行度。（參照右圖）

背隙為參考值，並非保證值。

■平行度圖

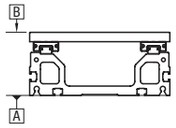

■必要扭矩・必要旋轉力

型式 Type	No.	必要扭矩(N・m) 水平	必要扭矩(N・m) 垂直	必要旋轉力(N) 水平	必要旋轉力(N) 垂直
KUE	14	0.04	0.2	1.5	7.7
	20	0.06	0.4	2.3	16.2

承載容許荷重時必要的扭矩・旋轉力。

所謂旋轉力即為讓手輪旋轉的力量。（參照右圖）

垂直時的數值為將滑座向上抬升時的值。

■力矩圖

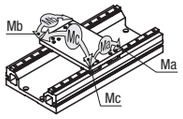

■旋轉力圖

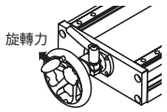

Delivery 出貨日 10 日出貨

數量區分	標準訂購 少量	特殊訂購 大量
數　量	1～2	3～
出貨日	一般	交期另估

超過表中最大數量時交期另估。P.5

詢價 請依下列2種方式
24 hours WEB 系統
FAX
P.9 請電洽：02-2570-3766#0

MANUALLY OPERATED LINEAR MOTION UNITS -STANDARD LOADED ELEVATING TYPE-

手動組件

—標準升降型—

■**特長**：適合升降移動的組件。可進行上下方向的簡易定位。

請依照選定步驟❶～❺選擇型式和數值後再行訂購。

Order 訂購範例

	型式（❶Type・❷No.）	—	❸手輪種類	—	❹選擇升降滑座	—	❺H
有升降滑座	KUL20	—	A			—	320
無升降滑座	KUL20	—	A	—	N	—	320

CAD 2D 3D

KUL

■構成零件

零件	擠型架	滑座	線性滑軌	升降滑座	角板座
M材質	鋁合金	鋁合金	碳鋼	鋁合金	鋁合金
S表面處理	白色陽極處理	白色陽極處理	—	白色陽極處理	白色陽極處理

零件	梯形螺桿	梯形螺桿用螺帽	螺帽支撐架	側板
M材質	碳鋼	黃鋼	鋁合金	鋁合金
S表面處理	染黑處理	—	白色陽極處理	白色陽極處理

線性滑軌部為碳鋼材質、且未作表面處理，無防鏽性能，使用時請定期塗抹潤滑油。

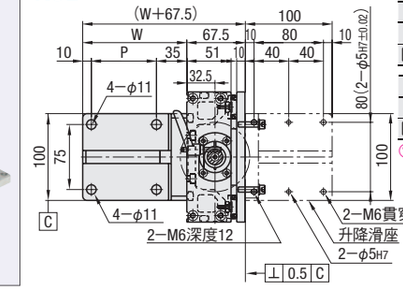

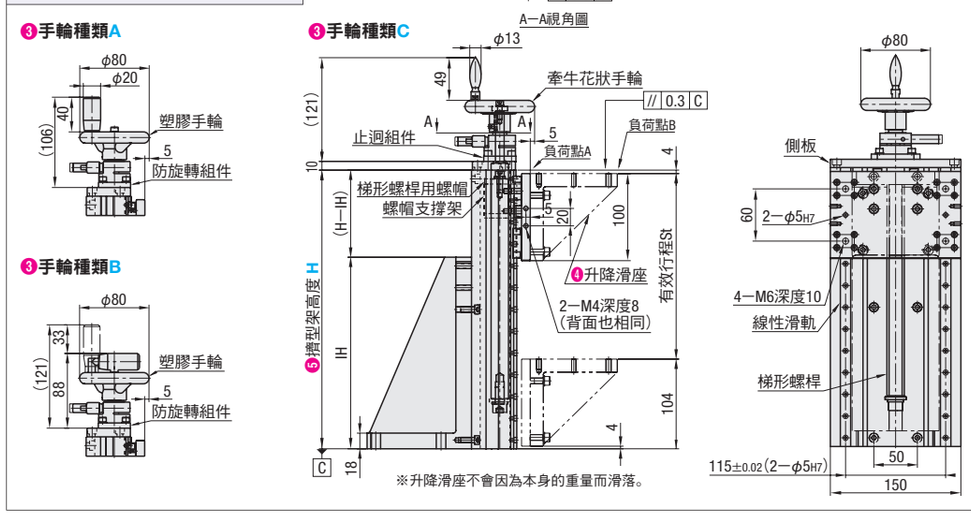

※升降滑座不會因為本身的重量而滑落。

型式 ❶Type	❷No.	❸手輪種類	❹選擇升降滑座	❺擠型架高度 H(mm)	有效行程 St(mm)	梯形螺桿 螺桿徑	梯形螺桿 導程	容許荷重(N) A點負荷時	容許荷重(N) B點負荷時	容許力矩(N・m) Ma	Mb	Mc	W	P	IH	質量(kg) 手輪種類 A	B	C
KUL	20	A塑膠手輪 B塑膠手輪摺疊型 C牽牛花狀手輪	不指定(有) N(無)	170	62	20	4	294	270	43	43	81	120	75	220	6.1	6.1	6.4
				220	112											6.8	6.8	7.1
				320	212											7.9	7.9	8.2
				370	262											8.5	8.5	8.8
				420	312								150	105	350	10.3	10.3	10.6
				470	362											10.8	10.8	11.1

本製品的容許荷重為在施加負荷狀態下可使其移動的荷重。

■精密度

Type	平行度(mm)	背隙(mm)
KUL	0.15	0.3

平行度為相對於A面的B面移動平行度。（參照右圖）

背隙為參考值，並非保證值。

■平行度圖

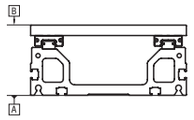

■力矩圖

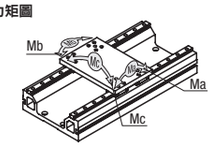

Delivery 出貨日 10 日出貨

數量區分	標準訂購 少量	特殊訂購 大量
數　量	1～2	3～
出貨日	一般	交期另估

超過表中最大數量時交期另估。P.5

■必要扭矩・必要旋轉力

Type	必要扭矩(N・m)	必要旋轉力(N)
KUL	0.9	33.1

承載容許荷重時必要的扭矩・旋轉力。

所謂旋轉力即為讓手輪旋轉的力量。（參照右圖）

■旋轉力圖

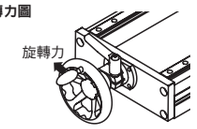

詢價 請依下列2種方式
24 hours WEB 系統
FAX
P.9 請電洽：02-2570-3766#0

MiSUMi e-Catalog ▸▸▸ 2D・3D CAD資料齊全 http://tw.misumi-ec.com 台灣三住 搜尋