# 單軸致動器 LX15 標準/包覆型

請依照選定步驟❶～❹選擇型式和數值後再行訂購。

Order 訂購範例

| ❶型式 | – | ❷滑塊數 | – | ❸馬達附件 | – | ❹滑軌全長(L) | |
|---|---|---|---|---|---|---|---|
| LX1502C | – | B1 | – | A1525 | – | 100 | (標準潤滑油) |
| LX1502C–MX | – | B1 | – | A1525 | – | 100 | (附潤滑組件MX，標準潤滑油) |

備有感應器組件。

**取得新式樣・新型專利**

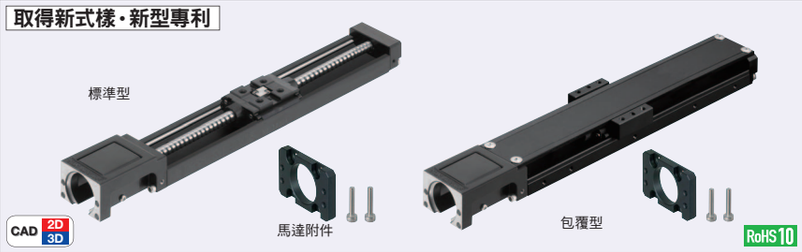


| 規格 | |
|---|---|
| LX15 | |
| 標準/包覆 | |
| 螺桿徑(mm) | 5 |
| 導程(mm) | 2 |
| 精密度 | 高級・精密級 |
| **A附屬品** | |
| ①馬達附件 | |
| M A5052 S 黑色陽極處理 | |
| ②附件安裝螺絲2 pcs | |
| M SUSXM7 | |

材質表請參照P.285。

| 型式 | 標準潤滑油 | | 低發塵潤滑油 | | 附潤滑組件MX(標準潤滑油) | |
|---|---|---|---|---|---|---|
| | 高級 | 精密級 | 高級 | 精密級 | 高級 | 精密級 |
| 導程2 | LX1502(C) | LX1502(C)P | LX1502(C)G | LX1502(C)PG | LX1502(C)–MX | LX1502(C)P–MX |

「C」為包覆型。　低發塵潤滑油資訊P.288　潤滑組件MX資訊P.280

**標準型**

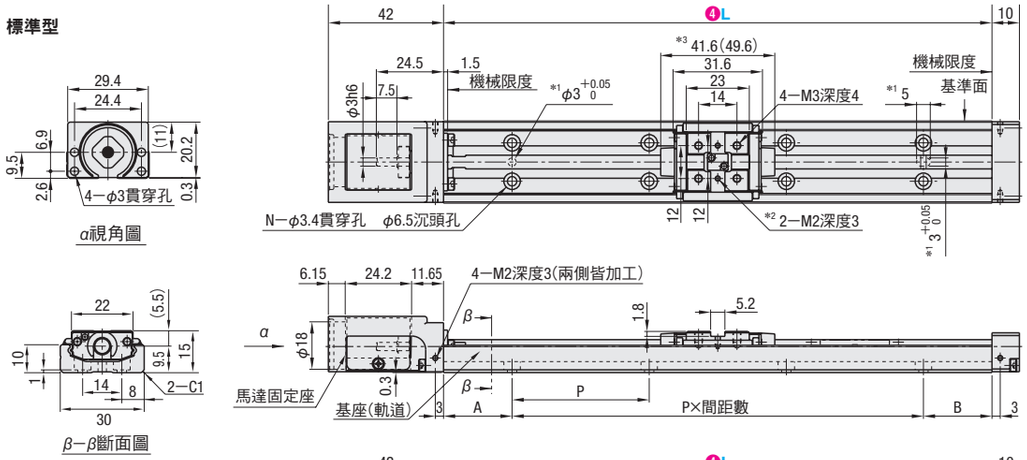


**包覆型**

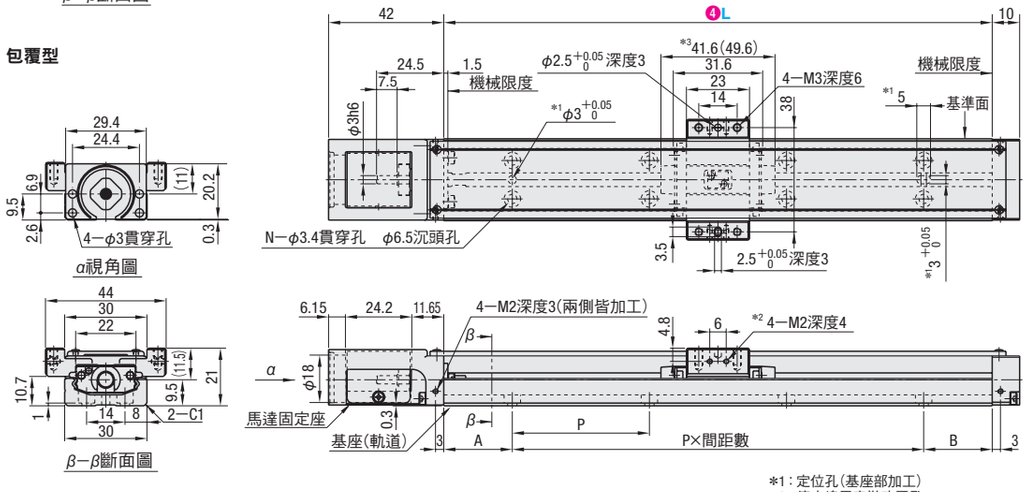


*1：定位孔(基座部加工)
*2：停止塊用安裝攻牙孔
*3：附潤滑組件MX為( )中的數值

不建議做為折返型(P.307～P.310)使用，可能會因皮帶張力導致軸端破損。

| ❶型式 高級 | ❶型式 *精密級 | ❷滑塊數 | ❸馬達附件 | ❹滑軌全長(L) | *有效行程 B1 | *有效行程 附MX(B1) | 總質量(kg) 標準 | 總質量(kg) 外殼 | 安裝孔尺寸 A | P | B | 間距數 | 孔數(N) |
|---|---|---|---|---|---|---|---|---|---|---|---|---|---|
| (標準潤滑油) LX1502(C) | (標準潤滑油) LX1502(C)P | (1 pcs) B1 | (伺服馬達) A1525 A1528 | 75 | 26.9 | — | 0.13 | 0.18 | 12.5 | 50 | 12.5 | 1 | 4 |
| (低發塵潤滑油) LX1502(C)G | (低發塵潤滑油) LX1502(C)PG | | (步進馬達) T1528 ST1528 UT1542 ST1542 | 100 | 51.9 | 43.9 | 0.17 | 0.22 | 25 | 50 | 25 | | |
| (附潤滑組件MX・標準潤滑油) LX1502(C)–MX | (附潤滑組件MX・標準潤滑油) LX1502(C)P–MX | | | 125 | 76.9 | 68.9 | 0.22 | 0.28 | 12.5 | 50 | 12.5 | 2 | 6 |
| | | | | 150 | 101.9 | 93.9 | 0.29 | 0.35 | 25 | 50 | 25 | | |
| | | | | 175 | 126.9 | 118.9 | 0.35 | 0.41 | 12.5 | 50 | 12.5 | 3 | 8 |
| | | | *(無附件) N | 200 | 151.9 | 143.9 | 0.38 | 0.45 | 25 | 50 | 25 | | |

*精密級附有精密度保證書。*無附件者，未附屬馬達附件及安裝螺絲。*有效行程為包含兩端各預留2.5mm的尺寸，合計5mm的預留值。*L：75無對應潤滑組件(MX)
*(C)為包覆型。　最高移動速度請參照P.287。　附潤滑組件MX為+0.002kg　慣性力矩請參照P.286。

**A1525 伺服馬達 □25**

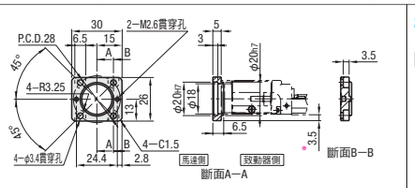


**ST1528 步進馬達 □28**

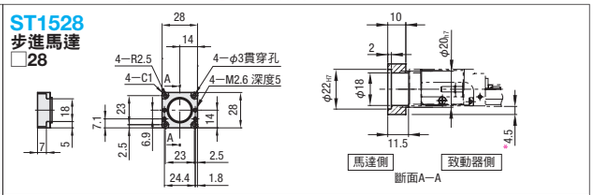


**A1528 伺服馬達 □28**

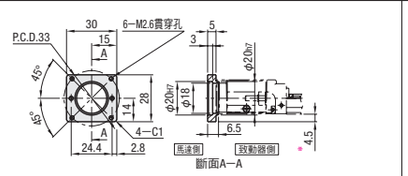


**UT1542 步進馬達 □42**

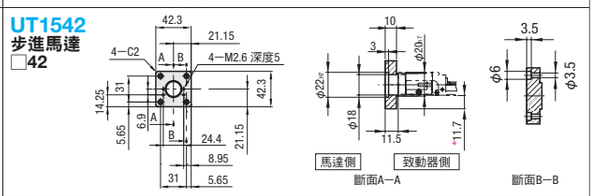


**T1528 步進馬達 □28**

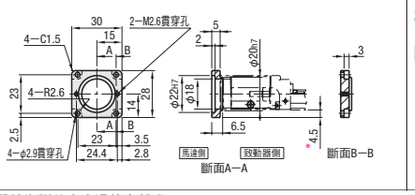


**ST1542 步進馬達 □42**

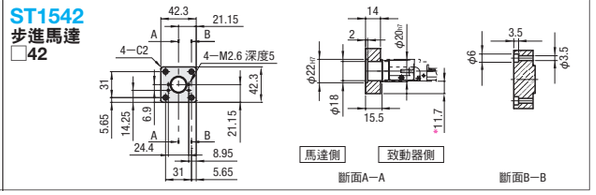


註：請注意*記號為附件突出滑軌之部分。

## ■伺服馬達適用表

| 型式 | 法蘭尺寸 | 製造商名稱 | 馬達型號 | 瓦數 | 建議聯軸器 |
|---|---|---|---|---|---|
| A1525 | □25 | 安川電機 | SGMMV–A1E | 10W | MCGLC13 (P.866) XBW–15C2 (NBK製造) RCLA13C (ISEL製造) |
| | | | SGMMV–A2E | 20W | |
| | | 三菱電機 | HG–AK0136 | 10W | |
| | | | HG–AK0236 | 20W | |
| A1528 | □28 | 三菱電機 | HC–AQ013 | 10W | |
| | | | HC–AQ023 | 20W | |

## ■精密度基準

| 精密度基準 | 高級 | 精密級 |
|---|---|---|
| 定位精密度(mm) | 0.04 | 0.02 |
| 背隙(mm) | 0.01 | 0.002 |
| 反覆定位精密度(mm) | ±0.004 | ±0.003 |
| 移動平行度(mm) | 0.02 | 0.01 |
| 起動扭矩(N・cm) | 0.8 | 0.8 |

精密度規格數值為滑軌固定後的值。(並非鎖上滑軌螺絲前的值。)各數值請參照P.287

## ■步進馬達適用表

| 型式 | 法蘭尺寸 | 製造商名稱 | 馬達型號 | 種類 | 建議聯軸器 |
|---|---|---|---|---|---|
| T1528 | □28 | 東方馬達 | CSK52 | 5相 | MCGLC13 (P.866) XBW–15C2 (NBK製造) RCLA13C (ISEL製造) |
| | | | ASC3(ASM) | α step | |
| | | | AR2(ARM) | | |
| ST1528 | □28 | NEMA規格 | NEMA11 | — | MCGLC13 (P.866) |
| UT1542 | □42 | | NEMA17 | | |
| ST1542 | | | | | |

NEMA規格(National Electrical Manufacturers Association)為美國電氣製造商協會所制定之標準化規格。
⊗東方馬達製齒輪式馬達不適用。

Delivery 出貨日

| ●LX1502(C) | ●LX1502(C)P | ●左述以外 |
|---|---|---|
| 5 日出貨 | 7 日出貨 | 10 日出貨 |

訂購同機型3台及以上時交期另估。

| 數量區分 | 標準訂購 少量 | 標準訂購 大量 | 特殊訂購 大量 |
|---|---|---|---|
| 數量 | 1～2 | 3～14 | 15～ |
| 出貨日 | 一般 | +8日 | 交期另估 |

超過表中最大數量時交期另估。P.5
標準潤滑油精密級以外，數量在3以上時，交期另估。

**詢價** 請依下列2種方式
24 hours WEB 系統
FAX
P.9 請電洽：02-2570-3766#0

Alteration 追加工

| ❶型式 | – | ❷滑塊數 | – | ❸馬達附件 | – | ❹滑軌全長(L) | – | ❺(Code) |
|---|---|---|---|---|---|---|---|---|
| LX1502 | – | B1 | – | A1525 | – | 100 | – | XW1 |

Delivery 出貨日 10 日出貨

## ■感應器組合 近距感應器型(SUNX製) –安裝零件規格–

| LX型式 | ❺Code (□為感應器數量) L≦100最多2個 L≧125最多3個 | 感應器數量 GX–F8A (接近時on) | 感應器數量 GX–F8B (遠離時on) | 感應器軌道部 滑軌(1 pcs) | 感應器軌道部 安裝螺絲(間隔+1 pcs) | 感應器部(*數量為附1 pcs感應器時) 感應器安裝螺絲(1 pcs) | 停止塊 停止塊(1 pcs) | 停止塊 停止塊安裝螺絲 |
|---|---|---|---|---|---|---|---|---|
| LX1502 | XA□ | □ pcs | — | 專用 | 附十字孔皿頭螺絲 M2–4 | CBSST3–10 CSST3–10 | 專用 | 圓頭小螺絲 M2–3(1 pcs) |
| | XB□ | — | □ pcs | | | | | |
| LX1502C | FA□ | □ pcs | — | | | | | 內六角螺栓 M2–4(2 pcs) |
| | FB□ | — | □ pcs | | | | | |
| LX1502 | XW1 | 1 pcs | 1 pcs | | | | | 圓頭小螺絲 M2–3(1 pcs) |
| | XW2 | | 2 pcs | | | | | |
| | XW3 | 2 pcs | 1 pcs | | | | | |
| LX1502C | FW1 | 1 pcs | 1 pcs | | | | | 內六角螺栓 M2–4(2 pcs) |
| | FW2 | | 2 pcs | | | | | |
| | FW3 | 2 pcs | 1 pcs | | | | | |

*感應器恕不單獨販售。

## ■近距感應器安裝圖

標準

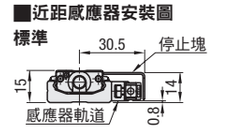


外殼

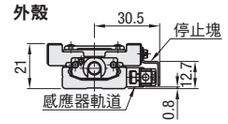




MiSUMi e-Catalog ▸▸▸ 2D・3D CAD資料齊全 http://tw.misumi-ec.com 台灣三住 搜尋