FOOT OPERATED AIR VALVES / SILENCERS

腳踏切換閥/消音器

—3孔・4孔型—

庫存品 隔日出貨

Order 訂購範例 型式(Type・No.)

MSFBR4
MSSJ2

■腳踏切換閥 3孔・4孔型

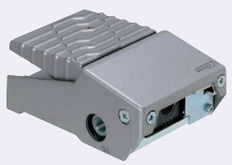

CAD 2D 3D RoHS10

MSFB (無鎖定裝置)
MSFBR (附鎖定裝置)

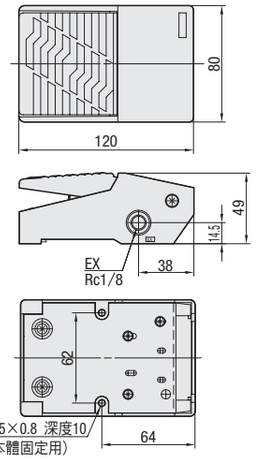

【特長】
・有附鎖定裝置時，踩下踏板就可使踏板鎖上。
・踏板鎖上的狀態下，再踩踏板就可開鎖。

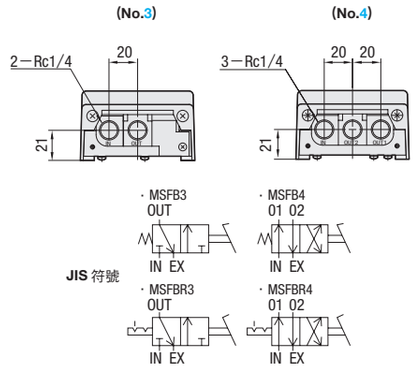

M 本體材質 ADC12(銀色塗裝)

型式 Type	No.	方向	氣孔數	管連接口徑 IN・OUT	管連接口徑 EX	位置數	有效斷面積 (mm²)	使用壓力範圍 (MPa)	最大踩踏力 (N)	使用溫度範圍 (℃)	使用流體	質量 (g)
MSFB	3	3	3	Rc1/4	Rc1/8	2	8	0～0.7	29	5～60	空氣	560
MSFBR	4	4	4									680

■消音器

CAD 2D 3D RoHS10

MSSL (金屬製) JIS符號

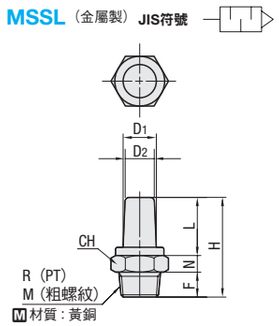

M 材質：黃銅

MSSJ (樹脂製) JIS符號

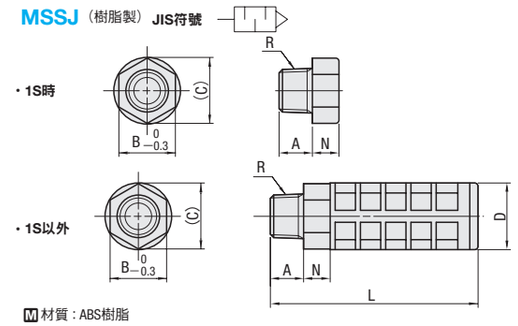

M 材質：ABS樹脂

■金屬製消音器

型式 Type	No.	R(PT) M(粗螺紋)	D1	D2	N	F	L	H	CH (二面寬度)	有效斷面積 (mm²)
MSSL	1	R1/8	8	7	4	6	14	24	12	20
	2	R1/4	12	10	4	8	18	30	16	45
	3	R3/8	14	11	5	9	21	35	18	86
	5	M5	5	4	3	5	12	20	8	2

■樹脂製消音器

型式 Type	No.	R	A	B	(C)	D	L	N	有效斷面積 (mm²)
MSSJ	1	R1/8	7	14	16.3	16.1	33	7	12
	1S	R1/8	10	10	11.5	—	—	6	12
	2	R1/4	10	17	19.6	20.1	62.5	8	40
	2S	R1/4	10	14	16.2	16	36	7	20
	3	R3/8	12	24	26	26.3	68	11	63

Delivery 出貨日

●■ 色 型式 庫存品 隔日出貨 P.5
當日出貨 僅適用於當日PM4:00前提出申請之訂單。

●■ 色 型式 3 日出貨

Example 使用範例

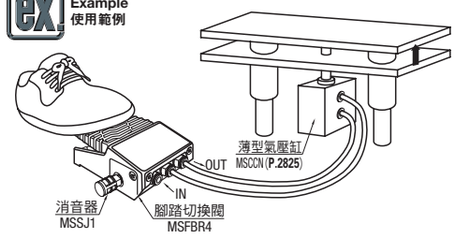

●MSFB・MSFBR

數量區分	標準訂購 少量	特殊訂購 大量
數 量	1～10	11～
出貨日	一般	交期另估

超過表中最大數量時交期另估。 P.5

●MSSL・MSSJ

數量區分	標準訂購 少量	特殊訂購 大量
數 量	1～50	51～
出貨日	一般	交期另估

超過表中最大數量時交期另估。 P.5

詢價 請依下列2種方式
24 WEB 系統 FAX
P.9 請電洽：02-2570-3766#0

HAND OPERATED AIR VALVES

手動切換閥

—握把型—

庫存品 隔日出貨

Order 訂購範例 型式(Type・No.)

MSHBA1
MSHBG3

■握把型

CAD 2D 3D RoHS10

MSHBA1
MSHBG1

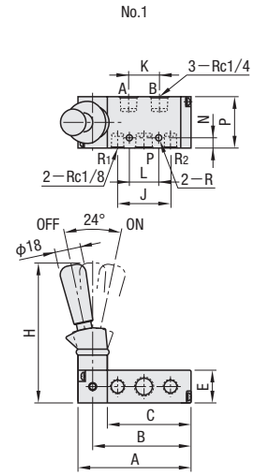

MSHBA3
MSHBG3

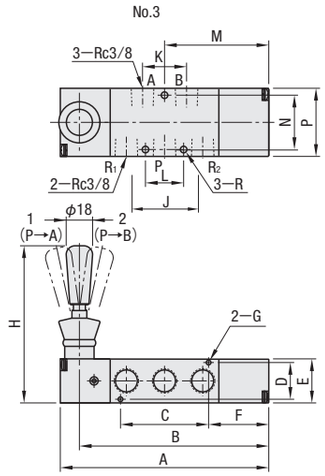

型式 Type	No.	方向	氣孔數	位置數	管連接口徑 IN・OUT	管連接口徑 EX	有效斷面積 (mm²)	A	B	C	D	E	F	G	H	J	K	L	M	N	P	R	質量 (g)
MSHBA	1	4	5	2	Rc1/4	Rc1/8	18	77	67	57	—	22.3	—	—	95	36	21	20	—	7	35	4.2	200
	3				Rc3/8	Rc3/8	34	114	101.5	60	25	30	17	3.2	107	52	30	26	47	37	46.4	4.5	440
MSHBG	1			3	Rc1/4	Rc1/8	16	97	86.5	71	—	22.3	—	—	95	36	21	20	—	7	35	4.2	240
	3				Rc3/8	Rc3/8	34	142	129	60	25	30	41	3.2	107	52	30	26	71	37	46.4	4.5	490

■規格

使用流體	空氣
使用溫度範圍	5～60℃
使用壓力範圍	0～0.9MPa

■JIS記號

2位置數	3位置數
A B / R1 P R2	1 A B 2 / R1 P R2

■空氣流動方向

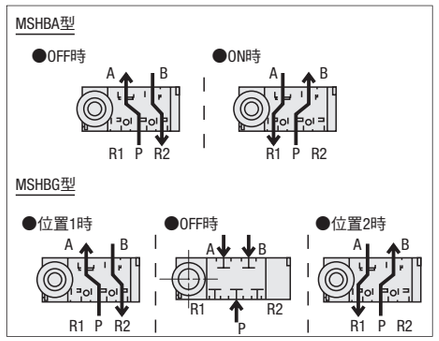

■構成零件

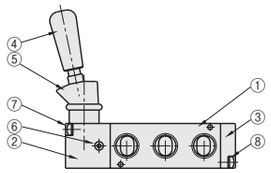

■構成零件表

型號	名稱	數量	M材質
①	本體	1	A6061
②	控制器本體	1	A6061
③	端蓋	1	(No.1)POM (No.3)A6061
④	握把	1	POM
⑤	防塵套	1	NBR
⑥	固定螺絲	2	碳鋼
⑦	控制器本體螺絲	2	碳鋼
⑧	端蓋螺絲	2	碳鋼

Delivery 出貨日

●■ 色 型式 庫存品 隔日出貨 P.5
當日出貨 僅適用於當日PM4:00前提出申請之訂單。

●■ 色 型式 3 日出貨

數量區分	標準訂購 少量	特殊訂購 大量
數 量	1～10	11～
出貨日	一般	交期另估

超過表中最大數量時交期另估。 P.5

Example 使用範例

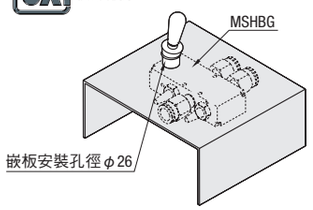

■特長：握把式不受壓力影響，可確實地切換。

MSHBA：握把維持在切換的位置，空氣一定會流向氣孔A或B。

MSHBG：手放開握把後會自動回到中間位置(遮斷空氣)。(因為有殘壓的關係，所以無法讓氣壓缸等裝置緊急停止。)

MiSUMi e-Catalog ▸▸▸ 點擊3次即可立刻估價・訂購！ http://tw.misumi-ec.com 台灣三住 搜尋