附旋鈕調整螺絲/壓入旋鈕

庫存品 隔日出貨　交期縮短

請依照選定步驟❶～❹選擇型式和數值後再行訂購。

Order 訂購範例

	型式(❶Type・❷M)	—	❸L/旋鈕顏色	—	❹B彈簧長度
(附旋鈕調整螺絲)	ASKN8	—	60	—	40
(壓入旋鈕)	PACK—PKN3	—	B		

■附旋鈕調整螺絲

Type	旋鈕 M材質	護蓋 M材質	螺栓 M材質	螺栓 S表面處理
ASKN	尼龍66(黑)	聚丙烯	SWRM10	三價鉻酸鹽

ASKN

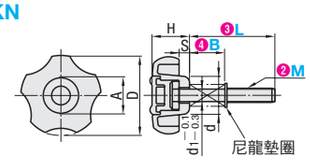

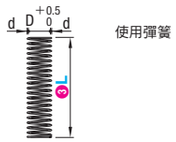

護蓋顏色(橘)

型式 ❶Type	❷M(粗螺紋)	❸L	❹B彈簧長度選擇	使用彈簧	D	d	d1	H	S	A	彈簧尺寸 線徑(d)	L	D	彈簧常數
ASKN	6	30	10 20	6	34	18	5	16	4	15	0.8	10	6	N/mm 2.9 {kgf/mm} {0.3}
		40	20 30								0.9	20		
		50	20 30									30		
	8	30	10 20	8	38	20	6	18	4	18	0.8	10	8	
		40	20 30								1	20		
		50	20 30									30		
		60	20 30 40								1.2	40		
	10	40	20 30	10	43	22	8	22	6	21	1.2	20	10	
		60	20								1.4	30		
		70	30 40									40		

Delivery 出貨日　3 日出貨

數量區分	標準訂購 少量	特殊訂購 大量
數　量	1～100	101～
出貨日	一般	交期另估

超過表中最大數量時交期另估。P.5

Example 使用範例

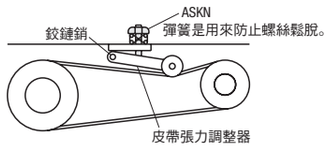

■壓入旋鈕

Type	M材質
PACK—PKN	工程塑膠(POM)

PACK—PKN

M3～M6型

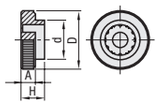

M8型

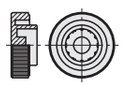

可使用市售的內六角螺栓，以壓入的方式組合。螺絲的長度可自由設定。

請勿使用工具做緊固。
訂購時請留意數量，訂購數量1為10 pcs(1袋)。

■安裝範例

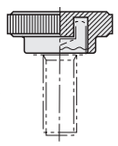

壓入時如果不垂直插入，可能會導致損壞。

型式 ❶Type	❷使用螺絲尺寸M(粗螺紋)	❸旋鈕顏色選擇	D	d	H	A	參考破壞扭矩(N・m)	袋裝數量	出貨日 B	出貨日 G
PACK—PKN	3	B(黑) G(灰)	9.5	8.3	4.5	4	0.5	10 pcs/袋	庫存品	3日
	4		13	9.8	5.5	4	1.5			
	5		16	11.5	6.6	4.5	2.7			
	6		19	13	7.5	4.5	2.8			
	8		26	16	10.2	7.2	4.5			

庫存品…隔日出貨 P.5(當日出貨 僅適用於當日PM4:00前提出申請之訂單。)

Delivery 出貨日

數量區分	標準訂購 少量	特殊訂購 大量
數　量	1～10袋	11袋～
出貨日	一般	交期另估

超過表中最大數量時交期另估。P.5

詢價 請依下列2種方式
24 WEB系統　FAX
P.9 請電洽:02-2570-3766#0

掛鈎/旋鈕用防脫落鏈條

庫存品 隔日出貨

請依照選定步驟❶～❸選擇型式和數值後再行訂購。

Order 訂購範例

型式(Type)	型式(❶Type・❷M)	—	❸L
HKKJ	DPCH6	—	250

Type J形狀	Type T形狀	M材質	S表面處理
HKKJ	HKKT	SUS304	拋光研磨

HKKJ

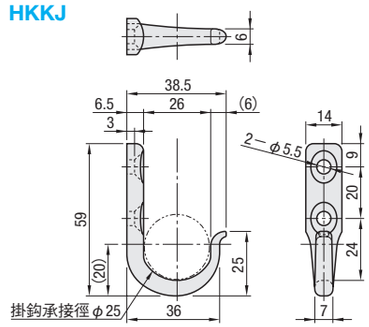

HKKT

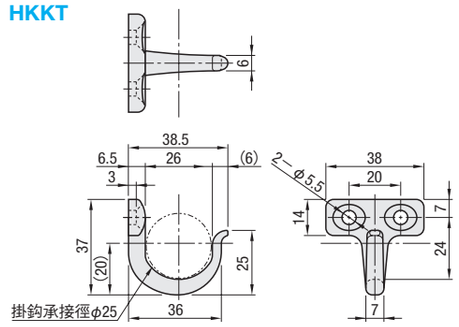

型式 Type	容許荷重(N)	質量(g)
HKKJ	196	36
HKKT	196	45

Delivery 出貨日

庫存品 隔日出貨 P.5

當日出貨 僅適用於當日PM4:00前提出申請之訂單。

Example 使用範例

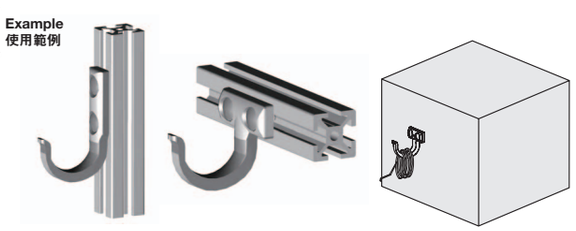

數量區分	標準訂購 少量	特殊訂購 大量
數　量	1～50	51～
出貨日	一般	交期另估

超過表中最大數量時交期另估。P.5

■旋鈕用防脫落鏈條

DPCH

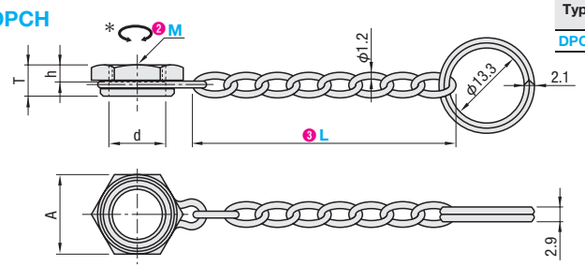

Type	M材質 螺帽	鏈條	鍵環	掛鈎
DPCH	SUS304			SUS304—WPB

*相對於周圍的環，中央的六角螺帽可以旋轉。

■安裝範例

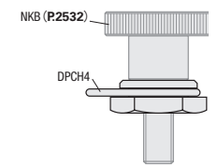

型式 ❶Type	❷M	❸L選擇	A	d	T	h	參考使用荷重
DPCH	3	150	7	3.2	4	2.5	2kg
	4		8	4.2			
	5	250	10	5.2		2	
	6		10	6.2			
	8	350	12	8.2	5	2.5	
	10		14	10.2	5.5		

Delivery 出貨日　3 日出貨

數量區分	標準訂購 少量	特殊訂購 大量
數　量	1～50	51～
出貨日	一般	交期另估

超過表中最大數量時交期另估。P.5

詢價 請依下列2種方式
24 WEB系統　FAX
P.9 請電洽:02-2570-3766#0