CASTERS

腳輪 低床型

庫存品 隔日出貨 | 交期縮短 | 容許負載 1200～3200N 平底板型腳輪

Order 訂購範例

型式(Type・D)
CHJFS65A

■鋼型

Type 活動型	Type 固定型	Type 附剎車型	D	車輪 M材質	本體 M材質	本體 S表面處理	軸承(車輪軸承部)
CHJF	CHJK	CHJS	50	特殊強化塑膠(黑)	SPHC	三價鉻酸鹽	有
			50A				—
			50S				
			65A				有
			75A				
			65	酚醛(黑)			
			75				
CHJFM	CHJKM	CHJSM	50A	MC尼龍(藍)			—
			65				有
			75				
CHJFD	CHJKD	CHJSD	50A	導電性MC尼龍(黑)			—
			65				有
			75				

■不鏽鋼型

Type 活動	Type 固定	Type 剎車	D	車輪 M材質	本體 M材質	本體 S表面處理	墊片 M材質	軸承 旋轉部	軸承 車輪部
CHJFS	CHJKS	CHJSS	50*	特殊強化塑膠(黑)	SUS304	滾筒研磨	優力膠	有	有
			50A						—
			50S						
			65A						
			75A						
			65	酚醛(黑)					有
			75						
CHJFSM	CHJKSM	CHJSSM	50A	MC尼龍(藍)					—
			65						有
			75						
CHJFSD	CHJKSD	CHJSSD	50A	導電性MC尼龍(黑)					—
			65						有
			75						

CHJSS沒有D尺寸50型。 50A・50S型的旋轉部無軸承。

活動型
鋼 CHJF CHJFM CHJFD
不鏽鋼 CHJFS CHJFSM CHJFSD

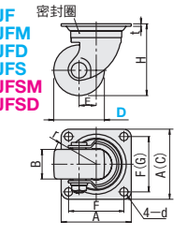

固定型
鋼 CHJK CHJKM CHJKD
不鏽鋼 CHJKS CHJKSM CHJKSD

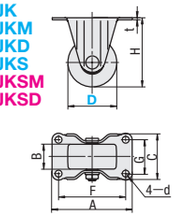

活動附剎車型 CHJSS65・65A・75・75A
鋼 CHJS CHJKM CHJSD
不鏽鋼 CHJSS CHJSSM CHJSSD

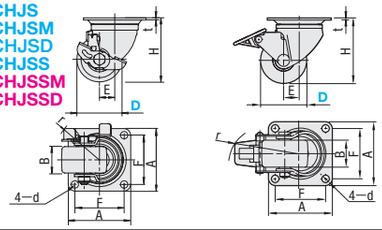

■鋼型

本體類型	型式 Type	型式 D	H	B	A	C	F	G	d	t	E	r	容許荷重(N) 塑膠	容許荷重(N) 酚醛	容許荷重(N) MC尼龍	容許荷重(N) 導電性MC尼龍	質量(g)
活動型	CHJF (塑膠・酚醛)	50	68	28	64	—	50	—	6.5	2.3	25	51	1600	—	—		340
		*50A													1600	1600	
		*50S			70	54	54	36							—	—	
	CHJFM (MC尼龍)	65	92	38	90	—	71	—	10.5	3.2	22	57	—	3000	3000	3000	870
		65A											3000	—	—	—	
	CHJFD (導電性MC尼龍)	75	106									61	—	3200	3200	3200	970
		75A											3200	—	—	—	
固定型	CHJK (塑膠・酚醛)	50	68	28	80	50	66	36	6.5	2.3	—	—	1600	—	—	—	200
		*50A													1600	1600	
	CHJKM (MC尼龍)	65	92	38	111	70	91	47	10.5	3.2			—	3000	3000	3000	615
		65A											3000	—	—	—	
	CHJKD (導電性MC尼龍車輪)	75	106		123	72	103	52					—	3200	3200	3200	725
		75A											3200	—	—	—	
活動附剎車型	CHJS (塑膠・酚醛)	*50A	68	28	64	—	50	—	6.5	2.3	25	65	1600	—	1600	1600	380
		65	92	38	90		71		10.5	3.2	22	67	—	3000	3000	3000	960
	CHJSM (MC尼龍)	65A											3000	—	—	—	
	CHJSD (導電性MC尼龍車輪)	75	106										—	3200	3200	3200	1050
		75A											3200	—	—	—	

*50A・50S型的車輪部無軸承。 *50S型可作為**P.2317**鋁擠型用腳輪板組HAJCHP的替換用腳輪。
*容許荷重表中"—"表示無此規格。

■不鏽鋼型

本體類型	型式 Type	型式 D	H	B	A	C	F	G	d	t	E	r	容許荷重(N) 塑膠	容許荷重(N) 酚醛	容許荷重(N) MC尼龍	容許荷重(N) 導電性MC尼龍	質量(g) 塑膠	質量(g) 酚醛	質量(g) MC尼龍	質量(g) 導電性MC尼龍
活動	CHJFS (塑膠・酚醛)	50	68	28	64	—	50	—	6.5	2	25	51	1200	—	—	—	290	—	—	—
		*50A													1200	1200			295	295
		*50S			70	54	54	36							—	—			—	—
	CHJFSM (MC尼龍)	65	92	38	90	—	71	—	10.5	3	22	57	—	2300	2300	2300	—	810	810	810
		65A											2300	—	—	—	810	—	—	—
	CHJFSD (導電性MC尼龍)	75	106									61	—	2500	2500	2500	—	910	895	895
		75A											2500	—	—	—	910	—	—	—
固定	CHJKS (塑膠・酚醛)	50	68	28	80	50	66	36	6.5	2	—	—	1200	—	—	—	180	—	—	—
		*50A													1200	1200			180	180
	CHJKSM (MC尼龍)	65	92	38	111	70	91	47	10.5	3			—	2300	—	2300	—	580	—	560
		65A											2300	—	2300	—	580	—	560	—
	CHJKSD (導電性MC尼龍車輪)	75	106		123	72	103	52					—	2500	2500	2500	—	620	655	655
		75A											2500	—	—	—	620	—	—	—
活動+附剎車	CHJSS (塑膠・酚醛)	*50A	68	28	64	—	50	—	6.5	2	25	65	1200	—	1200	1200	330	—	325	330
		65	92	38	90		71		10.5	3	22	94	—	2300	2300	2300	—	920	920	920
	CHJSSM (MC尼龍)	65A											2300	—	—	—	890	—	—	—
	CHJSSD (導電性MC尼龍車輪)	75	106										—	2500	2500	2500	—	990	980	990
		75A											2500	—	—	—	990	—	—	—

*50A・50S型的車輪部無軸承且無MC尼龍及導電性MC尼龍規格。
*容許荷重表中"—"表示無此規格。

Delivery 出貨日

●CHJF全型號
CHJK50・50A・75A
CHJS50A・65A・75A
庫存品 隔日出貨 P.5
當日出貨 僅適用於當日PM4:00前提出申請之訂單。

●其他
3 日出貨

數量區分	標準訂購 少量	特殊訂購 大量
數 量	1～100	101～
出貨日	一般	交期另估

超過表中最大數量時交期另估。 P.5

CASTERS

腳輪 低床輕量型・統一間距型

庫存品 隔日出貨 | 交期縮短 | 容許負載 600～5000N 平底板型腳輪

請依照選定步驟❶～❸選擇型式和數值後再行訂購。

Order 訂購範例

型式(❶Type・❷D)	—	❸車輪材質
CGZJ65	—	P
CSPJ125	—	R

■低床輕量型

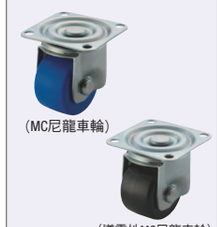

型式 Type	本體 M材質	本體 S表面處理	車輪 M材質(顏色)	墊片 M材質	軸承 旋轉部	軸承 車輪部
CGZJ	SPHC 特殊鋼	三價鉻酸鹽	酚醛(黑) MC尼龍(藍) 導電性MC尼龍(黑)	無	有	有

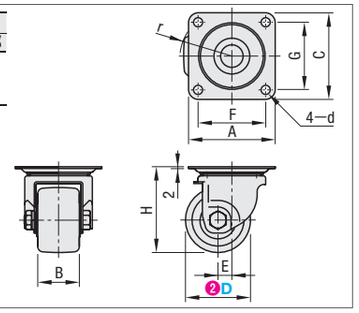

本體類型	型式 ❶Type	型式 ❷D	❸車輪材質	B	H	A	C	F	G	d	E	r	容許荷重(N)	質量(g)
活動型	CGZJ	50	P(酚醛) N(MC尼龍) D(導電性MC尼龍)	38	74	84	84	64	64	8.5	14	43	3000	600
		65		48	89	100	100	78	78	10.5	16	54	4000	1090
		75			99							58	5000	1180

■特長

・輕量化

・安裝高度(低床化)

・與同規格的腳輪相較底板與地面段差更小。
・具有同等的耐荷重性。

通常重荷重型腳輪因板的厚度較厚，故質量較重。但CGZJ型是以特殊鋼板製成，故板的厚度較薄，可達成輕量化的目標。

與既有商品腳輪的質量比較(用4個腳輪時)

D(車輪徑)	質量(g) 既有商品CKZJ (P.2454)	質量(g) CGZJ	輕量化率
50	3280	2400	—27%
65	6360	4360	—31%
75	6720	4720	—30%

■欲變更安裝高度時，即使改變了車輪徑(D)安裝板尺寸也不變，可以很方便地交換。

■統一間距型

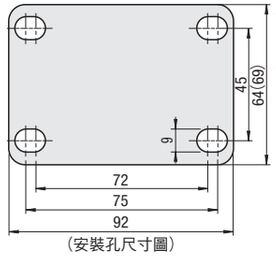

Type	本體 M材質	本體 S表面處理	車輪 M材質(顏色)	軸承 旋轉部	軸承 車輪部
CSPJ CSPK CSPJS	SPHC	三價鉻酸鹽	橡膠(灰)	有	有

活動型CSPJ　固定型CSPK　附剎車型CSPJS

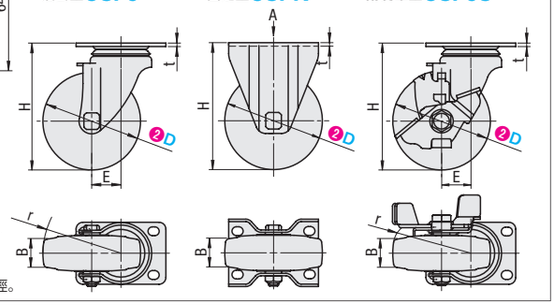

所有類型、尺寸的腳輪，其安裝版的尺寸與間距都是同一規格。
僅CSPK為( )尺寸。
r表示車輪的旋轉半徑以及踏板的旋轉半徑。

本體類型	型式 ❶Type	型式 ❷D	❸車輪材質	H	B	r	t	E	容許荷重(N)	質量(g)
活動型	CSPJ	75	R(橡膠)	93	25	65	2.3	25	600	416
		100		130	32	83	3.5	30	1200	982
		125		157	32	101		35	1600	1071
		150		190		118		40		1187
固定型	CSPK	75		93	25	—	2.3	—	600	317
		100		130	32		2.5		1200	786
		125		157	32				1600	802
		150		190						957
附剎車型	CSPJS	75		93	25	77	2.3	25	600	492
		100		130	32	98	3.5	30	1200	1147
		125		157	32	114		35	1600	1287
		150		190		119		40		1414

●CSPJ・CSPK・CSPJS

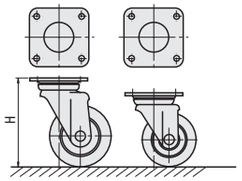

●所有型號・所有尺寸安裝板的規格相同。
●即使改變腳輪的高度(H)或是荷重，也不需要改變安裝對象的孔間距。

Delivery 出貨日

●■色 型式
庫存品 隔日出貨 P.5
當日出貨 僅適用於當日PM4:00前提出申請之訂單。

●左述以外
3 日出貨

數量區分	標準訂購 少量	特殊訂購 大量
數 量	1～100	101～
出貨日	一般	交期另估

超過表中最大數量時交期另估。 P.5