STRUT CLAMPS -TAP TYPE-

支柱固定座

—垂直攻牙—

新刊載
橘色文字表示

■**特長**：可將裝置垂直安裝於支柱上的類型。

請依照選定步驟❶～❸選擇型式和數值後再行訂購。

Order 訂購範例

	型式（❶Type・❷D）	—	❸P
（孔距固定 標準）	KMN10		
（孔距選擇 薄型）	KMLU20	—	30

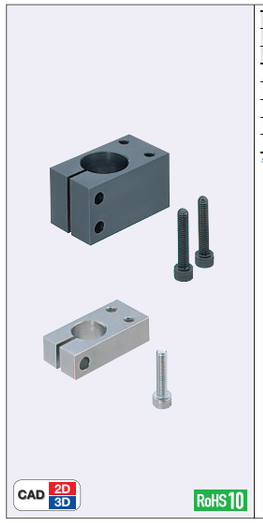

Type 孔距固定 標準	Type 孔距固定 薄型	Type 孔距選擇 標準	Type 孔距選擇 薄型	M材質	S表面處理	A附屬品
KMN	KMNU	KML	KMLU	一般構造用鋼	染黑處理	內六角螺栓
MMN	MMNU	MML	MMLU		鍍無電解鎳	內六角螺栓（不鏽鋼）
AMN	AMNU	—	—	鋁合金	黑色陽極處理	內六角螺栓
—	WMNU	—	—		白色陽極處理	內六角螺栓（不鏽鋼）
SMN	SMNU	—	—	SUS304	—	

染黑處理和黑色陽極處理商品附CB螺栓，其餘商品附SCB螺栓。

如對防鏽有要求，請優先選擇鍍無電解鎳表面處理和SUS304材質的產品。
表面處理和防鏽方法請參照P.3048～3050。

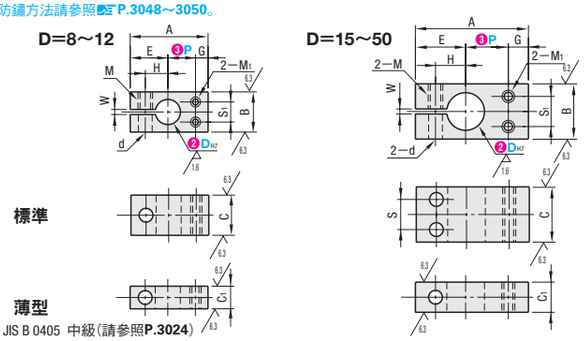

・P尺寸公差：JIS B 0405 中級（請參照P.3024）

■**孔距固定**

型式 ❶Type 標準	型式 ❶Type 薄型	❷DH7	P	A	B	C	C1	E	G	H	S1	M1	S	W	M	d
KMN	KMNU	8 +0.015 0	10	29	12	12	—	14	5	8	6	M3	—	2	M5	5.5
MMN	MMNU	10	11	31	16	16	9	15		9	8	M4	—			
AMN	AMNU	12 +0.018 0	13	34				16		10			—			
SMN（D≦30）	SMNU（D≦30）	15	17	45	22	22	12	20	8	12	12	M5	12			
		16					—									
		20 +0.021 0	20	52	28	28	16	22	10	15	16	M6	14		M6	6.6
		25	23	58	32	32	19	25		18	20		16			
		30	27	66	40	40		29		21	25	M8	20		M8	9
		35 +0.025 0	30	72	45	45	22	32		24	28					
KMN	KMNU	40 +0.025 0	35	79	50	50	25	34	10	26	30	M8	20	2	M8	9
		50	45	103	65	65	32	43	15	33	38	M10	32	3	M10	11

請於加工適用表確認有無所需尺寸。D=16僅限標準孔距標準型（白色陽極處理除外）。DH7公差為開縫加工前的公差。
配合軸的公差建議為g6・f8。此外在固鎖時建議使用長扳手。

■**孔距選擇**

型式 ❶Type 標準	型式 ❶Type 薄型	❷DH7	❸P選擇	A	B	C	C1	E	G	H	S1	M1	S	W	M	d
KML	KMLU	10 +0.015 0	20 30	A=P+E+G	16	16	9	15	5	9	8	M4	—	2	M5	5.5
MML	MMLU	12 +0.018 0						16		10			—			
		15	25 30		22	22	12	20	8	12	12	M5	12			
		20 +0.021 0	30 40		28	28	16	22	10	15	16	M6	14		M6	6.6
		25			32	32	19	25		18	20		16			
		30	40 50		40	40		29		21	25	M8	20		M8	9
KML	KMLU	40 +0.025 0	40 50	A=P+E+G	50	50	25	34	10	26	30	M8	20	2	M8	9

請於加工適用表確認有無所需尺寸。DH7公差為開縫加工前的公差。
配合軸的公差建議為g6・f8。此外在固鎖時建議使用長扳手。

Delivery 出貨日 5 日出貨
快件T 第2日出貨 P.6
快件A 第3日出貨 P.6

●**其他**

數量區分	標準訂購 少量	特殊訂購 大量
數　量	1～30	31～
出貨日	一般	交期另估

超過表中最大數量時交期另估。P.5

●**KMN・MMN・SMN**

數量區分	標準訂購 少量	標準訂購 大量	特殊訂購 大量
數　量	1～29	30～80	81～
出貨日	一般	+5日	交期另估

超過表中最大數量時交期另估。P.5
超過標準訂購少量時，不適用快件。

■**加工適用表**

D	孔距固定 標準 KMN	MMN	AMN	SMN	孔距固定 薄型 KMNU	MMNU	AMNU	WMNU	SMNU	孔距選擇 標準 KML	MML	孔距選擇 薄型 KMLU	MMLU
8	●	●	●	●	—	—	—	—	—	—	—	—	—
10	●	●	●	●	●	●	●	●	●	●	●	●	●
12	●	●	●	●	●	●	●	●	●	●	●	●	●
15	●	●	●	●	●	●	●	●	●	●	●	●	●
16	●	●	●	●	—	—	—	—	—	—	—	—	—
20	●	●	●	●	●	●	●	●	●	●	●	●	●
25	●	●	●	●	●	●	●	—	●	●	●	—	●
30	●	●	●	●	●	●	●	●	●	●	●	●	●
35	●	●	●	—	●	●	●	—	—	—	—	—	—
40	●	—	—	—	●	—	—	—	—	●	—	●	—
50	●	—	—	—	●	—	—	—	—	—	—	—	—

■**附屬螺栓**

D	附屬螺栓（標準2 pcs固鎖薄型為一端1 pcs）
8	M5—12 1 pcs
10	M5—15 1 pcs
12	M5—15 1 pcs
15	M5—20 2 pcs
16	M5—20 2 pcs
20	M6—25 2 pcs
25	M6—30 2 pcs
30	M8—35 2 pcs
35	M8—40 2 pcs
40	M8—45 2 pcs
50	M10—55 2 pcs

STRUT CLAMPS -TAP PARALLEL TYPE-

支柱固定座

—平行攻牙—

新刊載
橘色文字表示

■**特長**：可將裝置平行安裝於支柱上的類型。

請依照選定步驟❶～❸選擇型式和數值後再行訂購。

Order 訂購範例

	型式（❶Type・❷D）	—	❸P
（孔距固定 標準）	MQM12		
（孔距選擇 薄型）	KQLU25	—	40

Type 孔距固定 標準	Type 孔距固定 薄型	Type 孔距選擇 標準	Type 孔距選擇 薄型	M材質	S表面處理	A附屬品
KQM	KQMU	KQL	KQLU	一般構造用鋼	染黑處理	內六角螺栓
MQM	MQMU	MQL	MQLU		鍍無電解鎳	內六角螺栓（不鏽鋼）
AQM	AQMU	AQL	—	鋁合金	黑色陽極處理	內六角螺栓
WQM	WQMU	—	—		白色陽極處理	內六角螺栓（不鏽鋼）
SQM	SQMU	SQL	SQLU	SUS304	—	

染黑處理商品附CB螺栓，其餘商品附SCB螺栓。

如對防鏽有要求，請優先選擇鍍無電解鎳表面處理和SUS304材質的產品。
表面處理和防鏽方法請參照P.3048～3050。

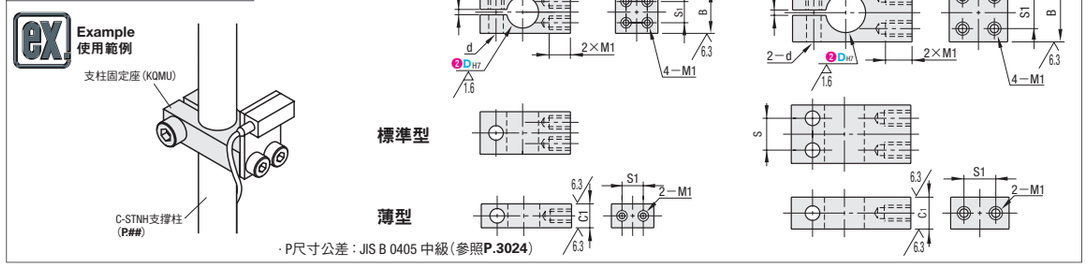

・P尺寸公差：JIS B 0405 中級（參照P.3024）

■**孔距固定**

型式 ❶Type 標準	型式 ❶Type 薄型	❷DH7	P	A	B	C	C1	E	H	S1	M1	S	W	M	d
KQM	KQMU	8 +0.015 0	15	29	12	12	—	14	8	6	M3	—	2	M5	5.5
MQM	MQMU	10	16	31	16	16	9	15	9	8	M4	—			
AQM	AQMU	12 +0.018 0	18	34				16	10			—			
WQM	WQMU	15	25	45	22	22	12	20	12	12	M5	12			
SQM（D≦30）	SQMU（D≦30）	16					—								
		20 +0.021 0	30	52	28	28	16	22	15	16	M6	14		M6	6.6
		25	33	58	32	32	19	25	18	20		16			
		30	37	66	40	40		29	21	25	M8	20		M8	9
		35 +0.025 0	40	72	45	45	22	32	24	28					
KQM	KQMU	40 +0.025 0	45	79	50	50	25	34	26	30	M8	20	2	M8	9
		50	60	103	65	65	32	43	33	38	M10	32	3	M10	11

請於加工適用表確認有無所需尺寸。DH7公差為開縫加工前的公差。配合軸的公差建議為g6・f8。此外在固鎖時建議使用長扳手。

■**孔距選擇**

型式 ❶Type 標準	型式 ❶Type 薄型	❷DH7	❸P選擇	A	B	C	C1	E	H	S1	M1	S	W	M	d
KQL	KQLU	10 +0.015 0	20 30	A=P+E	16	16	9	15	9	8	M4	—	2	M5	5.5
MQL	MQLU	12 +0.018 0	25 35					16	10			—			
AQL	SQLU（D≦20）	15	30 40		22	22	12	20	12	12	M5	12			
SQL（D≦30）		20 +0.021 0	25 40		28	28	16	22	15	16	M6	14		M6	6.6
		25	40 50		32	32	19	25	18	20		16			
		30			40	40		29	21	25	M8	20		M8	9
		35 +0.025 0	50 60		45	45	22	32	24	28					
KQL	KQLU	40 +0.025 0	50 60	A=P+E	50	50	25	34	26	30	M8	20	2	M8	9
		50	50 70		65	65	32	43	33	38	M10	32	3	M10	11

請於加工適用表確認有無所需尺寸。DH7公差為開縫加工前的公差。配合軸的公差建議為g6・f8。此外在固鎖時建議使用長扳手。

Delivery 出貨日 5 日出貨
快件T 第2日出貨 P.6
快件A 第3日出貨 P.6

●**其他**

數量區分	標準訂購 少量	特殊訂購 大量
數　量	1～30	31～
出貨日	一般	交期另估

超過表中最大數量時交期另估。P.5

●**KQM・MQM・SQM**

數量區分	標準訂購 少量	標準訂購 大量	特殊訂購 大量
數　量	1～29	30～80	81～
出貨日	一般	+5日	交期另估

超過表中最大數量時交期另估。P.5
超過標準訂購少量時，不適用快件。

■**附屬螺栓**

D	附屬螺栓（標準2pcs固鎖薄型為一端1pcs）
8	M5—12 1 pcs
10	M5—15 1 pcs
12	M5—15 1 pcs
15	M5—20 2 pcs
16	M5—20 2 pcs
20	M6—25 2 pcs
25	M6—30 2 pcs
30	M8—35 2 pcs
35	M8—40 2 pcs
40	M8—45 2 pcs
50	M10—55 2 pcs

■**加工適用表**

D	孔距固定 標準 KQM	MQM	AQM	WQM	SQM	孔距固定 薄型 KQMU	MQMU	AQMU	WQMU	SQMU	孔距選擇 標準 KQL	MQL	AQL	SQL	孔距選擇 薄型 KQLU	MQLU	SQLU
8	●	●	●	●	●	—	—	—	—	—	—	—	—	—	—	—	—
10	●	●	●	●	●	●	●	●	●	●	●	●	●	●	●	●	●
12	●	●	●	●	●	●	●	●	●	●	●	●	●	●	●	●	●
15	●	●	●	●	●	●	●	●	●	●	●	●	—	●	●	●	●
16	●	●	●	—	●	—	—	—	—	—	—	—	—	—	—	—	—
20	●	●	●	●	●	●	●	●	●	●	●	●	●	●	●	●	●
25	●	●	●	●	●	●	●	●	—	●	●	●	●	—	●	●	—
30	●	●	●	●	●	●	●	●	●	●	●	●	●	●	●	●	—
35	●	●	●	●	—	—	●	—	—	—	●	●	●	—	●	●	—
40	●	—	—	—	—	●	—	—	—	—	●	—	—	—	—	—	—
50	●	—	—	—	—	●	—	—	—	—	●	—	—	—	—	—	—