COMPACT STRUT CLAMPS -CROSS TYPE-

精巧支柱固定座

—同徑垂直—

新刊載 橘色文字表示

■**特長**：邊緣加工成圓弧形，精巧型的支柱固定座。

Order 訂購範例 | 型式(Type · D) | KDSTR20

標準化加工品

Type	M材質	S表面處理	A附屬品
KDSTR	一般構造用鋼	染黑處理	內六角螺栓
MDKTR		鍍無電解鎳	內六角螺栓(不鏽鋼)
ALKDR	鋁合金	黑色陽極處理	內六角螺栓
SLKDR	SUS304	—	內六角螺栓(不鏽鋼)

如對防鏽有要求，請優先選擇鍍無電解鎳表面處理和SUS304材質的產品。
表面處理和防鏽方法請參照 P.3048～3050。

D	A	F
8	39	11
10	43	13
12	47	15
15	55	19
20	69	23
25	83	31
30	95	35

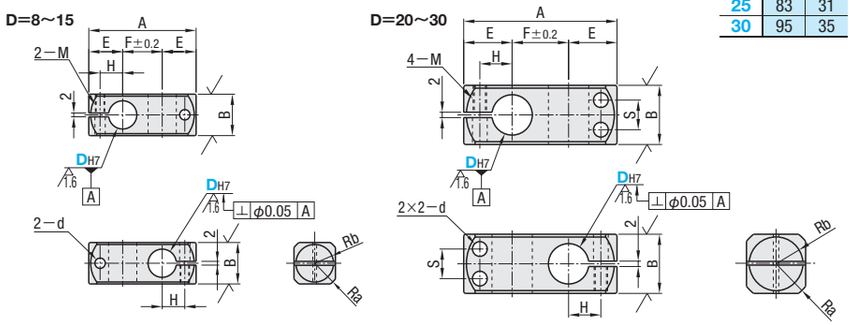

型式 Type	DH7		A	B	E	F	H	Ra	Rb	S	d	M (粗螺紋)
KDSTR MDKTR ALKDR SLKDR	8	+0.015 0	39	12	14	11	8	7.6	5	—	5.5	M5
	10		43	16	15	13	9	9.8	7			
	12	+0.018 0	47	16	16	15	10	10.4	7			
	15		55	22	18	19	12	13.8	10		6.6	M6
	20	+0.021 0	69	28	23	23	15	17.7	13	11		
	25		83	32	26	31	18	20.9	15	14		
	30		95	40	30	35	21	25.6	19	16	9	M8

DH7公差、直角度為開縫加工前的公差。
配合軸的公差建議為g6 · f8。此外在固鎖時建議使用長扳手。

Delivery 出貨日 | 5 日出貨 | 快作A 第3日出貨 P.6

數量區分	標準訂購 少量	標準訂購 大量	特殊訂購 大量
數 量	1～29	30～50	51～
出貨日	一般	+7日	交期另估

超過表中最大數量時交期另估。P.5
ALKDR 30 pcs以上交期另估。
超過標準訂購少量時，不適用快作。

詢價 請依下列2種方式
24小時Online WEB 系統 | FAX
P.9 請電洽：02-2570-3766#0

Example 使用範例

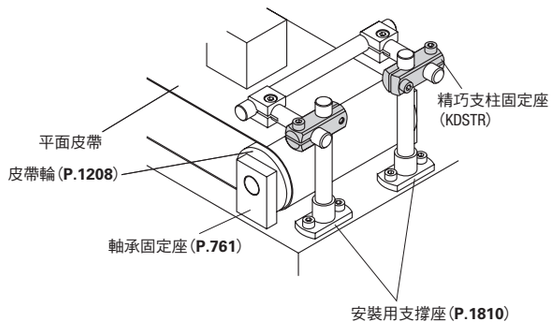

■**附屬螺栓**

D	附屬螺栓
8	M5—12 2 pcs
10	M5—15 2 pcs
12	M5—15 2 pcs
15	M6—20 4 pcs
20	M6—25 4 pcs
25	M6—30 4 pcs
30	M8—35 4 pcs

SUPER COMPACT STRUT CLAMPS

超精巧支柱固定座

—同徑垂直附蝶形旋鈕型— —垂直攻牙/平行攻牙附蝶形旋鈕型—

新刊載 橘色文字表示 | 庫存品 隔日出貨

■**特長**：價格低廉且不占空間的支柱固定座。附蝶形旋鈕可輕易地進行交換及調整。

Order 訂購範例 | 型式(Type · D) | ALKCC8

■**同徑垂直附蝶形旋鈕**

標準化加工品

Type	M材質	S表面處理	A附屬品
ALKCC	鋁合金	黑色陽極處理	蝶形旋鈕(黑)
ALKWC		白色陽極處理	蝶形旋鈕(白)

※蝶形旋鈕頭部：尼龍66
螺栓部：SWRM—10
三價鉻酸鹽

同徑垂直附蝶形旋鈕

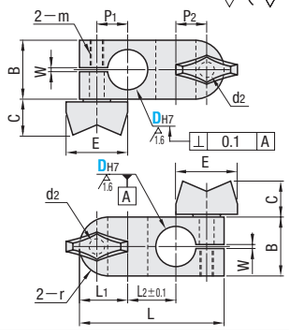

■同徑垂直附蝶形旋鈕

型式 Type	DH7		B	L	L1	L2	r	P1	P2	m	W	蝶形旋鈕 E	蝶形旋鈕 C
ALKCC ALKWC	6	+0.012 0	10	29	10.5	8	5	6.5	6.5	M3	1	18	10.5
	8	+0.015 0	12	32	11	10	6	7	7				
	10		16	39	13.5	12	8	8.5	8.5	M4	1.5		
	12	+0.018 0	18	43	14	15	9	9	9				
	15		22	54	18	18	11	11.5	11.5	M5		28	15

DH7 · D1H7公差、直角度為開縫加工前的公差。配合軸的公差建議為g6 · f8。此外在固鎖時建議使用長扳手。請勿在沒有將軸插入D部的狀態下旋緊蝶形螺帽。

■**垂直攻牙附蝶形旋鈕**
平行攻牙附蝶形旋鈕

標準化加工品

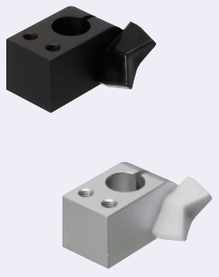

Type 垂直攻牙	Type 平行攻牙	M材質	S表面處理	A附屬品
AMNCC	AQMCC	鋁合金	黑色陽極處理	蝶形旋鈕(黑)
—	AQMWC		白色陽極處理	蝶形旋鈕(白)

*蝶形旋鈕頭部：尼龍66
螺栓部：SWRM—10(三價鉻酸鹽)

垂直攻牙附蝶形旋鈕　　平行攻牙附蝶形旋鈕

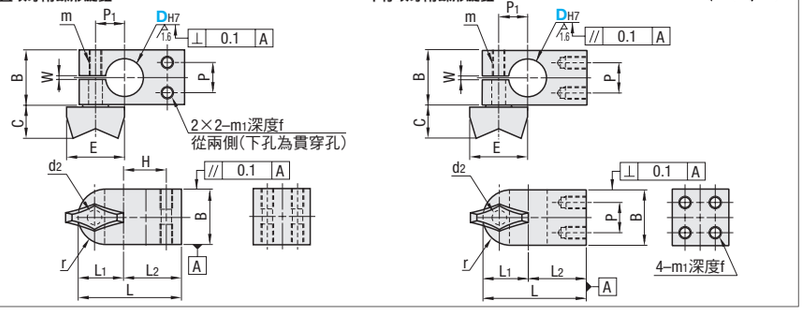

型式 Type 垂直攻牙	Type 平行攻牙	DH7		B	L	L1	L2	r	H	m1	f	P	P1	W	d2	m	蝶形旋鈕 E	蝶形旋鈕 C
AMNCC	AQMCC AQMWC	6	+0.012 0	10	21.5	10.5	11	5	8	M2.6	4	5	6.5	1	3.5	M3	18	10.5
		8	+0.015 0	12	25	11	14	6	10	M3	5	6	7					
		10		16	29.5	13.5	16	8	11	M4	6	8	8.5	1.5	4.5	M4		
		12	+0.018 0	18	32	14	18	9	13				9					
		15		22	41	18	23	11	17	M5	8	12	12		5.5	M5	28	15

DH7公差、直角度為開縫加工前的公差。配合軸的公差建議為g6 · f8。請勿在沒有將軸插入D部的狀態下旋緊蝶形螺帽。

Delivery 出貨日

●■ 色 型式
庫存品 隔日出貨 P.5
當日出貨 僅適用於當日PM4:00前提出申請之訂單。

數量區分	標準訂購 少量	特殊訂購 大量
數 量	1～20	21～
出貨日	一般	交期另估

超過表中最大數量時交期另估。P.5

●其他
3 日出貨

詢價 請依下列2種方式
24小時Online WEB 系統 | FAX
P.9 請電洽：02-2570-3766#0