HIGH PRECISION MANUAL HORIZONTAL LEVEL Z-AXIS LAB JACKS -HIGH ALLOWABLE LOAD-

【高精密度】手動水平面Z軸 準平頂具

—耐高荷重型—

交期縮短

類似產品比較要項 ｜ 平行度 200μm

■**特長：**適合需要長行程之調整Z軸滑台。

Order 訂購範例 | 型式(Type・No.) ZLJG80

■**準平頂具**

連接頭 ▭為RoHS非對應商品

CAD 2D 3D　RoHS10

ZLJG80

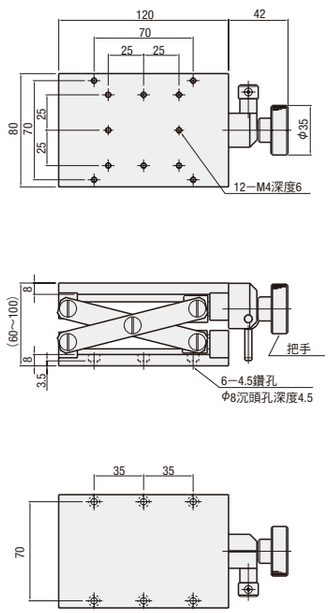

ZLJG120

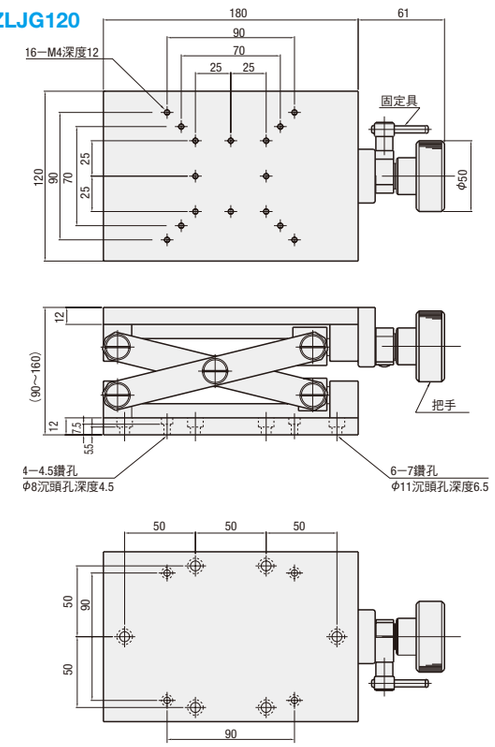

M 材　質　鋁合金
S 表面處理　黑色陽極處理
A 附 屬 品　內六角螺栓(不鏽鋼)
ZLJG80 ：SCB4—10(6 pcs)
ZLJG120：SCB4—12，SCB6—12(各4 pcs)

把手式升降滑座。耐荷重較大，能夠以開縫式固定具確實地固定。
將把手向右旋轉，台面即會上升。

型式 Type	No.	滑台台面(mm)	移動量(mm)	旋轉1圈的移動量(mm)	耐荷重(N)	平行度(μm)	本體重量(kg)
ZLJG	80	80×120	40	(2)*	68.6	200	1.25
	120	120×180	70	(3)*	98.0		3.50

*根據滑台位置不同，把手旋轉1圈的移動量有些許變化。

Delivery 出貨日　5 日出貨

數量區分	標準訂購 少量	特殊訂購 大量
數　量	1~10	11~
出貨日	一般	交期另估

超過表中最大數量時交期另估。P.5

詢價 請依下列2種方式
24 WEB 系統　FAX
P.9 請電洽：02-2570-3766#0

MiSUMi e-Catalog ▸▸▸ 提供原始3D CAD資料 http://tw.misumi-ec.com 台灣三住 搜尋

MiSUMi C-VALUE

MIDDLE PRECISION HORIZONTAL LEVEL Z-AXIS LAB JACKS -HIGH ALLOWABLE LOAD-

【中精密度】水平面Z軸 準平頂具

—耐高荷重型—

最大 比原同類商品降價 48%

類似產品比較要項 ｜ 平行度：400μm 經過改良構造，所設計出「保證精密度數值」的「低價」商品

■**特長：**適合需要長行程之調整Z軸滑台。在性能與價格之間取得完美平衡的產品。

Order 訂購範例 | 型式(Type・No.) ZLJS80

■**準平頂具**

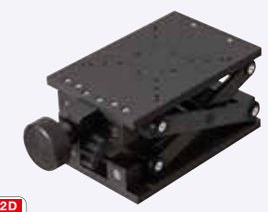

CAD 2D 3D　RoHS10

ZLJS120

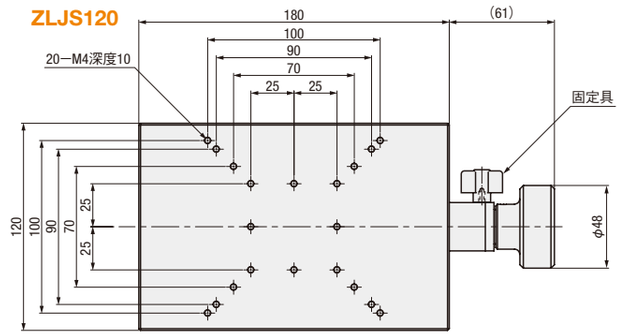

ZLJS80

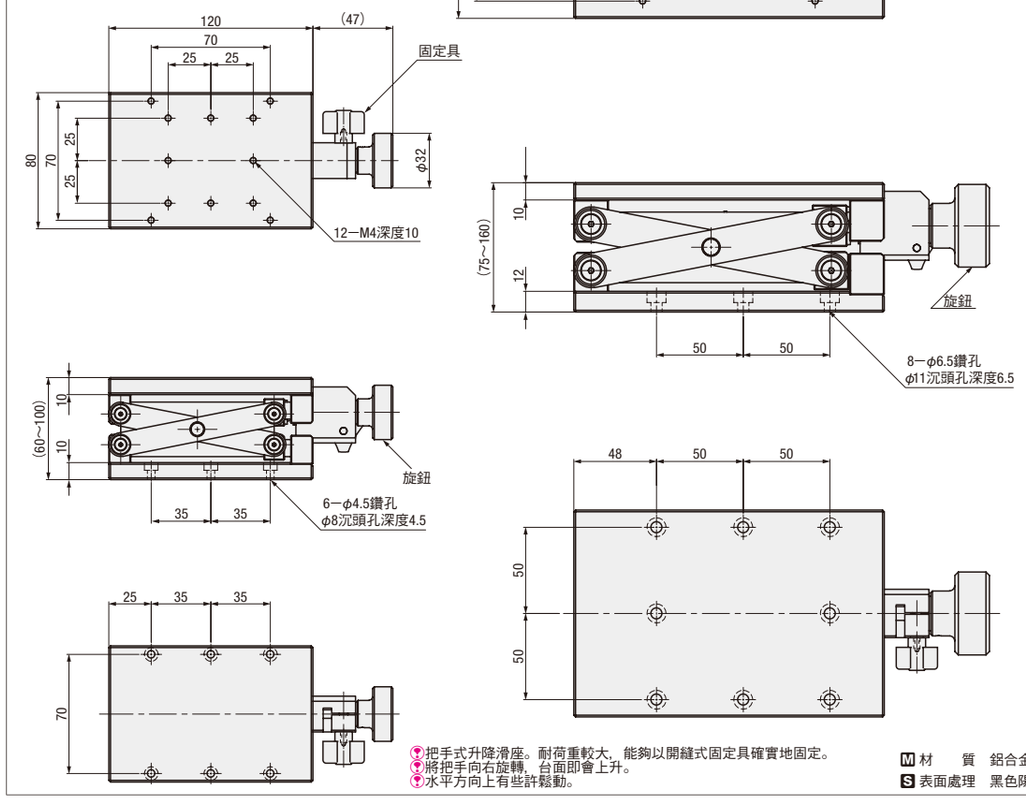

把手式升降滑座。耐荷重較大，能夠以開縫式固定具確實地固定。
將把手向右旋轉，台面即會上升。
水平方向上有些許鬆動。

M 材　質　鋁合金
S 表面處理　黑色陽極處理

型式 Type	No.	滑台台面(mm)	移動量(mm)	把手旋轉1圈移動量(mm)	平行度(μm)	耐荷重(N)	本體重量(kg)
ZLJS	80	80×120	40	(2)*	400	68.6	1.25
	120	120×180	70	(3)*		98	3

*根據滑台位置不同，把手旋轉1圈的移動量有些許變化。

Delivery 出貨日　4 日出貨

數量區分	標準訂購 少量	特殊訂購 大量
數　量	1~10	11~
出貨日	一般	交期另估

超過表中最大數量時交期另估。P.5

詢價 請依下列2種方式
24 WEB 系統　FAX
P.9 請電洽：02-2570-3766#0

MiSUMi e-Catalog ▸▸▸ 搜尋規格・輕鬆選定 http://tw.misumi-ec.com 台灣三住 搜尋