【高精密度】手動Z軸 鳩尾槽 齒條&小齒輪式滑台

—標準型—

新刊載 橘色文字表示 | 庫存品 隔日出貨 | 交期縮短

類似產品比較要項 ｜ 滑動更為平順，耐用性更佳

■**特長**：把手旋轉1之移動量約18mm之長方形鳩尾槽Z軸滑台。比起ZDTS系列，滑動更平滑。

Order 訂購範例 | 型式(Type・No.) ZWG40

■Z軸 標準型

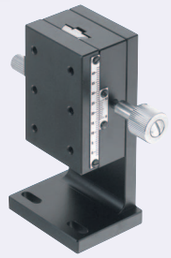

CAD 2D 3D
X軸 P.1631
XY軸 P.1655
RoHS10

Example 使用範例

ZWG40

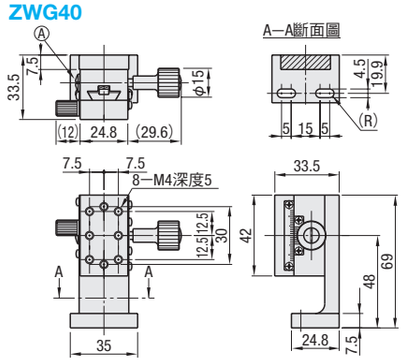

ZWG60

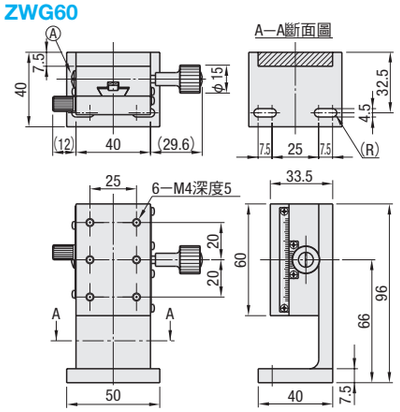

ZWG90

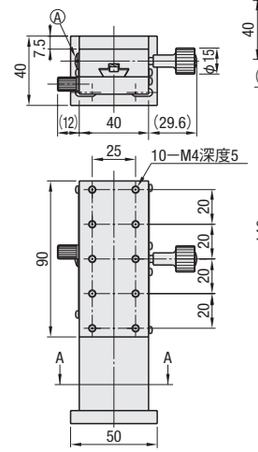

ZWG140

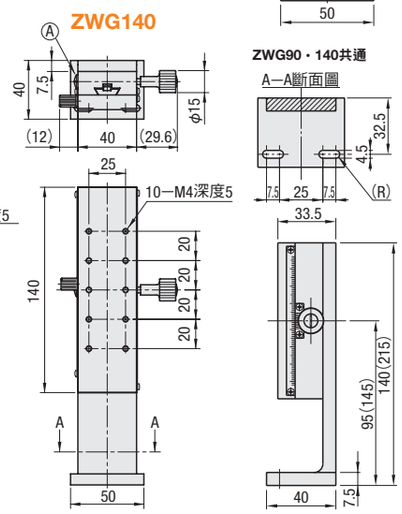

ZWG90・140共通

ZWG140的高度尺寸為( )尺寸。

利用一字起子Ⓐ將(預壓調整螺絲)往順時針方向鎖緊，滑動就會變緩；往逆時針方向放鬆，可以讓滑動變得平滑而快速。

M 材 質 鋁合金
S 表面處理 黑色陽極處理
A 附 屬 品 CBST4—12(2pcs)

標準滑台類似品：ZDTS(P.1670)

型式 Type	No.	滑台台面 (mm)	移動量 (mm)	把手旋轉1圈移動量 (mm)	移動精密度(μm) 真直度	耐荷重 (N)	本體重量 (kg)
ZWG	40	24.8×42	±12	18	20	14.7	0.17
	60	40×60	±21		30	19.6	0.33
	90	40×90	±35				0.45
	140	40×140	±60				0.68

最小讀取量(尺標刻度)：0.1mm/刻度　把手蓋HDCVR15(另售)：僅安裝於φ15的把手處，即可增大把手徑。(Web刊載)

Delivery 出貨日

●ZWG40・60・90
庫存品 隔日出貨 P.5
當日出貨 僅適用於當日PM4:00前提出申請之訂單。

數量區分	標準訂購 少量	特殊訂購 大量
數 量	1～10	11～
出貨日	一般	交期另估

超過表中最大數量時交期另估。P.5

●ZWG140
3 日出貨

Alteration 追加工

型式 — (R)
ZWG60 — R

7 日出貨

Alteration	進給用把手位置變更(左右方向相異)
Spec.	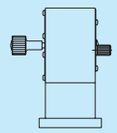 刻度的數字為橫向。
Code	R

MiSUMi C-VALUE

【中精密度】手動Z軸 鳩尾槽 齒條&小齒輪式滑台

—標準型—

庫存品 隔日出貨 | 最大 比原同類商品降價 50%

類似產品比較要項 ｜ 透過改良構造，所設計出「保證精密度數值」的「平價」商品

■**特長**：經過設計改良，精密度大幅提昇。在性能與價格之間取得完美平衡的產品。

Order 訂購範例 | 型式(Type・No.) ZDTS50

■Z軸 標準型

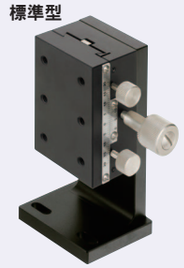

CAD 2D 3D
X軸 P.1632
XY軸 P.1656
RoHS10

ZDTS50

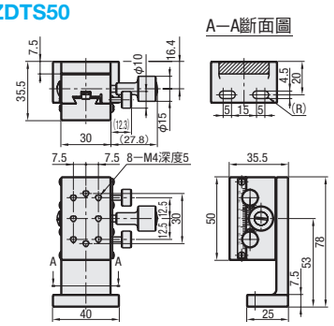

ZDTS60

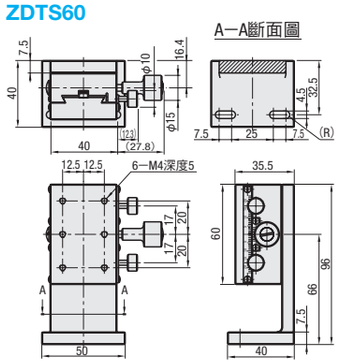

ZDTS90

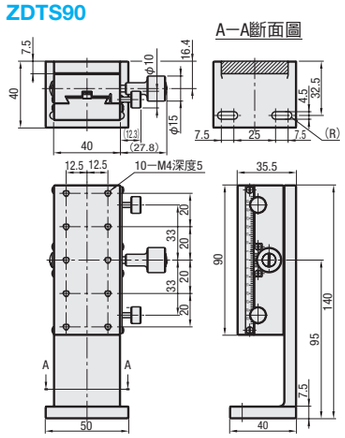

M 材 質 鋁合金
S 表面處理 黑色陽極處理

型式 Type	No.	滑台台面 (mm)	移動量 (mm)	把手旋轉1圈移動量 (mm)	耐荷重 (N)	移動精密度(μm) 真直度	本體重量 (kg)
ZDTS	50	30×50	±16	16.7	14.7	50	0.26
	60	40×60	±21		19.6		0.38
	90	40×90	±35				0.51

最小讀取量(尺標刻度)：0.1mm/刻度　把手蓋HDCVR15(另售)：僅安裝於φ15的把手處，即可增大把手徑。(Web刊載)

Delivery 出貨日

●ZDTS50・60
庫存品 隔日出貨 P.5
當日出貨 僅適用於當日PM4:00前提出申請之訂單。

數量區分	標準訂購 少量	特殊訂購 大量
數 量	1～10	11～
出貨日	一般	交期另估

超過表中最大數量時交期另估。P.5

●ZDTS90
4 日出貨

詢價 請依下列2種方式
24 hr Online WEB系統 | FAX
P.9 請電洽：02-2570-3766#0

Example 使用範例

儲料斗的水平調整

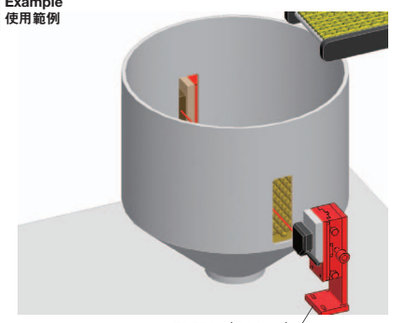

ZDTS90(P.1670)