ADJUSTMENT UNITS
簡易調整組件

簡易調整組件
ADJUSTMENT UNITS

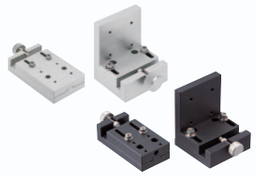

製　品　名	X軸 壓入螺絲式	X軸 進給螺絲式 ―側面夾鉗型―	X軸 進給螺絲式 ―鍵導引型―
頁　次	1614	1615	1615

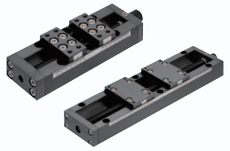
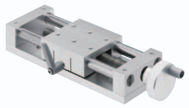

X軸 齒條&小齒輪式 ―標準型―	―左右螺牙型―	X軸 進給螺絲式 ―重荷重型―	―精巧型―
1616	1616	1617	1617

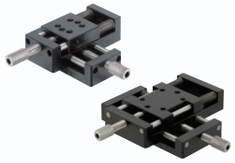

―行程選擇型―	Z軸 齒條&小齒輪式 附刻度支柱組件	XY軸 壓入螺絲式	角度調整組件
1617	1618	1619	1620

C-VALUE: C-VALUE商品　NEW: 2019年版型錄的新商品　2019年版型錄新刊載商品　變更: 型式變更的商品　追加: 追加規格的商品

【簡易調整組件】

■特長：對於精度較不要求的場合，建議使用簡易調整組件。反之，若對精度較要求的話，建議使用中高精密度滑台。
MISUMIの簡易調整組件是在導引部、進給部分別採用簡易的結構，以手動定位方式進行微調的滑座組件。
可以靈活運用在治具、刀具、攝影機、感應器、噴嘴、輸送帶寬度等不需高精密度調整的微調上。

【3大優勢】

1. 降低成本……與高精密度滑台以及自製裝置時所需的各種成本相較，價格更為低廉
2. 縮短作業時間，不需工具即可調整……透過無工具化作業，可縮短現場作業時的微調時間
3. 多樣的產品類型……可依顧客的滑座尺寸、進給速度、形狀等選擇適合的商品

根據客戶需求，備有各種形狀、移動量的商品。請參考下述使用範例，瀏覽商品頁次。

⟺ ……滑台面的移動方向

使用實例	■輕鬆沿直線方向調整位置 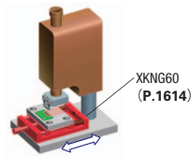		■沿直線方向定位後強力固定 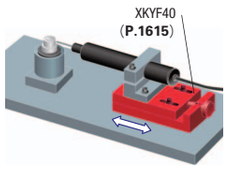	■依開關裝置來調整位置 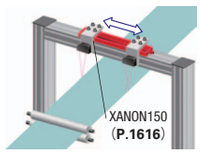	■沿直線方向調整重物的位置 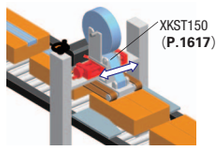
推薦商品	1軸：XKNG (P.1614)	2軸：XYKNG (P.1619)	小型：XKCS/平型：XKYF (P.1615) L字型：XKYL (刊載於網站)	開關式：XANON (P.1616)	直放型：XKST (P.1617) 直放型：ZKST (刊載於網站)
特長	不需工具即可調整．無間隙		單軸調整．強力固定	一個把手即可左右同時調整	高耐荷重．長行程
使用實例	■可快速大量進給的調整機構 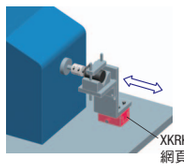		■可沿垂直方向快速長行程進給的調整機構 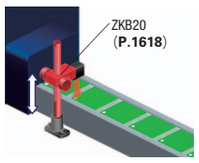	■朝旋轉角度的方向調整位置 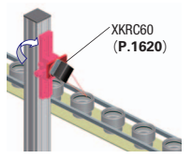	■可精細地沿垂直方向進給的調整裝置 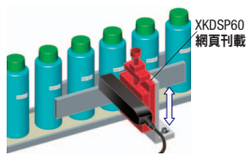
推薦商品	1軸：XKRG (P.1616)	2軸：XYKRG (刊載於網站)	直放型：ZKB (P.1618)	角度調整：XKRC (P.1620)	XKDSP (刊載於網站)　XKEMA (刊載於網站)
特長	以齒輪快速進給．長行程		以齒輪快速進給．把手式固定具	操作把手，可調整±22.5度的角度	不需使用工具．無間隙　無間隙

ADJUSTED UNITS X-AXIS PUSH SCREW

【簡易調整】X軸　壓入螺絲式
―標準型―

庫存品 隔日出貨

■特長：適用於較不要求精密定位之低價調整組件。由於使用彈簧的關係而減少了間隙。

Order 訂購範例　型式（Type・No.）　XKNG60

■標準型

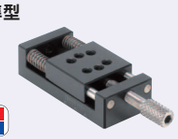

CAD 2D 3D　RoHS10

■精密度基準

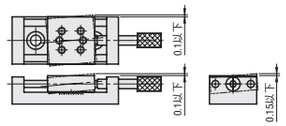

Type	本體 M材質	本體 S表面處理	導桿 M材質	彈簧 M材質	壓入螺絲 M材質	壓入螺絲 S表面處理	A附屬品*1
XKNG	鋁合金	黑色陽極處理	SUS303	SUS304	S45C	鍍無電解鎳	No.：20・25 CBS4―6 2 pcs No.：40・60 CBSS5―8 4 pcs

*1低頭內六角螺栓CBS、極低頭內六角螺栓CBSS

■安裝方法
①取下壓入螺絲
②用螺栓固定A側
③用手將滑座移至A側
④固定B側螺栓
⑤鎖回壓入螺絲

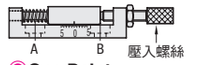

One Point
將螺帽與壓入螺絲・固定具組合，即可藉由雙螺帽來強化固定。

No.20

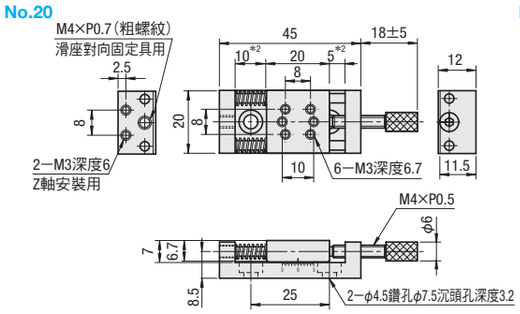

No.25

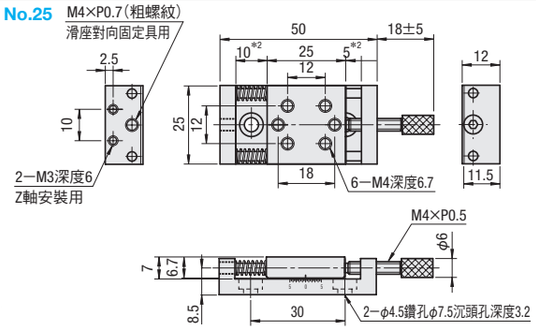

No.40

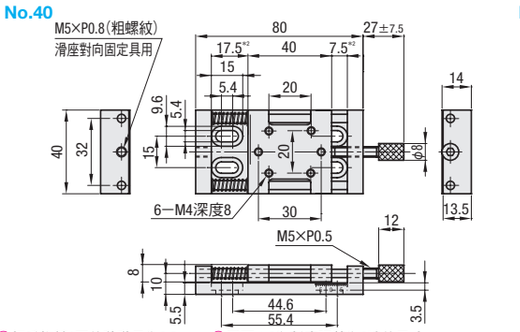

No.60

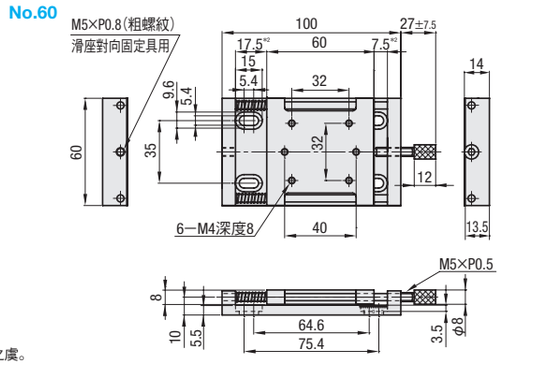

把手旋轉1圈的移動量為0.5mm　圖面＊2為刻度調整為0時的尺寸
行程按照彈簧的最大伸縮量設定。　使用時若超過行程可能會導致精密度劣化之虞。
將粗螺紋或壓紋旋鈕安裝在對向固定用攻牙孔，可確實固定滑座。

型式 Type	No.	滑台台面 (mm)	移動量 (mm)	耐荷重(N) 水平	耐荷重(N) 垂直	本體重量 (kg)
XKNG	20	20×20	±5	9.8	2	0.04
	25	25×25				0.06
	40	40×40	±7.5	14.7	8	0.10
	60	60×60				0.20

刻度單位：0.5mm　把手旋轉1圈的移動量為0.5mm　由於利用彈簧力，故建議垂直方向使用時，使用對向固定具。

Example 使用範例

■調整產品計數器用感應器

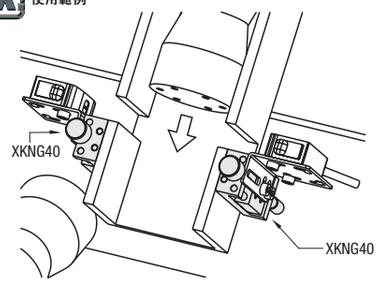

Delivery 出貨日

●■ 色 型式
庫存品 隔日出貨 P.5
當日出貨 僅適用於當日PM4:00前提出申請之訂單。

●■ 色 型式
3 日出貨

數量區分	標準訂購 少量	特殊訂購 大量
數　量	1～20	21～
出貨日	一般	交期另估

超過表中最大數量時交期另估。P.5

Alteration 追加工

型式（Type・No.）―（CL）
XKNG20 ― CL
XKNGZ60 ― CL

Alteration	附滑座固定用對向固定具螺栓
Spec.	附有滑座固定用的對向固定具螺栓 （No.20・25：M4、間距0.7、全長30mm、No.40・60：M5、間距0.8、全長44mm）。
Code	CL

27 簡易調整組件