衛生級管用接頭/衛生級管式過濾器

—除塵網—　—標準型・L型—

CAD資料夾名稱：52_Sanitary_Vacuum_Tanks

■除塵網

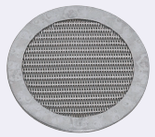

Type	M材質
SNGCN	SUS316L

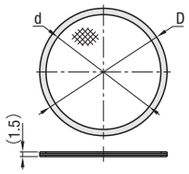

型式 Type	No.	網目數	D	d	NT$基準單價 1~5 pcs	NT$折扣單價 6~10
SNGCN	1S	40・100・200	29	23		
	1.5S		40	35.7		
	2S		53	47.8		

網目數的數越大表示網目尺寸越小。　超過表中最大數量時請至WOS確認。

■除塵網安裝用墊圈

Type	M材質
SNGGS	矽膠
SNGGF	PTFE

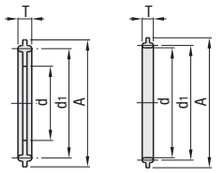

型式 Type	No.	A	T	d	d1	SNGGS NT$基準單價 1~10 pcs	SNGGS NT$折扣單價 11~20	SNGGF NT$基準單價 1~10 pcs	SNGGF NT$折扣單價 11~20
SNGGS SNGGF	1S	50.5	5.5 (5)	30 (29.5)	43.5				
	1.5S			41 (40.5)					
	2S	64		54 (53.5)	56.5				

SNGGF為( )內的尺寸。　超過表中最大數量時請至WOS確認。

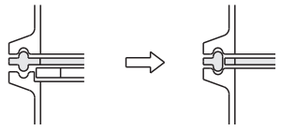

■特長
・套環不加工也可以配管。
・可以直接與現有的配管連接。

Caution 注意
因為是採用金屬密封,流體可能會逆流。
使用於流量多之處可能會造成損壞,請注意。

Order 訂購範例

型式	—	網目數
SNGCN1S	—	40

Delivery 出貨日　WEB WOS

Price 價格　WEB WOS

■管式過濾器 —標準型—

SNTSK(組合品)
SNTSN(濾心單體)

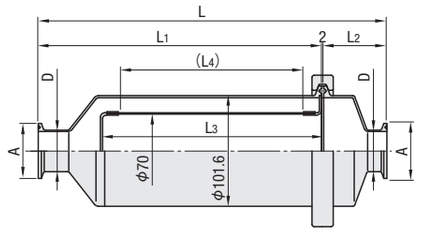

■零件圖

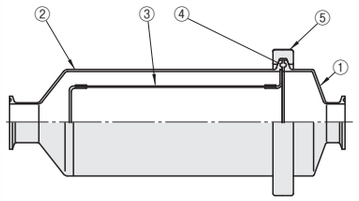

■零件名稱・材質表

零件號碼	零件名稱	材質
①	上蓋	SUS304
②	本體外殼	SUS304
③	濾心	SUS304
④	套環墊圈	EPDM
⑤	夾具	SUS304

■特長：於配管中途連接使用,可過濾異物等。

型式 Type	No.	網目數	A	D	L	L1	L2	L3	(L4)	SNTSK NT$基準單價 1 pcs	SNTSN NT$基準單價 1 pcs
SNTSK SNTSN	1S	40・80 100・200	50.5	25.4	285	225	58	170	138.5		
	1.5S		50.5	38.1	320	260	58	205	173.5		
	2S		64	50.8	350	290	58	235	203.5		

網目數的數越大表示網目尺寸越小。　超過表中最大數量時請至WOS確認。

■管式過濾器 —L型—

SNTSL

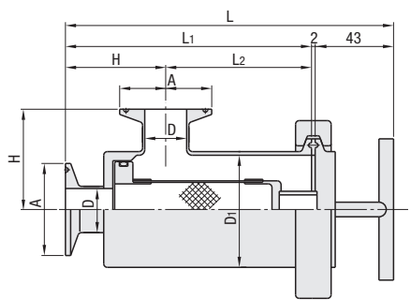

■零件圖

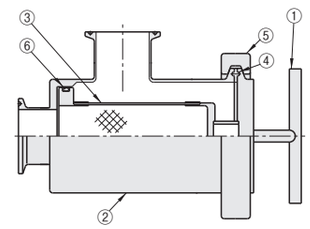

■零件名稱・材質表

零件號碼	零件名稱	材質
①	上蓋	SUS304
②	本體外殼	SUS304
③	濾心	SUS304
④	襯墊	EPDM
⑤	夾具	SUS304
⑥	O型環	EPDM

■特長：連接尺寸與雙套環L形(P.1376 SNBE)相同,方便替換目前使用中的L形配管。

型式 Type	No.	網目數	A	D	D1	L	L1	L2	H	NT$基準單價 1 pcs
SNTSL	1S	40・80 100・200	50.5	25.4	63.5	180	135	80	55	
	1.5S		50.5	38.1	76.3	190	145	75	70	
	2S		64	50.8	101.6	205	160	78	82	

網目數的數越大表示網目尺寸越小。　超過表中最大數量時請至WOS確認。

Order 訂購範例

型式	—	網目數
SNTSK1S	—	40
SNTSL2S	—	100

Delivery 出貨日　WEB WOS

Price 價格　WEB WOS

網目數

大小	過濾度	編織方法	縱	橫
40	0.41mm	平紋織	0.23	0.23
80	0.2mm	平紋織	0.12	0.12
100	200μ	平疊織	0.35	0.28
200	90μ	平疊織	0.2	0.14

衛生級蝶閥/球閥

—小徑型・標準型—

CAD資料夾名稱：52_Sanitary_Vacuum_Tanks

■蝶閥

BFBS

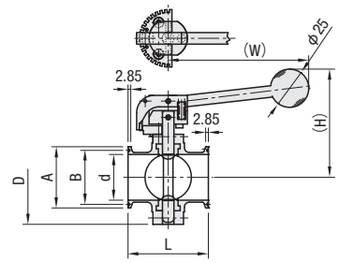

■零件圖

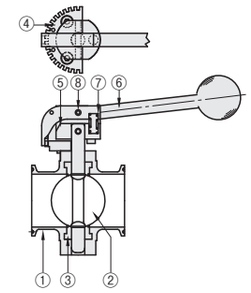

型式 Type	No.	d	A	B	D	L	(H)	(W)	NT$基準單價 1 pcs	NT$折扣單價 2~5
BFBS	1S	23.0	50.5	43.5	74	84	92	142		
	1.5S	35.7	50.5	43.5	87	84	99	142		
	2S	47.8	64.0	56.5	98	84	105	142		
	2.5S	59.5	77.5	70.5	112	100	112	142		
	3S	72.3	91.0	83.5	128	100	130	190		

超過表中最大數量時請至WOS確認。

■零件名稱・材質表

零件號碼	零件名稱	材質
①	本體	SUS316L
②	閥體	SUS316L
③	閥座環	矽膠
④	刻度板	SCS13
⑤	把手零件	SCS13
⑥	把手	SCS13
⑦	彈簧	SUS304
⑧	彈簧銷	SUS304

■規格

使用流體	水・空氣・油・瓦斯
最高使用溫度	120℃
最高使用壓力	1S~2S 0.98MPa 2.5・3S 0.78MPa

■特長
・全通徑不會殘留液體。
・開度可以用10°為單位,固定在任意的位置上。
・能用一定的面壓保持其氣密性,並以小扭矩操作。

■球閥 —小徑型—

SNBSS

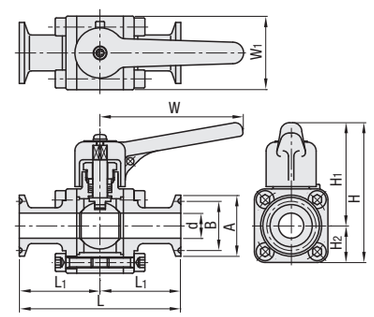

■零件圖

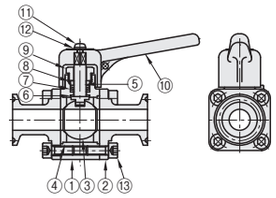

■零件名稱・材質表

零件號碼	零件名稱	材質
①	本體	SCS16A
②	護蓋	SCS16A
③	滾珠	SCS16A或 SUS316L
④	滾珠底座	氟素樹脂
⑤	棒桿	SUS316L
⑥	止推墊圈	氟素樹脂
⑦	密封襯墊	氟素樹脂
⑧	密封環	SUS316L
⑨	密封蓋	SUS304
⑩	把手	SCS13A
⑪	十字孔小螺絲	SUS304
⑫	彈簧墊圈	SUS304
⑬	內六角孔螺栓	SUS304

型式 Type	No.	d	A	B	L	L1	H	H1	H2	W	W1	NT$基準單價 1 pcs	NT$折扣單價 2~5
SNBSS	8A	10.5	34	27.5	90	45	81	60	21	80	41		
	10A	14	34	27.5	90	45	81	60	21	80	41		
	15A	17.5	34	27.5	90	45	86	63	23	80	46		

超過表中最大數量時請至WOS確認。

■規格

使用流體	水・空氣・油・瓦斯
最高使用溫度	120℃
最高使用壓力	0.98MPa

■球閥 —標準型—

SNBS No.1.5S・2S　No.1S

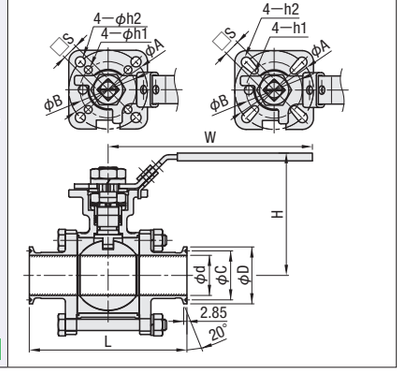

■零件圖

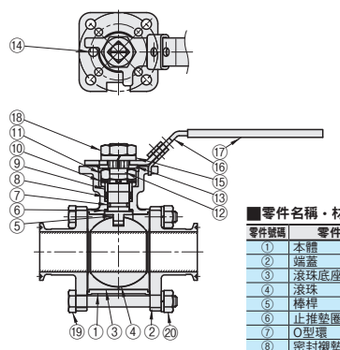

■零件名稱・材質表

零件號碼	零件名稱	材質
①	本體	SCS14A
②	端蓋	SCS14A
③	滾珠底座	氟素樹脂
④	滾珠	SCS14A
⑤	棒桿	SUS316
⑥	止推墊圈	氟素樹脂
⑦	O型環	FPM
⑧	密封襯墊	氟素樹脂
⑨	密封蓋	SUS304
⑩	碟形彈簧墊圈	SUS301
⑪	棒桿螺帽	SUS304
⑫	鎖緊墊圈	SUS304
⑬	把手墊圈	SUS304
⑭	停止銷	SUS304
⑮	彈簧墊圈	SUS304
⑯	把手	SUS304
⑰	把手蓋	PVC
⑱	把手螺帽	SUS304
⑲	螺栓	SUS304
⑳	螺帽	SUS304

型式 Type	No.	d	D	C	L	H	W	S	A	B	h1	h2	NT$基準單價 1 pcs	NT$折扣單價 2~5
SNBS	1S	23	50.5	43.5	114	90	150	11	50	42	R3	R4.5		
	1.5S	35.7	50.5	43.5	140	110	180	14	70	50	φ7	φ9		
	2S	47.8	64	56.5	156	115	180	14	70	50	φ7	φ9		

超過表中最大數量時請至WOS確認。

■規格

使用流體	水・空氣・油・瓦斯
最高使用溫度	120℃
最高使用壓力	0.98MPa

Order 訂購範例

型式
BFBS1S SNBSS10A

Delivery 出貨日　WEB WOS

Price 價格　WEB WOS