LED LINE LIGHTS –ON/OFF SWITCH TYPE–

LED長條燈　ON・OFF型

IP54

CAD資料夾名稱：46_Led_Lighting

LEDD

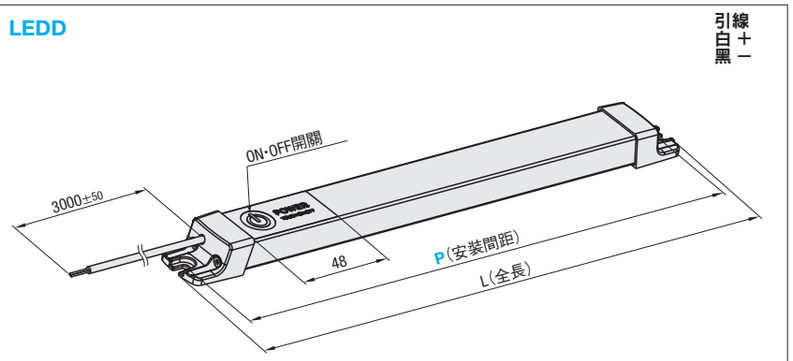

■電纜線部詳細尺寸

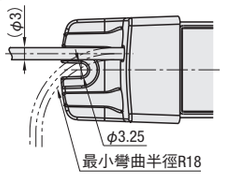

■安裝部側面圖

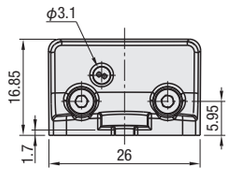

零件名稱	M材質
本體	聚碳酸酯
兩端部支撐座	聚醚胺
兩端部螺栓	SUS304
開關	外殼(PC薄膜)
電纜線	PVC

如需AC轉接器,請參照**P.1082**。
無法調光。調光型請至**P.1053**選定。

型式 Type	P	顏色	L	照度(勒克司lx) lx/0.5m	lx/1m	日光燈照度比較(參考)	輸入電壓(V)	輸入電流(mA)	消耗電力(W)	溫度範圍(℃)	色溫(絕對溫度K)	配光角度	質量(g)	NT$基準單價 1~4 pcs	NT$折扣單價 5~9	10~50
LEDD	260	W(白色)	270	180	45	6W～	DC24V ±10%	80	1.9	−10～45	5500	約120°	140			
	420		430	360	90	10W～		160	3.8				210			
	580		590	540	135	10W～		240	5.7				290			

關於各項目的詳細內容請參照**P.1083**之用語集。　訂購・安裝時,請先確認**P.1084**的「使用須知」。
由於LED元件的發光顏色・亮度會有誤差,即使型式相同,也可能會有發光顏色・亮度不同之情形。　本商品於通電後,即進入開關ON的狀態。

Order 訂購範例

型式		顏色
LEDD260	－	W

Delivery 出貨日　WEB WOS

Price 價格　WEB WOS

Example 使用範例

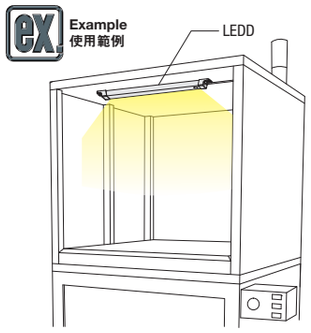

・由於本品與開關一體型,燈具設置在近處時能提升作業人員的操作性。適合將燈具安裝於伸手可及的範圍內使用。

・不必另外安裝開關,可減少設計程序。配線方式單純,也能提升美觀度。

■關於ON・OFF開關

ON・OFF開關為觸控感應式,以手指碰觸即可操作。關燈時開關部分會亮起藍光。
燈具通電後,即為ON狀態。

■關於發光面

為增加LED元件的數量,元件採用交錯配置之方式。

■照度數據(參考值)

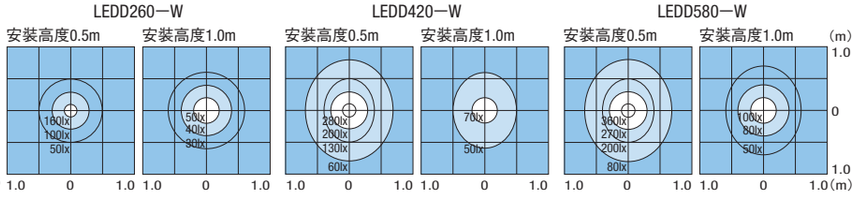

■發光光譜

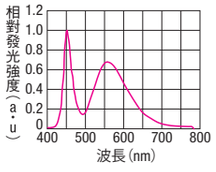

LED LINE LIGHTS –WIDE/DIMMING CONTROLLER TYPE–

LED長條燈　寬型/寬調光型

IP55*

CAD資料夾名稱：46_Led_Lighting

LEDW

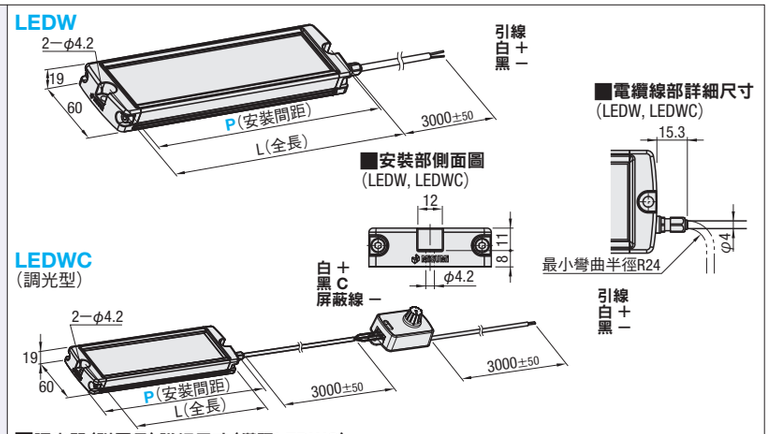

■調光器(附屬品)詳細尺寸(僅限LEDWC)

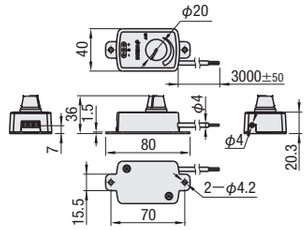

調光功能組件無法單獨販售。

如需AC轉接器,請參照P.1082。

零件名稱	M材質	S表面處理
本體	鋁	陽極處理
表面濾光片	聚碳酸酯	霧面處理
兩端部螺栓	SUS304	—
電纜線	PVC	—
調光器	ABS樹脂	—
墊圈	矽膠(白色)	—

型式 Type	P	顏色	L	照度(勒克司lx) lx/0.5m	lx/1m	日光燈照度比較(參考)	輸入電壓(V)	輸入電流(mA)	消耗電力(W)	溫度範圍(℃)	色溫(絕對溫度K)	配光角度	質量(g)	LEDW NT$基準單價 1~4 pcs	LEDW NT$折扣單價 5~9	LEDW 10~50	LEDWC NT$基準單價 1~4 pcs	LEDWC NT$折扣單價 5~9	LEDWC 10~50
LEDW	190	W(白色)	200	810	210	20W～	DC24 ±10%	490	11.7	−10～45	5000	約130°	360						
LEDWC(調光型)	350		360	1260	380	40W～		980	23.3				570						

*僅本體對應IP55。調光器不對應IP55。
LEDWC(調光型)數據,為開到MAX時的數值。　關於各項目的詳細內容請參照**P.1083**之用語集。
訂購・安裝時,請先確認**P.1084**的「使用須知」。　由於LED元件的發光顏色・亮度會有誤差,即使型式相同,也可能會有發光顏色・亮度不同之情形。

Order 訂購範例

型式		顏色
LEDW190	－	W
LEDWC350	－	W

Delivery 出貨日　WEB WOS

Price 價格　WEB WOS

Example 使用範例

・本品照度高、配光角度也廣,適用於工件與燈具之間具有一定距離的裝置,或需要廣範圍照射時之用。

・也適合做為大型生產線的照明使用。

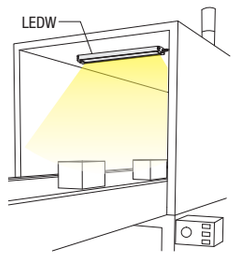

■調光器(附屬品)接線範例

插入引線,並以十字螺絲起子將螺絲緊固。
將引線以螺絲緊固時,務必先關閉電源,或是開關切至OFF後再進行作業。

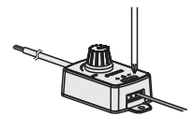

■關於電源的ON・OFF功能

將旋鈕往左轉到底,聽到喀擦聲時電源即切至OFF。

調光是由調整施加電壓的方式來進行。以低電壓調光時,可能會造成LED元件的色散現象。

■照度數據(參考值)

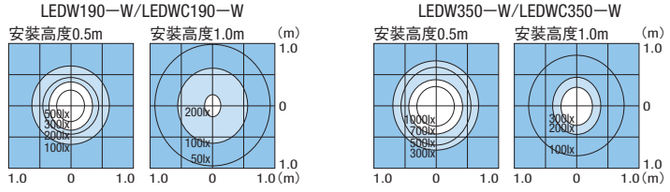

LEDWC(調光型)數據為開到MAX時的數值。
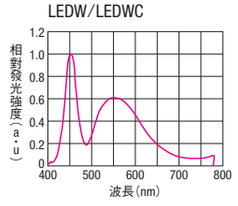
■發光光譜