BEARINGS WITH HOUSING -DOUBLE BEARING WITH RETAINING RING TYPE-

軸承固定座組

—雙軸承　附扣環　L尺寸指定型—

大訂單對應 BIG ORDER

非型錄規格商品請參照 P.131

CAD資料夾名稱：14_Bearings_with_Holder

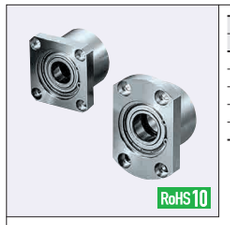

Type 圓型	Type 方型	Type 精巧型	M材質 軸承	M材質 固定座	S表面處理 固定座	A附屬品 扣環
BGFRBB	BGFSBB	BGFCBB	鋼	相當於S45C	染黑處理	彈簧用鋼
BGFRB	BGFSB	BGFCB			鍍無電解鎳	
BAFRB	—	BAFCB		2000系列鋁合金	白色陽極處理	SUS304
SBAFRB	—	SBAFCB	*不鏽鋼			
SBGFRB	SBGFSB	SBGFCB		SUS304	—	

*橡膠密封軸承(VV・DD)全為鋼材質。
軸承與扣環間會有間隙。選定時請注意。

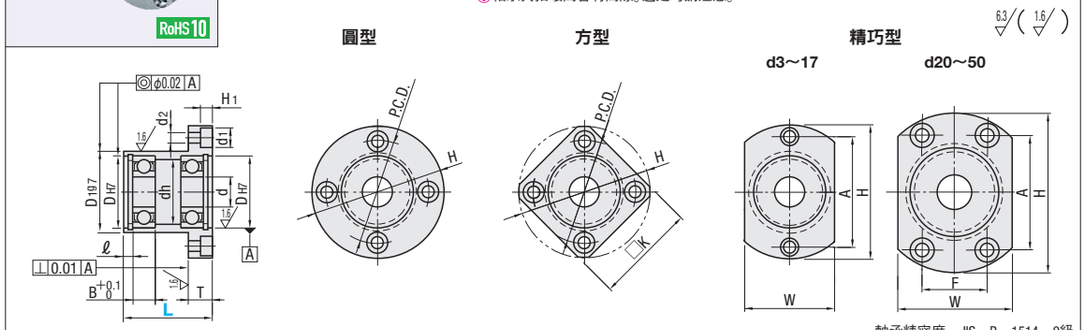

軸承精密度　JIS　B　1514　0級

型式 Type	軸承編號	密封件	L 指定單位1mm	d	DH7	容許公差	B	ℓ	H	W	T	dh	D1g7	容許公差	P.C.D.	K	A	F	d1	d2	H1
	623	ZZ 兩側密封	20～40	3	10	+0.015 0	4	2.65	33	16	7	7	14	−0.006 −0.024	24	27	24	—	6.5	3.5	3.1
	624			4	13	+0.018 0	5	2.65	35	18		9	17		26	28	26				
	605			5	14		5	2.65	36	20		10	18		26	30	26				
	625				16		5	2.65	38	22		12	20	−0.007 −0.028	28	31	28				
	606			6	17		6	2.65	39	23		13	21		29	32	29				
	626		25～50		19	+0.021 0	6	2.65	41	25		15	24		31	34	31				
	698		25～50	8	19		6	2.65	41	25		15	24		31	34	31				
	608				22		7	2.65	45	29		18	27		35	36	35				
	628				24		8	2.85	47	32		20	30		37	37	37				
	6800		20～40	10	19		5	2.65	41	25	8	15	24		31	34	31		8	4.5	4.1
	6900		25～60		22		6	2.65	45	29		19	27		35	36	35				
	6000				26		8	2.85	50	34		22	32	−0.009 −0.034	40	39	40				
(圓型)	6200				30		9	2.85	54	38		24	36		44	42	44				
BGFRBB	6801		25～50	12	21		5	2.85	44	29		17	26	−0.007 −0.028	34	35	34				
BGFRB	6901		25～60		24		6	2.85	48	31		21	30		38	38	38				
BAFRB	6001				28		8	2.85	52	36		24	34	−0.009 −0.034	42	40	42				
SBAFRB	6201		30～70		32	+0.025 0	10	2.85	56	40		26	38		46	43	46				
SBGFRB	6802		25～60	15	24	+0.021 0	5	2.85	47	32		20	30	−0.007 −0.028	37	37	37				
	6902	*1VV *2非接觸 橡膠密封	30～70		28		7	2.85	57	37	10	25	35	−0.009 −0.034	45	45	45		9.5	5.5	5.1
(方型)	6002				32	+0.025 0	9	2.85	60	40		28	38		48	46	48				
BGFSBB	6202		35～70		35		11	3.75	64	44		29	42		52	49	52				
BGFSB	6903		35～70	17	30	+0.021 0	7	2.85	60	38		27	36		48	46	48				
SBGFSB	6003	*2DD 接觸 橡膠密封			35	+0.025 0	10	3.75	66	44		31	42		54	50	54				
	6203				40		12	3.95	72	50		34	48		60	54	60				
(精巧型)	6804		35～70	20	32		7	3.75	60	40		28	38		48	46	38	29			
BGFCBB	6904				37		9	3.75	69	47	11	34	45		56	54	51	24			
BGFCB	6004		45～80		42		12	3.95	77	54		36	50		64	59	56	32			
BAFCB	6204				47		14	3.95	81	58		40	54	−0.010 −0.040	68	62	59	34	11	6.6	6.1
SBAFCB	6805		35～70	25	37		7	3.75	69	47		34	45	−0.009 −0.034	56	54	51	24			
SBGFCB	6905				42		9	3.95	77	54		36	50		64	59	56	32			
	6005		45～80		47		12	3.95	88	58	13	41	54	−0.010 −0.040	72	67	63	36	14	9	8.1
	6205				52	+0.030 0	15	4.2	94	64		45	60		78	72	68	39			
	6806		35～70	30	42	+0.025 0	7	3.95	77	54		36	50	−0.009 −0.034	64	59	56	32	11	6.6	6.1
	6906				47		9	3.95	88	58		41	54	−0.010 −0.040	72	67	63	36	14	9	8.1
	6006		45～80		55	+0.030 0	13	4.2	96	66		48	62		80	73	70	40			
	6206		50～120		62		16	4.2	104	74		55	70		88	79	77	44			
	6007			35	62		14	4.2	104	74		55	70		88	79	75	44			
	6207		55～120		72		17	6	126	88	20	64	84	−0.012 −0.047	105	95	92	51	17.5	11	11
	6008		50～120	40	68		15	5.2	114	82	13	60	78	−0.010 −0.040	96	86	80	54	14	9	8.1
	6208		60～120		80		18	6	134	96	20	74	92	−0.012 −0.047	113	102	98	56	17.5	11	11
	6010	ZZ 兩側密封		50	80		16	6	134	96		74	92		113	—	98	56			
	6210		70～120		90	+0.035 0	20	7	147	110		83	106		126	—	104	72			

適用尺寸請於價格表確認。

*1 VV(非接觸橡膠密封)無法選擇623號・624號・605號・606號。
*2 橡膠密封軸承全為鋼材質。

Order 訂購範例

型式 Type	軸承	密封件	—	L
BGFRB	6000	DD	—	25
BAFCB	6901	ZZ	—	52

Delivery 出貨日　WEB WOS

Price 價格　WEB WOS

軸承編號	密封件	NT$基準單價 圓型 BGFRBB	圓型 BGFRB	圓型 BAFRB	圓型 SBAFRB	圓型 SBGFRB	方型 BGFSBB	方型 BGFSB	方型 SBGFSB	精巧型 BGFCBB	精巧型 BGFCB	精巧型 BAFCB	精巧型 SBAFCB	精巧型 SBGFCB
623	ZZ (×1.0) VV (×1.1) DD (×1.1)				—	—			—				—	—
624					—	—			—				—	—
605					—	—			—				—	—
625					—	—			—				—	—
606														
626														
698														
608														
628														
6800														
6900														
6000														
6200														
6801														
6901														
6001														
6201														
6802														
6902														
6002														
6202														
6903														
6003														
6203														
6804														
6904														
6004														
6204														
6805			—	—	—			—			—	—	—
6905			—	—	—			—			—	—	—
6005			—	—	—			—			—	—	—
6205			—	—	—			—			—	—	—
6806			—	—	—			—			—	—	—
6906			—	—	—			—			—	—	—
6006			—	—	—			—			—	—	—
6206			—	—	—			—			—	—	—
6007			—	—	—			—			—	—	—
6207			—	—	—			—			—	—	—
6008			—	—	—			—			—	—	—
6208			—	—	—			—			—	—	—
6010			—	—	—	—	—	—			—	—	—
6210			—	—	—	—	—	—			—	—	—

Example 使用範例

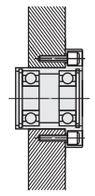

Alteration 追加工

型式 — L — (NA)
BGFRB6000ZZ — 25 — NA

Alteration	無組裝軸承・扣環
Code	NA
Spec.	軸承・扣環未裝入固定座,另作為附屬品出貨。