SINGLE AXIS ROBOT CONTROLLER-

單軸自動裝置專用定位器・控制器

精巧・多功能・高性能

RS SINGLE AXIS ROBOT

●技術資訊詳請請至致動器的綜合情報網站確認。
以「MISUMI 單軸自動裝置」搜尋!
●有不清楚的地方請詢問致動器專用的對應窗口。TEL：02-2570-3766

CE 對應

CE標誌注意事項 P.506

CAD資料夾名稱：07_Actuator

■步進馬達用

■控制器單體價格

型式	輸出入種類	NT$基準單價 1 pcs	NT$折扣單價 2~3 pcs	4~5 pcs
EXRS−C1	NPN：N			
	PNP：P			
	CC−Link：C			
	DeviceNet：D			

超過表中最大數量時交期另估。

■控制對象自動裝置

- RS 1/2/3
- RS 1C/2C/3C
- RSD 1/2/3
- RSDG 1/2/3

Order 訂購範例

型式	−	輸出入種類
EXRS-C1	−	N

Delivery 出貨日 WEB WOS

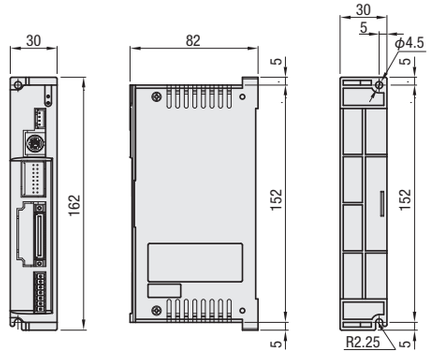

注意事項

- 客戶必須自備外部電源DC24V(3A以上)。
- 未附I/O傳輸線,請另行選購。
- 做為業務上使用,必須在外部建構緊急停止迴路。
- 購買單軸自動裝置時已包含控制器,無須個別選購。
- 購買控制器單體時,必須了解將搭配使用的單軸自動裝置型式。
- 變更控制器搭配的自動裝置、或因CC-LINK構成變更而需要變更區碼時,需要使用支援軟體。
- 無內建電源供應。

■伺服馬達用

■控制器單獨價格

型式	輸出入種類	NT$基準單價 1 pcs	NT$折扣單價 2~3 pcs	4~5 pcs
EXRS−C21A/C22A 絕對型規格（附資料儲存用電池）	NPN：N			
	PNP：P			
	CC−Link：C			
	DeviceNet：D			
EXRS−C21B/C22B 增量規格	NPN：N			
	PNP：P			
	CC−Link：C			
	DeviceNet：D			

超過表中最大數量時交期另估。

■控制對象自動裝置

- RSH 1/2/3/4/5
- RSH 1C/2C/3C
- RSF4
- RSB 1/2

Order 訂購範例

型式	−	輸出入種類
EXRS-C21A	−	N

Delivery 出貨日 WEB WOS

注意事項

- 客戶必須自備外部電源DC24V（3A以上）。
- 未附I/O傳輸線,請另行選購。
- 做為業務上使用，必須在外部建構緊急停止迴路。
- 購買單軸自動裝置時已包含控制器,無須個別選購。
- 購買控制器單體時，必須了解將搭配使用的單軸自動裝置型式。
- 變更控制器搭配的自動裝置、或因CC-LINK構成變更而需要變更區碼時,需要使用支援軟體。
- 無內建電源供應。

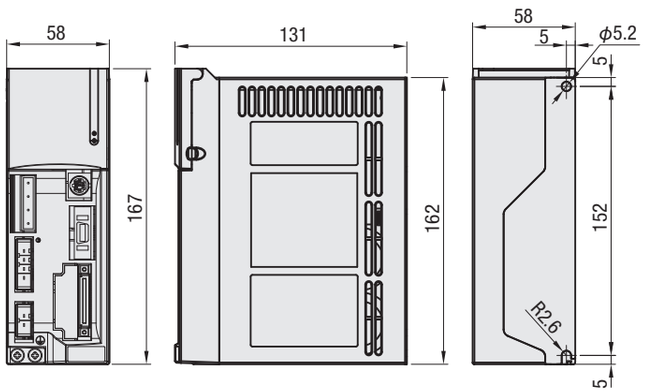

■EXRS-C21/C22控制器專用EXT連接器訊號表

控制器附屬連接器。緊急停止回路建構與制動器電源用管接頭。

PIN編號	訊號名稱	內容
1	+V24	機械制動器用電源輸入
2	0V	(DC電源為客戶自備)
3	ES+	緊急停止用輸入用內部電源
4	ES1	緊急停止接點1
5	ES2	緊急停止接點2
6	ES-	緊急停止準備
7	MPRDY1	主電源輸入準備完成輸出接點
8	MPRDY2	(DC24V電源為客戶自備)

輸出入種類

配合上位控制器(PLC)等規格從下列4種類中擇一。
(EXRS-C1・EXRS-C2共通規格)

種類	說明
NPN(並列 I/O)	輸入16點,輸出16點的一般型／0埠。 無法從PLC讀取與覆寫控制器上的資料。
PNP(並列 I/O)	輸入16點,輸出16點的一般型／0埠。 無法從PLC讀取與覆寫控制器上的資料。
CC-LINK	CC-LINK協會的區域網路通訊規格名稱
DeviceNet	非營利團體ODVA的區域網路通訊規格名稱

控制器側
管接頭

上位控制器側
切割傳輸線

■並列I/O控制　訊號機能說明

種類	PIN編號	訊號名稱	代表意義	內容
輸入	A1&A2	+COM	I/O電源輸入 正極共通(24V)	・外部電源輸入(+)端子 ・DC24±10%
	A3&A4	NC	未連接	未使用。
	A5~A12	PIN0~7	點數編號選擇 (2進位)	・指定設定目標位置的點數編號 ・指定輸入現在位置用的點數編號(手動模式)
	A13	JOG+	微動操作(+)	+方向的寸動/微動移動(手動模式)
	A14	JOG-	微動操作(−)	-方向的寸動/微動移動(手動模式)
	A15	MANUAL	手動模式	切換手動模式
	A16	ORG	原點回歸	開始原點回歸
	A17	/LOCK	連鎖	允許外部輸入,移動中的OFF為減速停止。
	A18	START	運轉開始	向指定點數編號開始定位運轉。
	A19	RESET	重置	・警示重置 ・點數編號輸出重置 ・清除相對定位運轉的剩餘移動量
	A20	SERVO	伺服 ON	馬達 ON/OFF
輸出	B1~B8	POUT0~7	點數編號輸出 (2進位)	・輸出定位運轉指定的點數編號 ・輸出警示發生時的警示編號(可選擇有效/無效)
	B9	OUT0	控制輸出0	經由「數值設定」後下列區塊可以任意分割 區塊輸出・個別區塊・手動模式輸出・原點回歸完成狀態・ 按壓狀態・警告輸出狀態・鄰近位置輸出・移動中
	B10	OUT1	控制輸出1	
	B11	OUT2	控制輸出2	
	B12	OUT3	控制輸出3	
	B13	BUSY	運轉進行中	運轉時ON。
	B14	END	運轉完成	運轉結果輸出、正常完成時ON。
	B15	/ALM	警示	經常ON、警示發生時OFF。
	B16	SRV-S	伺服狀態	供給馬達電源時ON。
	B17~B18	NC	未連接	未使用。
	B19~B20	-COM	I/O電源輸入 負極共通(0V)	・外部電源輸入(−)端子 ・對外部0V端子輸入。

通訊規格

■CC−Link區域網路埠規格

項目	QCC−Link區域網路規格				
通訊規格	CC−Link V1.10				
站台種類	遠程設備站台				
占有站台數數	1				
站台編號設定	1~64				
通訊速度設定	156Kbps	625Kbps	2.5Mbps	5Mbps	10Mbps
總延長距離	1200m	900m	400m	160m	100m
顯示用LED	RUN, ERR, SD, RD				

■DeviceNet區域網路埠規格

項目	DeviceNet區域網路規格		
適合DeviceNet規格	Volume 1 Release2.0/Volume 2 Release2.0		
裝置類型	Generic Device		
MAC ID設定	0~63		
通訊速度設定	125Kbps	250Kbps	500Kbps
總延長距離	500m	250m	100m
顯示用LED	Module,Network		

■標準COM1埠通訊規格(RS232C)

項目	規格
傳送速度	38400bps
資料位元長	8位元
停止位元長	1位元
同等	奇數
浮動控制	無
通訊方式	全部雙重通訊

輸入輸出回路

NPN規格

■輸入部

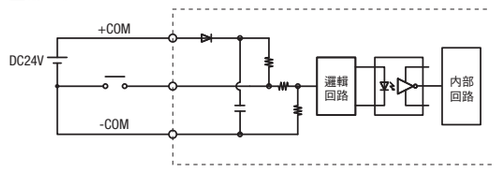

■輸出部

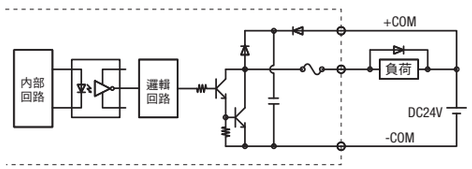

PNP規格

■輸入部

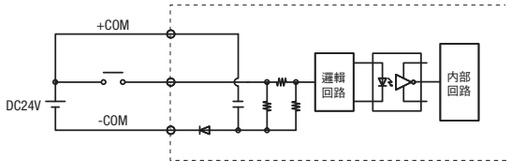
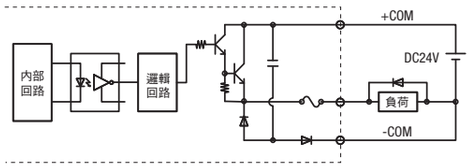
■輸出部