單軸致動器　LX30 附馬達　標準/包覆型

■單軸致動器　技術諮詢窗口
台灣三住股份有限公司
TEL：02-2570-3766
營業時間：一～五(除例假日外)
9：30～17：30

CAD資料夾名稱：07_Actuator

馬達・放大器/驅動器・聯軸器・傳輸線・感應器・感應器軌道・停止塊在經過組裝,檢查精密度後出貨。(附檢查成績表)

三菱電機製AC伺服馬達規格

東方馬達製步進馬達規格

■構成品
致動器本體/放大器・驅動器/傳輸線
附屬品：放大器・驅動器安裝說明書

■致動器本體

	基座	滑塊
M材質	碳鋼	SCM材質
S表面處理	鍍低溫黑色鉻	
H硬度	高周波淬火 HRC58～64	HRC58～62

放大器/驅動器規格 P.483～485
傳輸線規格 P.486

LXM3005
LXM3010

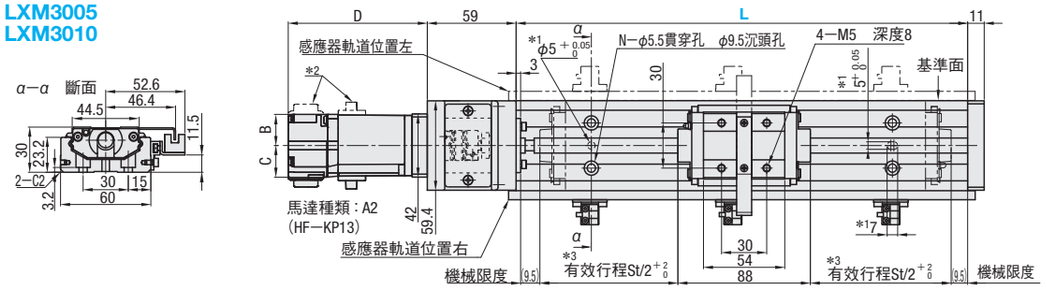

LXM3005C
LXM3010C

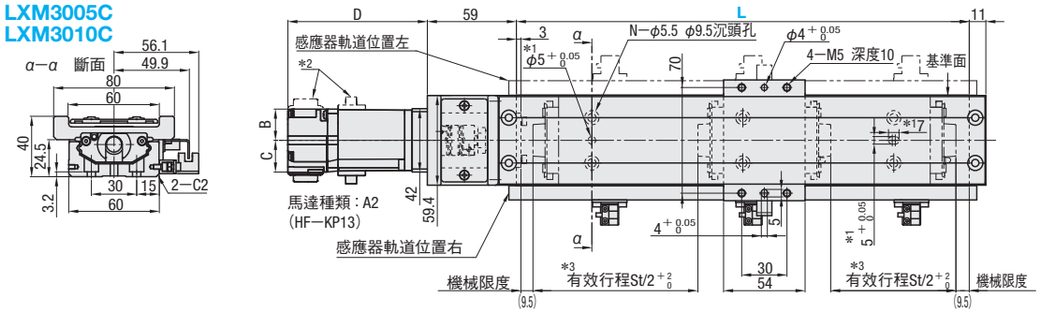

包覆型

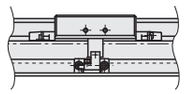

標準型

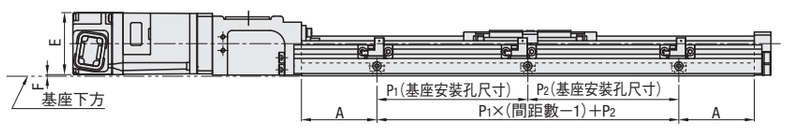

*1：定位用定位孔(基座部加工)
*2：感應器・軌道位置選擇「左」時,馬達傳輸線也會在左側。
*3：限度感應器的有效行程調整為St/2+2 0的位置。
*4：圖中的馬達為範例。產品線尺寸請參照控制一覽表、馬達部尺寸表。

孔詳細尺寸P.459・460
使用時請留意是否會阻礙到停止塊。

註:F尺寸為負時,馬達會突出於底座的下方。

■基本規格表

型式	導程(mm)	螺桿徑(mm)	反覆定位精密度(mm)	定位精密度(mm) L=400以下	定位精密度(mm) L=450以上	平行度(mm) L=400以下	平行度(mm) L=450以上	背隙(mm)	靜態容許力矩(N・m) Ma	Mb	Mc
LXM3005	5	φ10 (研磨)	±0.003	0.02	0.025	0.01	0.015	0.003	126	126	387
LXM3010	10										
LXM3005C	5										
LXM3010C	10										

精密度規格值為軌道固定後的值。(並非軌道螺絲拴緊前的值。)各數值P.447參照　關於靜態容許力矩P.445請參照

■控制一覽表

製造商名稱	馬達種類 選擇	馬達	製造商型號	輸出/種類	制動器(註1)	質量(kg)	放大器/驅動器種類 選擇	電源	製造商型號	馬達・驅動器 製造商組合型號
三菱電機	A2	AC伺服	HF−KP13	100W	無	0.56	有：AM10 無：N(註2)	AC200V	MR−J3−10A (泛用A型)	—
	A2B		HF−KP13B		有	0.86				
東方馬達	T2	步進	ASM46AA	step	無	0.5	D2	單相 AC100V	ASD13A−A	AS46AA
	T3		ASM66AAE			0.85	D3		ASD24A−A	AS66AAE
	T4		PK545AW	5相		0.4	D4		RKD507−A	RK545AA
	T5		PK566AE			0.8	D5		RKD514L−A	RK566AAE
	T2B		ASM46MA	step	有	0.6	D2		ASD13A−A	AS46MA
	T3B		ASM66MAE			1.1	D3		ASD24A−A	AS66MAE
	T4B		PK545AWM	5相		0.52	D6		RKD507M−A	RK545AMA
	T5B		PK566AEM			1.1	D7		RKD514LM−A	RK566AMAE

■可搬質量・最高速度 相關表

型式	製造商名稱	馬達種類	可搬質量(kg) 水平	可搬質量(kg) 垂直	最高速度(mm/sec) 水平	最高速度(mm/sec) 垂直
LXM3005 LXM3005C	三菱電機	A2(B)	32	8	235	250
	東方馬達	T2(B)			160	150
		T3(B)			175	160
		T4(B)			90	70
		T5(B)			150	140
LXM3010 LXM3010C	三菱電機	A2(B)	24	8	450	400
	東方馬達	T2(B)			250	200
		T3(B)			275	275
		T4(B)			135	10
		T5(B)			210	45

可搬質量與最高速度為經過驗證的參考值,會依照驅動條件而有所不同。
水平為無制動器馬達,垂直式為附制動器馬達的值。
加減速距離：各25mm, LX3010的加減速距離：各50mm。

■尺寸・致動器本體質量表

型式	規格項目	150	200	250	300	350	400	450	500	550	600
		基座全長L(mm)									
LXM3005 LXM3010 LXM3005C LXM3010C	有效行程St	40	90	140	190	240	290	340	390	440	490
	A	25	50	50	50	50	50	50	50	50	50
	P1	—	—	100	100	100	100	100	100	100	100
	P2	100	100	50	100	50	100	50	100	50	100
	間距數	1	1	2	2	3	3	4	4	5	5
	孔數(N)	4	4	6	6	8	8	10	10	12	12
標準型	本體質量(kg)	1.64	1.99	2.32	2.67	3.01	3.36	3.70	4.04	4.39	4.73
包覆型	本體質量(kg)	2.09	2.43	2.78	3.12	3.47	3.82	4.16	4.50	4.84	5.19

本體質量為致動器・聯軸器・感應器軌道・感應器3 pcs・停止塊的合計質量。
馬達質量請參照控制一覽表。

■馬達部尺寸表

製造商名稱	馬達種類	寬度B(mm)	寬度C(mm)	長度D(mm)	高度E(mm)	下面高度F(mm)
三菱電機	A2	20.7	21	92.4	41.2	0.6(0.8)
	A2B			133.5		
東方馬達	T2	21		71.4	42	0.3
	T2B			101.4		
	T3	30	30	73.6	51.3	-8.7
	T3B			108.6		
	T4	21	21	53.5	42	0.3
	T4B			83.5		
	T5	30	30	69.5	51.3	-8.7
	T5B			109.5		

*F尺寸(　)內為感應器軌道位置(左)時

■傳輸器構成表
已完成與各式馬達、各式放大器・各式驅動器可相連結的連接器處理和末端處理。

製造商名稱	馬達種類	馬達電源傳輸線	制動器用傳輸線	編碼器傳輸線
三菱電機	A2	1pcs SVPM−J3HF1−B−3−02S	—	1pcs SVEM−J3HF1−B−3
	A2B		1pcs SVPM−J3HF1B−B−3−02S	
東方馬達	T2	1pcs STPO−AS1−B−3	—	—
	T3			
	T4	1pcs STPO−RK1−A−3	—	
	T5			
	T2B	1 pcs STPO−AS1−B−3	客戶自備	
	T3B	1 pcs STPO−AS1B−B−3	—	
	T4B	1 pcs STPO−RK2−A−3		
	T5B			

(註1)垂直使用時請使用附制動器類型。
(註2)放大器選擇「無」時,未附屬放大器。
(註3−1)選擇「有」傳輸線時,會附加刊登於傳輸線構成表中的傳輸線。規格 P.486
(註3−2)欲使用3m以外的傳輸線時,請選擇「無」,並請另外於P.486所刊登的商品中加以選購。
(註4−1)選擇感應器「無」時,雖然有附感應器軌道,但沒有附停止塊。
(註4−2)感應器傳輸線的末端, 需於客戶端進行連接處理。感應器的詳細規格請參照P.2137的FPML24。

型式	選擇 馬達種類	放大器/驅動器種類	傳輸線(註3)	感應器數量(註4)	感應器・軌道位置	基座全長L(mm)
LXM3005 LXM3010 LXM3005C LXM3010C	從控制一覽表中選擇	從控制一覽表中選擇	有(3m)：3 無：N	2個：2 3個：3 無：N	右：R 左：L	150～600 (間距50)

Order 訂購範例

型式	馬達種類	放大器/驅動器種類	傳輸線	感應器數量	感應器・軌道位置	基座全長L
LXM3005	A2	AM10	3	3	R	600

Price 價格　WEB WOS

■致動器本體+控制價格(以基座全長Lmm區別)

型式	馬達種類	放大器/驅動器種類	NT$基準單價1～2 pcs L=150	L=200	L=250	L=300	L=350	L=400	L=450	L=500	L=550	L=600
LXM3005 LXM3010	A2	AM10										
	A2B											
	A2	N										
	A2B											
	T2	D2										
	T3	D3										
	T4	D4										
	T5	D5										
	T2B	D2										
	T3B	D3										
	T4B	D6										
	T5B	D7										
LXM3005C LXM3010C	A2	AM10										
	A2B											
	A2	N										
	A2B											
	T2	D2										
	T3	D3										
	T4	D4										
	T5	D5										
	T2B	D2										
	T3B	D3										
	T4B	D6										
	T5B	D7										

■傳輸線價格

馬達種類	NT$基準單價 有(3m)	無
A2		
A2B		
T2(B)		
T3		
T3B		
T4		
T4B		
T5		
T5B		

傳輸線價格為傳輸線構成表中記載對應各馬達的傳輸線合計價格。

■感應器價格

感應器數量	NT$基準單價
2 pcs	
3 pcs	
無	

Delivery 出貨日　WEB WOS