固定環 —D切面標準型・D切面精巧型(對應節省空間)—

—止迴螺絲型/開縫型/分離型—

CAD資料夾名稱：03_Set_Collars

■**特長**：利用切面的安裝孔,即可簡單地安裝在感應器支撐架上。若希望減輕重量,則建議選用2000系列鋁合金。

■標準 止迴螺絲型

RoHS10

Type	M材質	S表面處理	A附屬品 止迴螺絲2 pcs
SDSN	相當於S45C	染黑處理	M相當於SCM435
PSDSN		鍍無電解鎳	M相當於SUS304
SSDSN	相當於SUS304	—	

●D=6・8

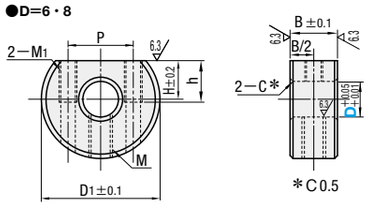

●D=10～30

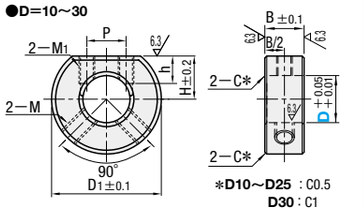

■標準 開縫型

RoHS10

Type	M材質	S表面處理	A附屬品 內六角螺栓1 pcs
SDS	相當於S45C	染黑處理	M相當於SCM435
PSDS		鍍無電解鎳	
SSCDS	相當於SUS304	—	M相當於SUS304
SDSA	2000系列鋁合金	—	

●相當於S45C・SUS304

D	Z
8	8
10	10
12	10
13	10
15	12

●A2017

D	Z
8	8
10	10
12	10
15	12
16	12
20	13
25	16
30	18

僅D8～15有開槽加工。

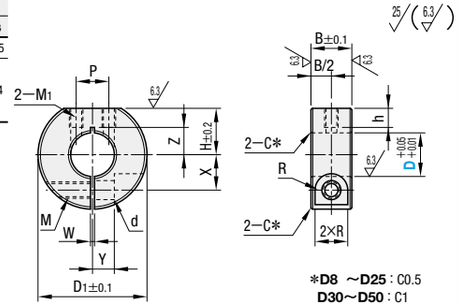

■標準 分離型

RoHS10

Type	M材質	S表面處理	A附屬品 內六角螺栓2 pcs
SDN	相當於S45C	染黑處理	M相當於SCM435
PSDN		鍍無電解鎳	
SSCDN	相當於SUS304	—	M相當於SUS304
SDNA	2000系列鋁合金	—	

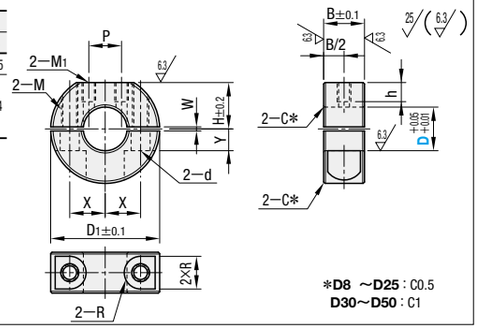

型式 Type	D	D1	B	H	M1	P	h	止迴螺絲 M×長度	NT$基準單價 SDSN	PSDSN	SSDSN
(止迴螺絲型) SDSN PSDSN SSDSN	6	20	8	6.5	M3	11	7	M4×4			
	8	22		7		13					
	10	25		10		8					
	12	28	10	11	M4	10		M5×6			
	15	30		12.5			5				
	20	35		15							
	25	42	12	18	M5	12	6	M6×6			
	30	45		20			5				—

D6～12的M1有效螺牙深度為7mm,並且下孔會貫穿。

型式 Type	D	D1	B	M (粗螺紋)	d	R	H	M1	P	h	W	X	Y	NT$基準單價 開縫型 SDS	PSDS	SSCDS	SDSA	分離型 SDN	PSDN	SSCDN	SDNA
(開縫型) SDS PSDS SSCDS SDSA (分離型) SDN PSDN SSCDN SDNA	*8	30	15	M5	5.5	4.5	13	M3	8	7	1.5	10	6								
	*10	35					15	M4	10			11.5									
	*12																				
	13																—				—
	*15	40		M6	7	6	17	M5	12			13	8								
	*16																				
	18	45					18.5		15	9		15				—	—				—
	*20																				
	*25	50					21		20	10		18	10								
	*30	55					23.5		21			20									
	35	60					26	M6	23		2.0	23	12				—				—
A2017僅有附*的尺寸	40	70	18	M8	9	7	30		26	12		26	13				—				—
	50	85	22	M10	11	9	37	M8	28	13	3.0	32	16				—				—

SS400(相當於S45C)的商品D8～15的M1有效螺牙深度為7mm(下孔為貫穿孔)。其他則為螺牙貫穿的狀態。

相當於SUS304材質的商品, D8～12、D15～18的M1有效螺牙深度為7mm(下孔為貫穿孔)。其他則為螺牙貫穿的狀態。

請依交貨時設定的方向組合使用。

■**特長**：與D切面標準型(**P.323**)相比,寬度(B尺寸)最多可縮減46%、外徑(D1尺寸)可縮減22%。

■精巧 開縫型

RoHS10

Type	M材質	S表面處理	A附屬品 內六角螺栓1 pcs
SDSJ	相當於S45C	染黑處理	M相當於SCM435
PSDSJ		鍍無電解鎳	M相當於SUS304
SSCDSJ	相當於SUS304	—	

使用範例中有精巧型比較表

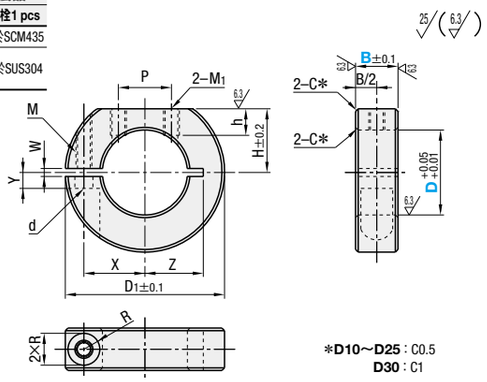

■精巧 分離型

RoHS10

Type	M材質	S表面處理	A附屬品 內六角螺栓2 pcs
SDNJ	相當於S45C	染黑處理	M相當於SCM435
PSDNJ		鍍無電解鎳	M相當於SUS304
SSCDNJ	相當於SUS304	—	

使用範例中有精巧型比較表

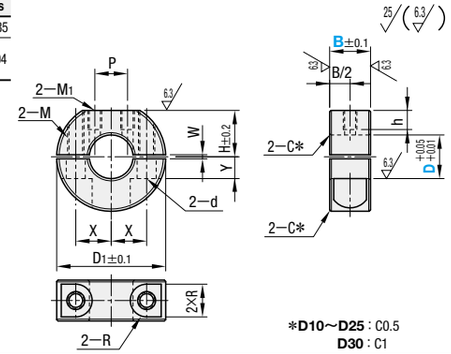

型式 Type	D	B 選擇	D1	M (粗螺紋)	d	R	W	X	Y	Z	M1	H	h	P	NT$基準單價 開縫型 SDSJ	PSDSJ	SSCDSJ	分離型 SDNJ	PSDNJ	SSCDSJ
(開縫型) SDSJ PSDSJ SSCDSJ (分離型) SDNJ PSDNJ SSCDNJ	10	8	30	M3	3.4	3	1.5	9	5	8～10	M3	12	5	8						
	12							10		9～10										
	15							11	3	11				10						
	16							11.5					4.8							
	20		35					13	5	13		15	5							
	25	10	42	M4	4.5	3.75		16.5		16.5	M4	18.5	6	12						
	30	12	50	M5	5.5	4.5		20	6	20		22								

請依交貨時設定的方向組合使用。

Order 訂購範例

型式	—	B
SDNJ10	—	8
SDSJ16	—	8
SDS10		

Example 使用範例

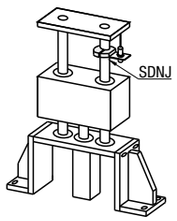

Delivery 出貨日 WEB WOS

Price 價格 WEB WOS

精巧型比較表

D	尺寸差矩 B(壁厚)	D1(外徑)	精巧 B(壁厚)	D1(外徑)	標準(P.323) B(壁厚)	D1(外徑)
10	−7	−5	8	30	15	35
12	−7	−5	8	30	15	35
15	−7	−10	8	30	15	40
16	−7	−10	8	30	15	40
20	−7	−10	8	35	15	45
25	−5	−8	10	42	15	50
30	−3	−5	12	50	15	55